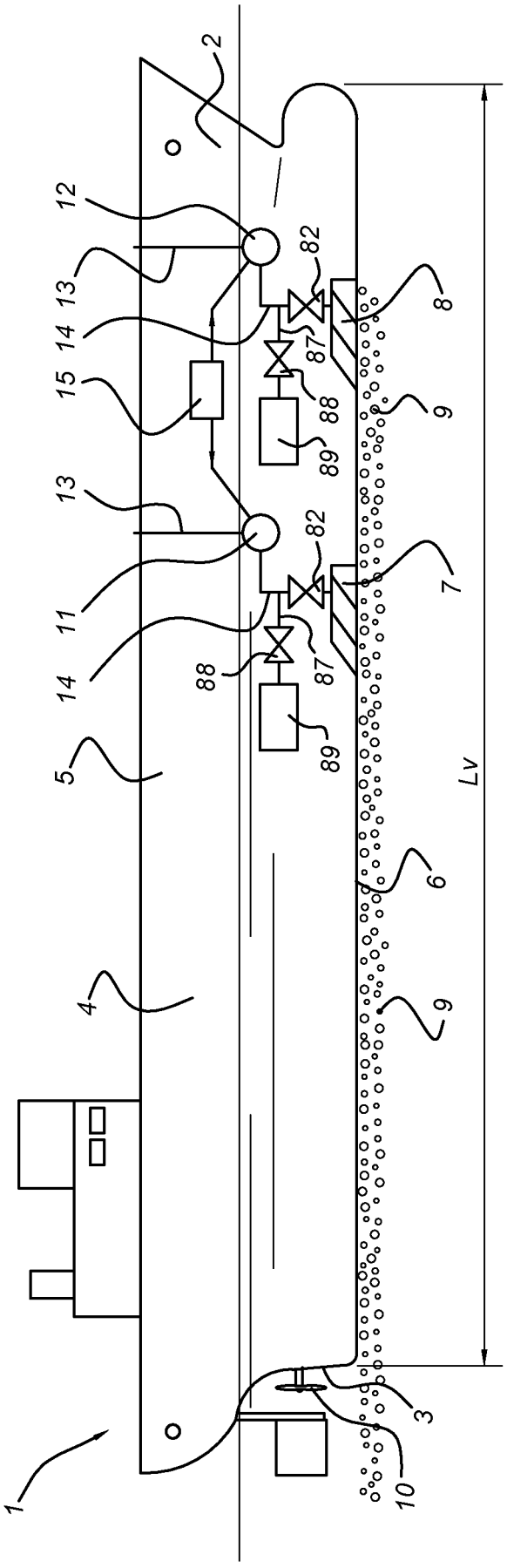

Fig. 1

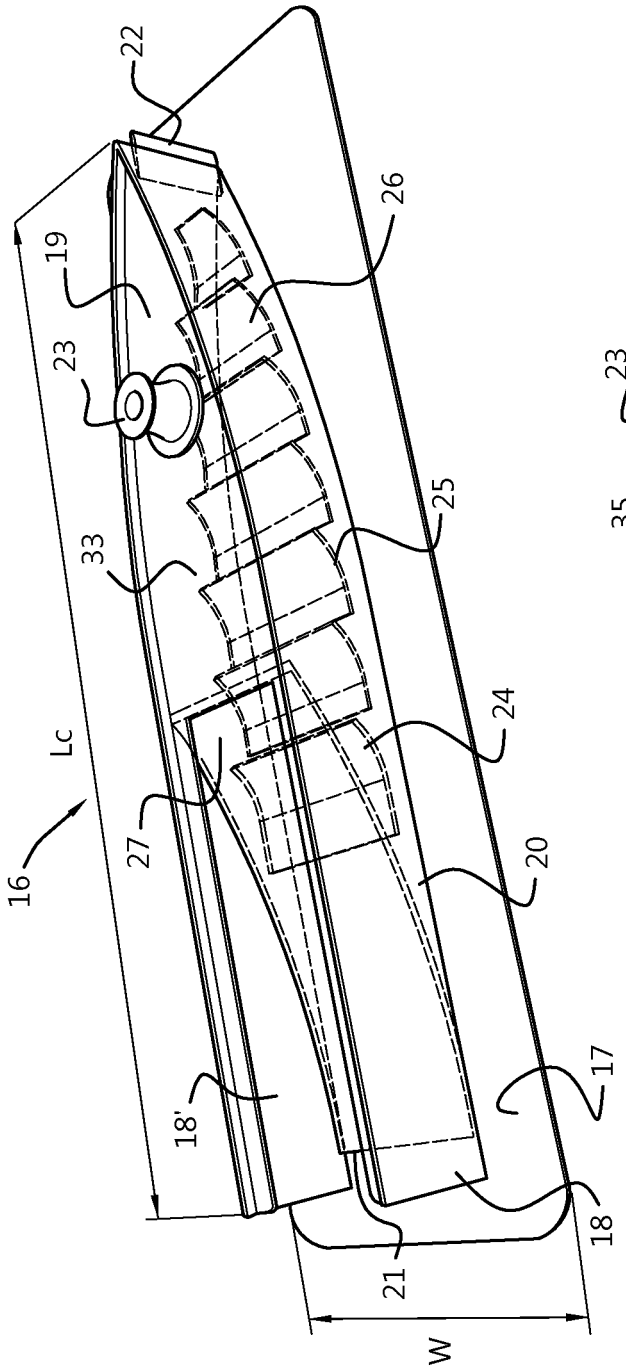

Fig. 2

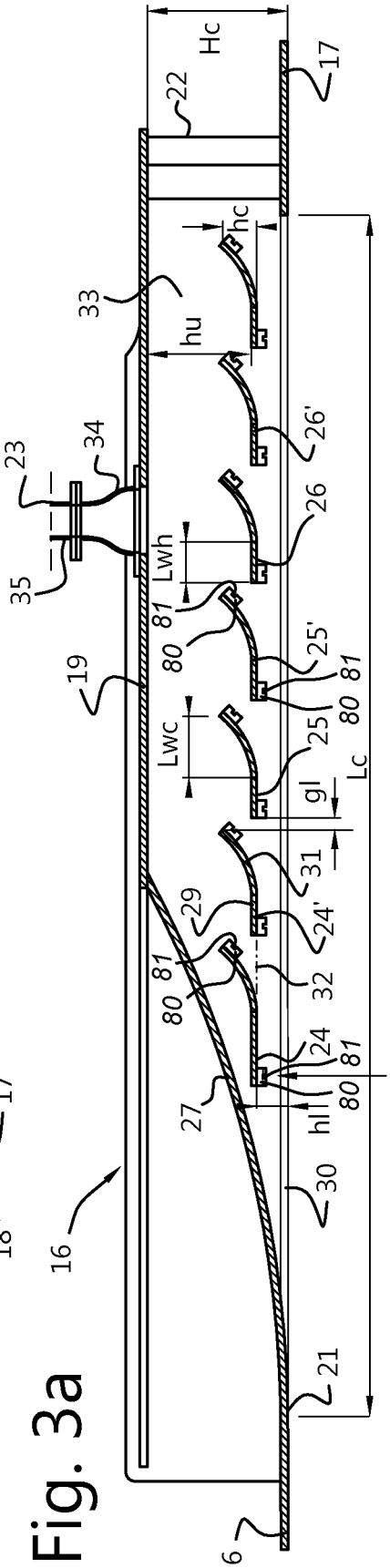

Fig. 3a



Fig. 3c



Fig. 3b

Fig. 4

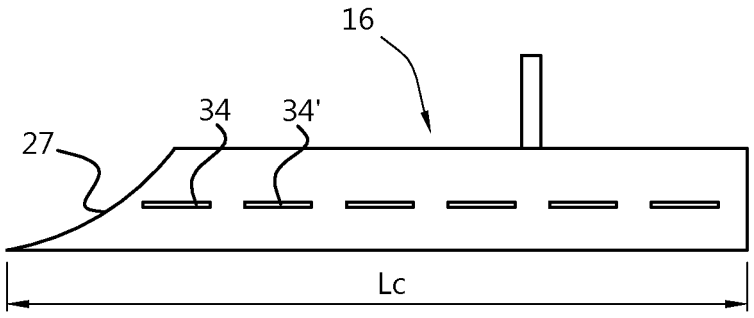

Fig. 5a

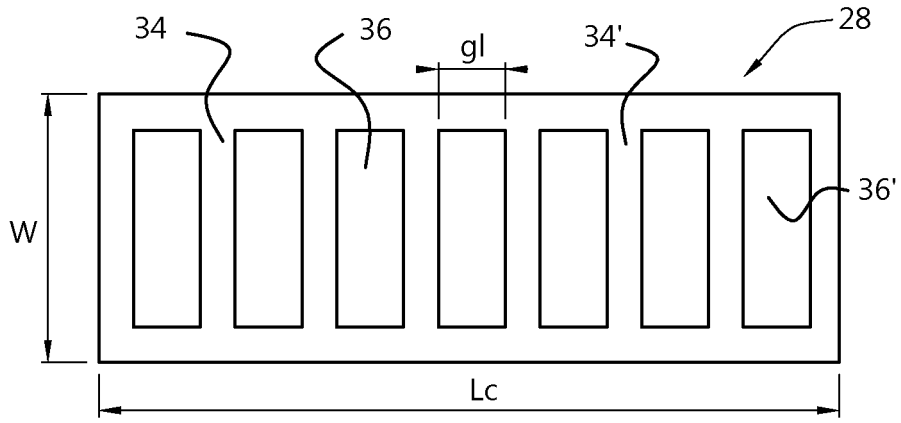

Fig. 5b

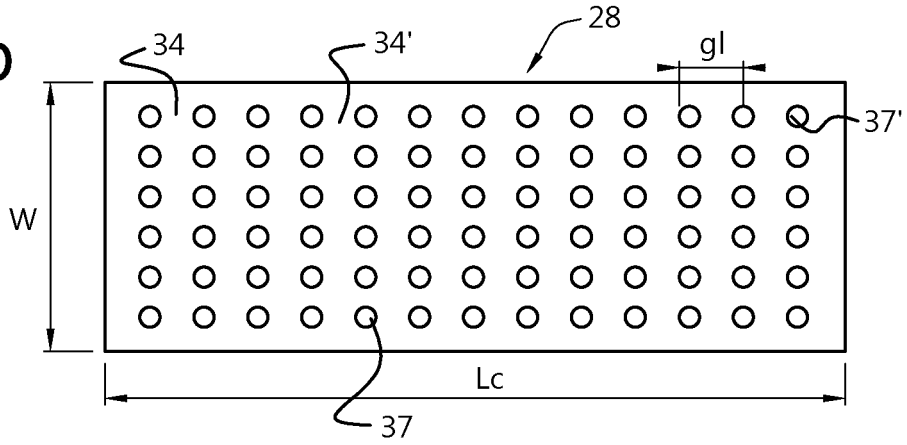

Fig. 5c

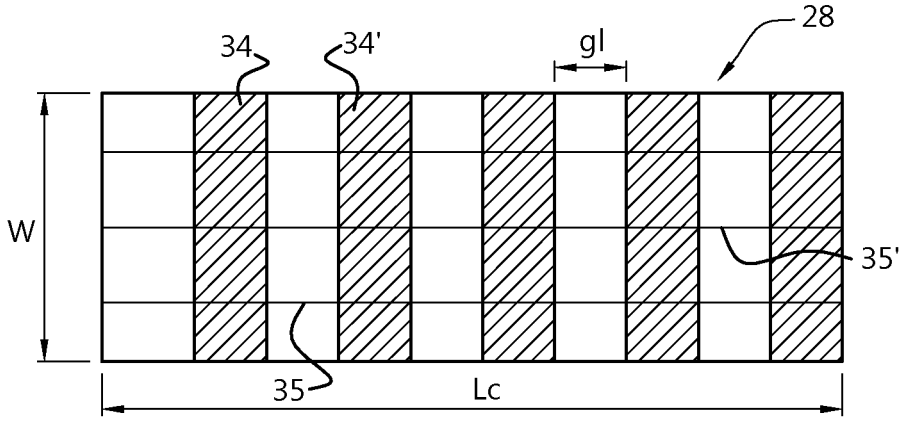

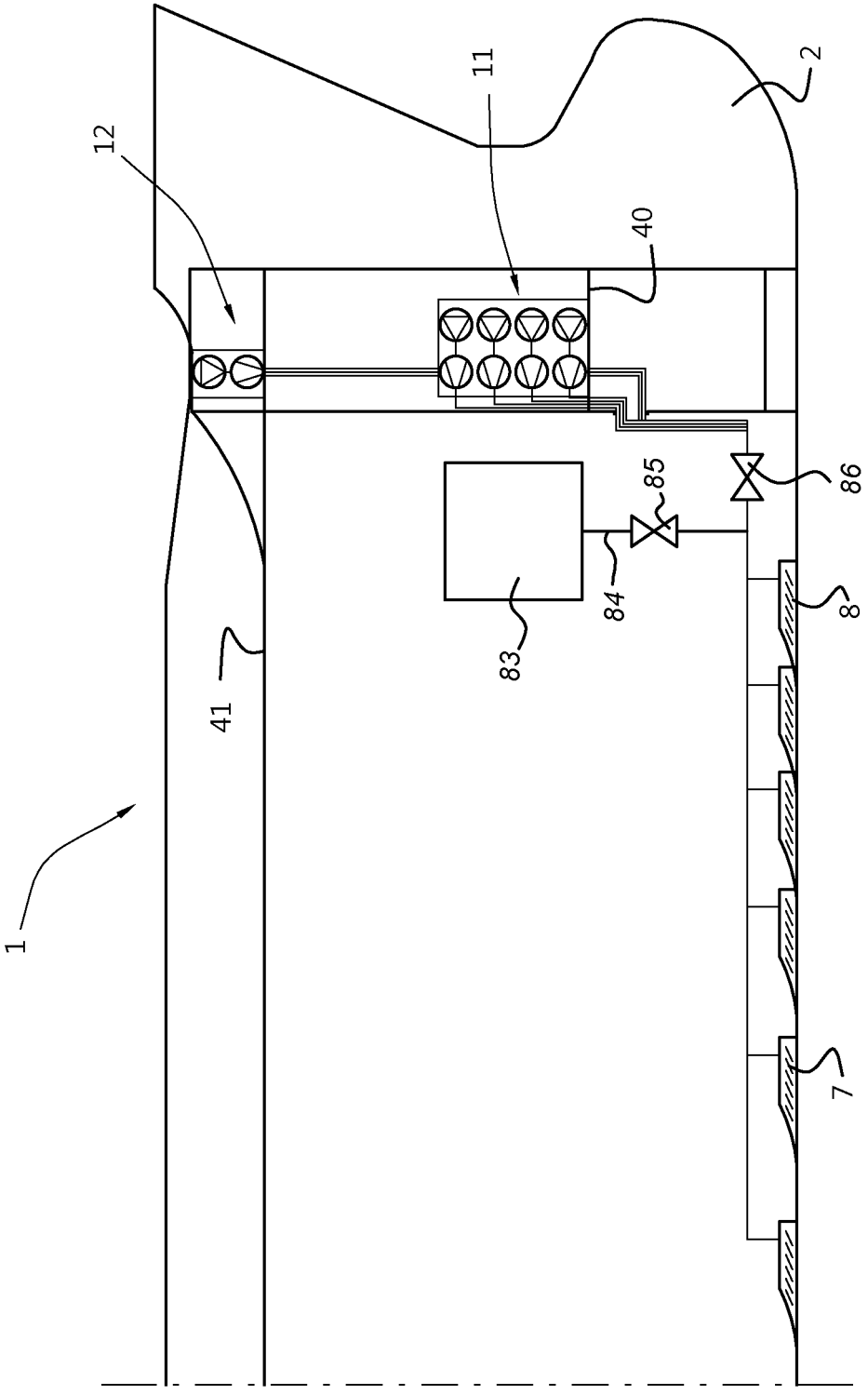

Fig. 6

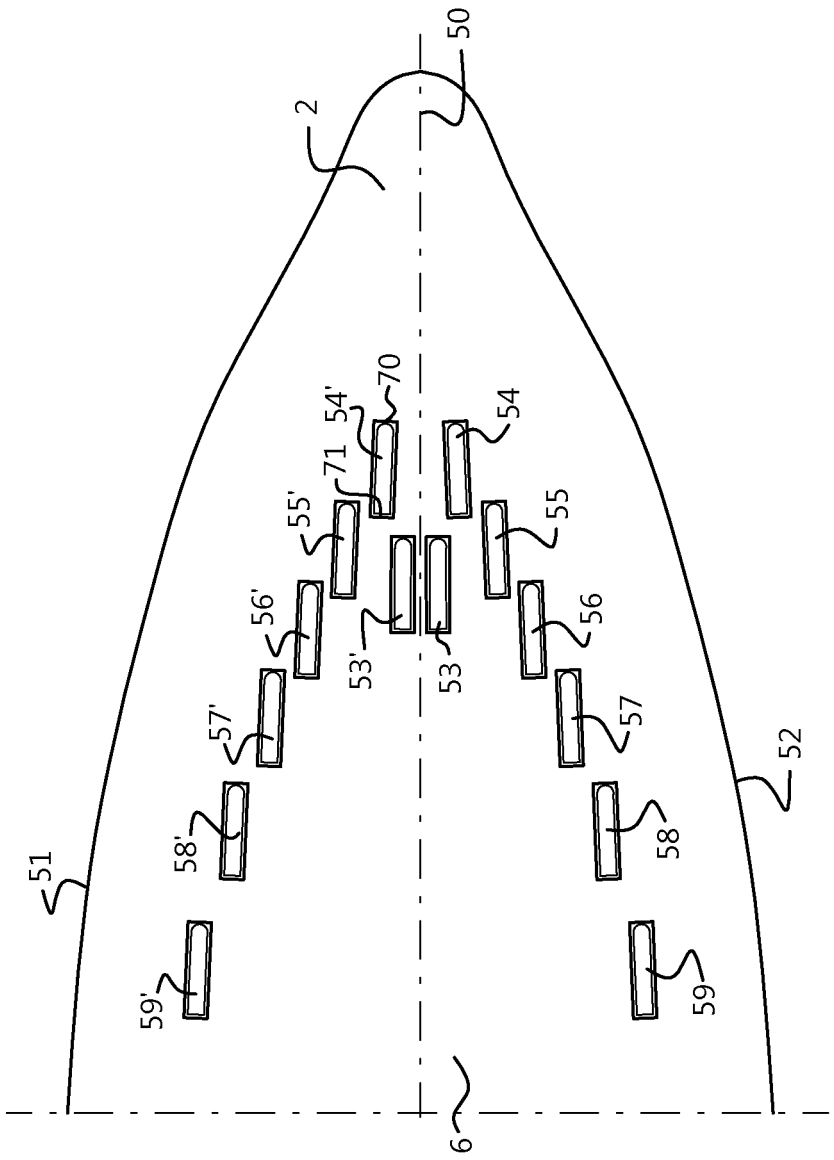

Fig. 7

Fig. 8

