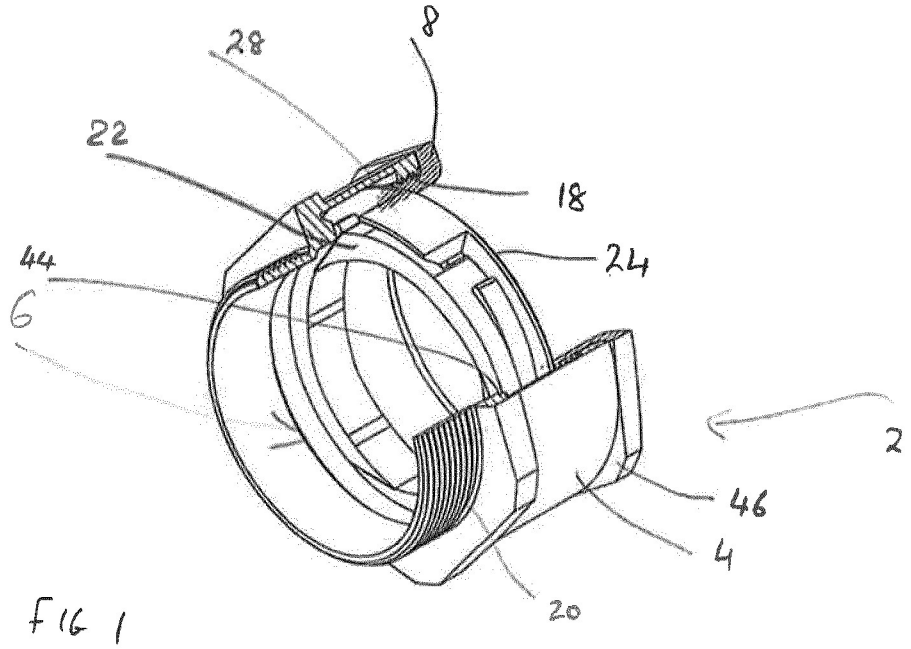
28
8
22
18
24
44
6
2
46
4
20

FIG 1

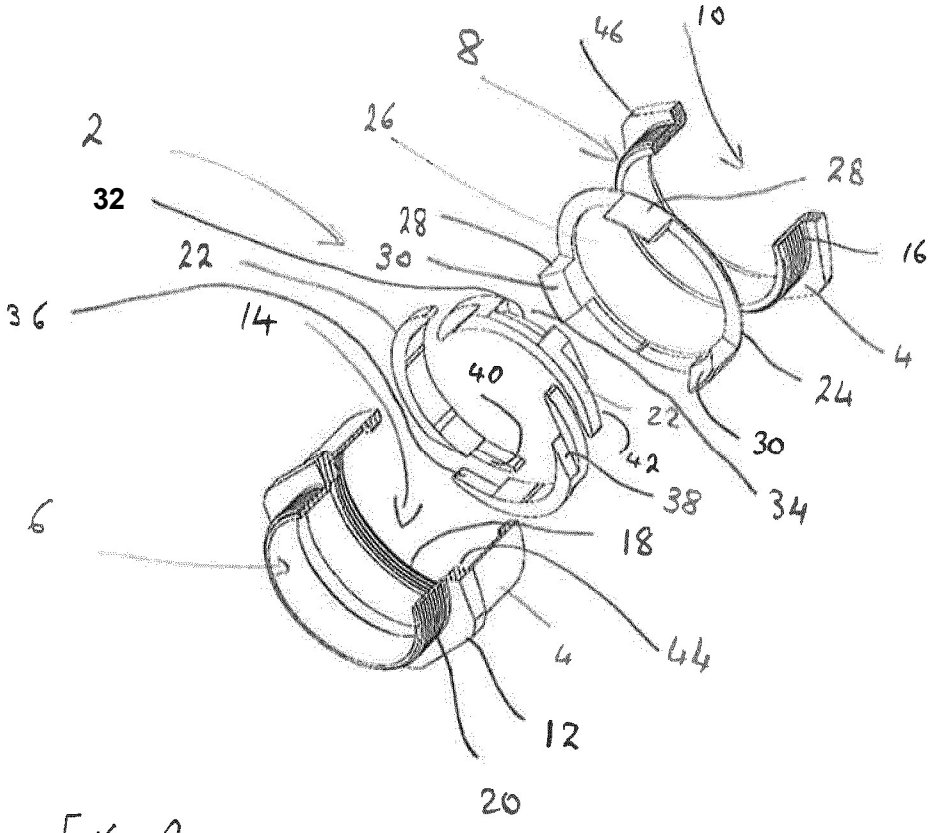
10
46
8
26
2
28
32
28
16
22
30
36
14
4
40
24
22
30
42
38
34
6
18
4
44
12
20

FIG 2