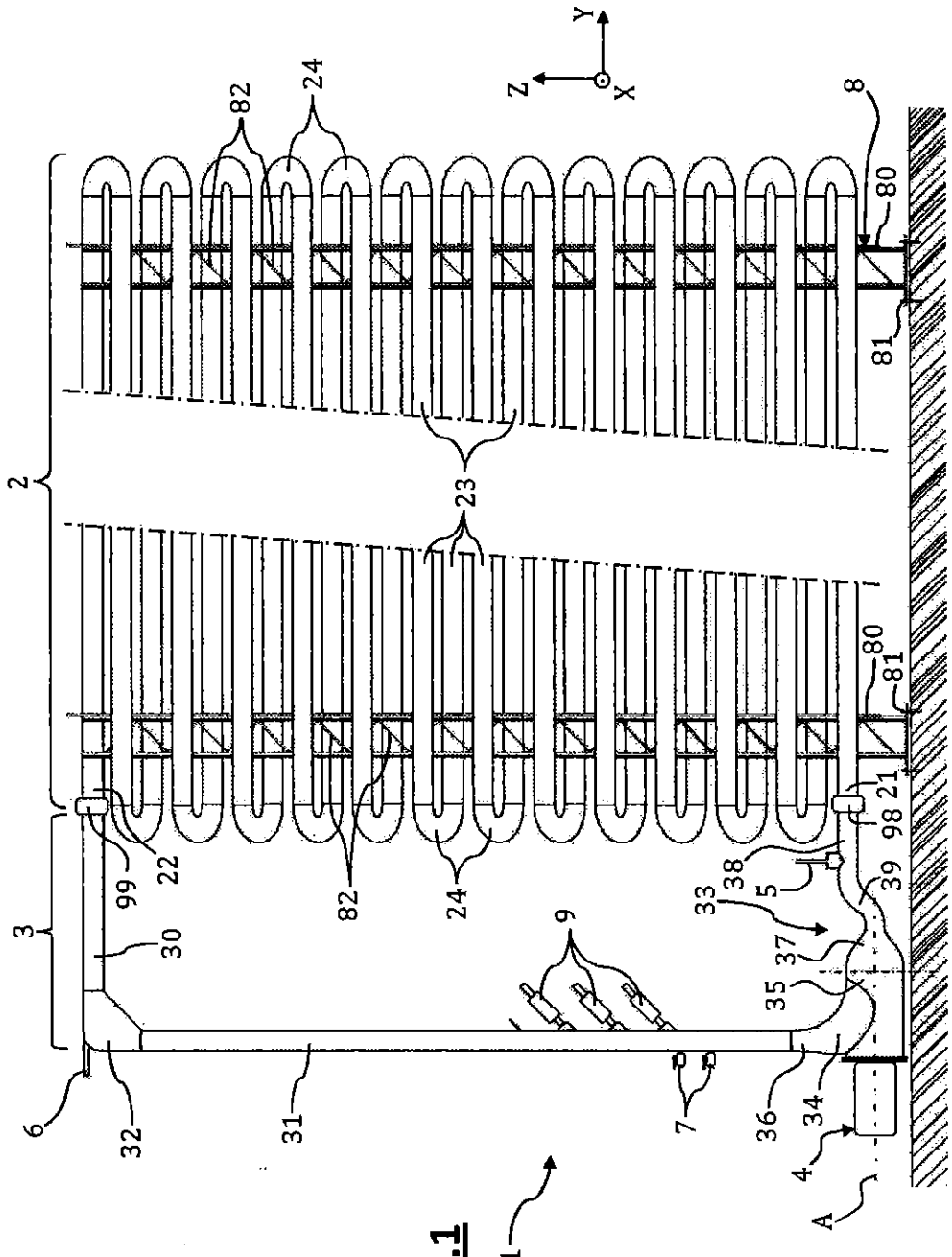
Y
Z
X
82
24
8
80
81
2
23
80
81
21
98
99
22
82
24
38
33
5
39
3
30
9
37
35
6
32
31
7
36
34
4
A
1

FIG.1

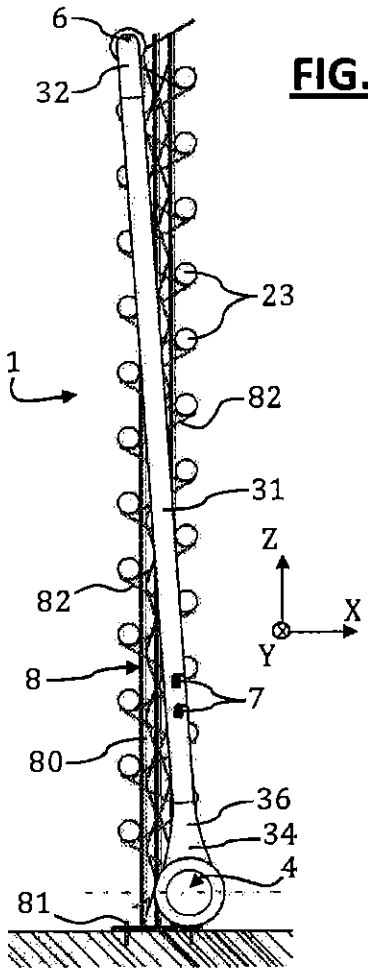
6
32
23
1
82
31
Z
82
X
Y
8
7
80
36
34
4
81

FIG.2

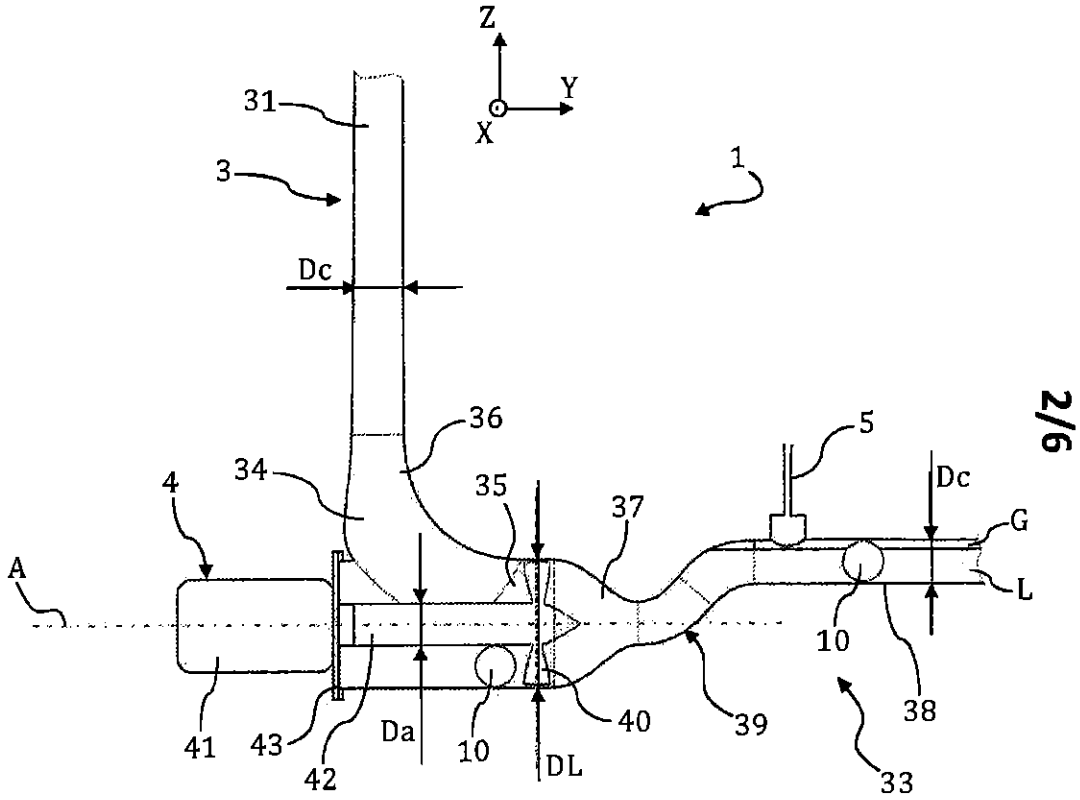
Z
Y
X
31
3
1
Dc
36
5
34
4
35
37
Dc
G
A
L
10
41
43
42
Da
10
DL
40
39
38
33

FIG.3

FIG.4

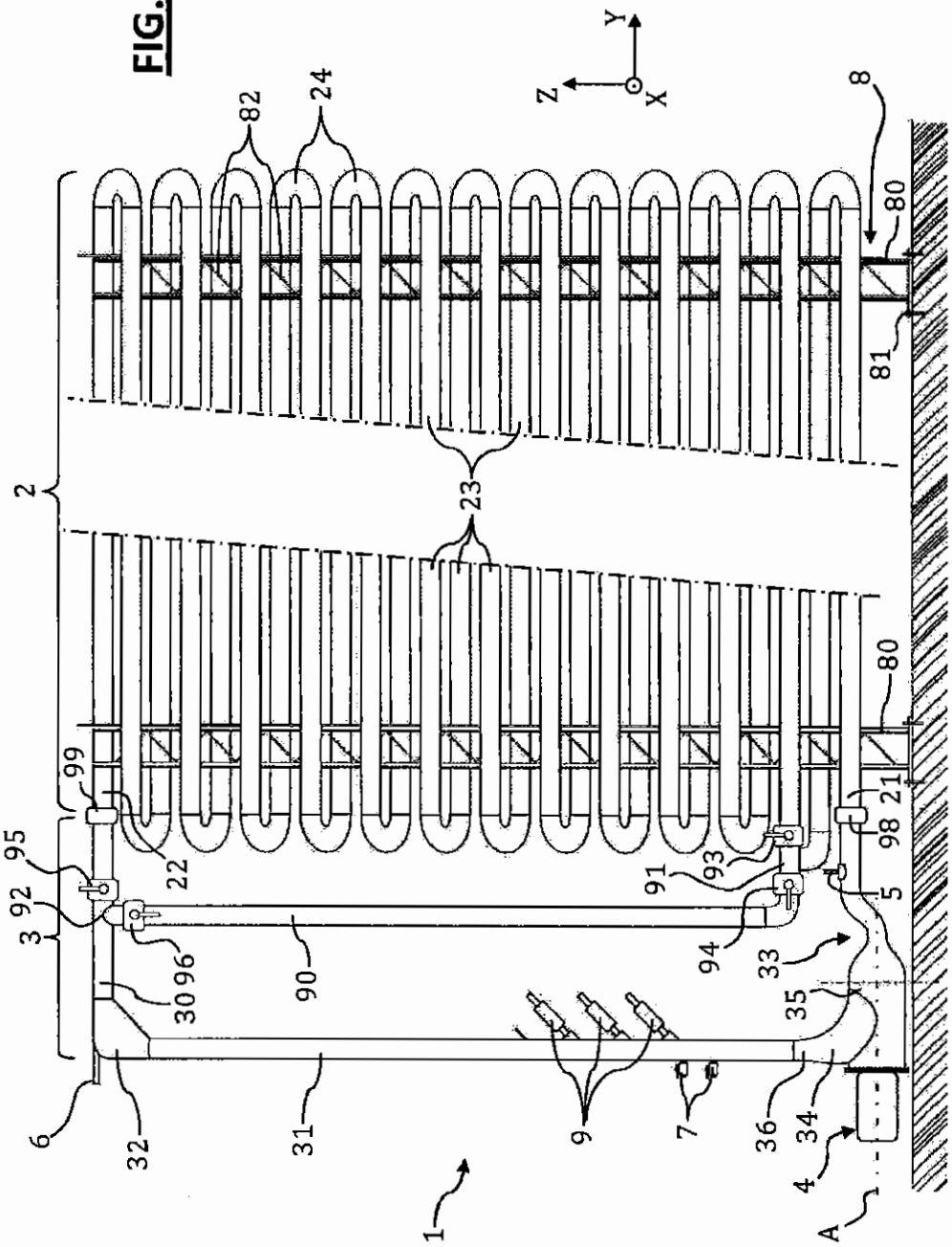

1
2
3
4
5
6
7
8
9
21
22
23
24
30
31
32
33
34
35
36
80
81
82
90
91
92
93
94
95
96
98
99
A
X
Y
Z

FIG.5

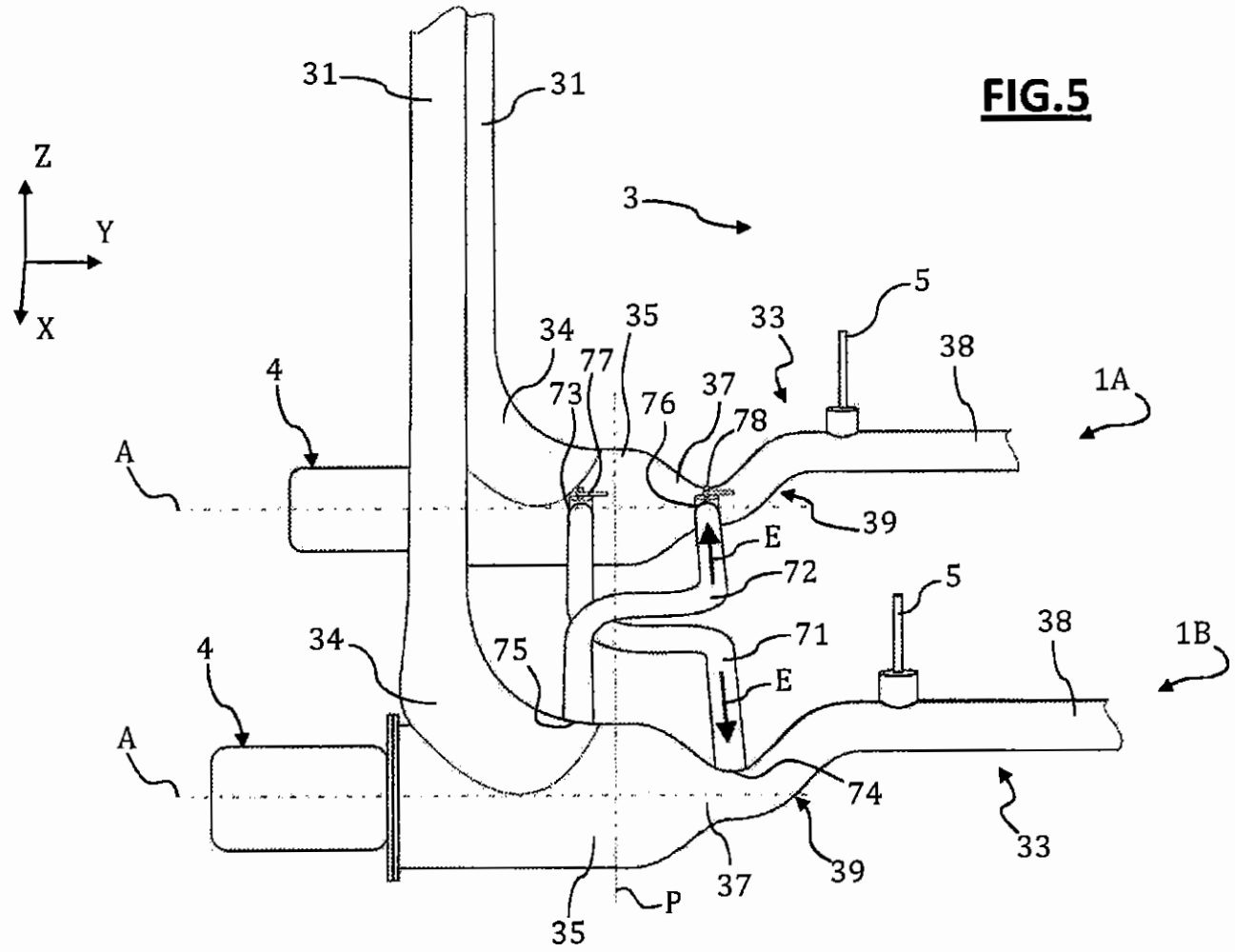
Z
Y
X
31
31
3
5
33
34
35
38
4
77
73
76
37
78
1A
A
39
E
72
5
38
1B
4
34
75
71
E
A
74
33
37
39
35
P
35

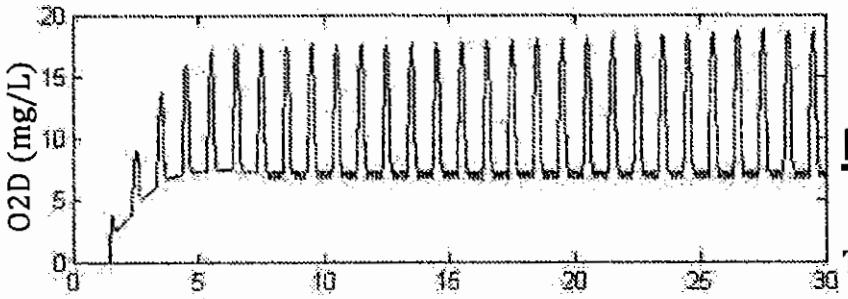


FIG.6a

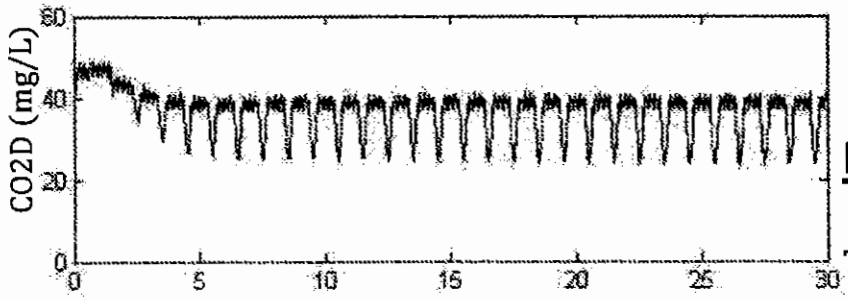


FIG.6b

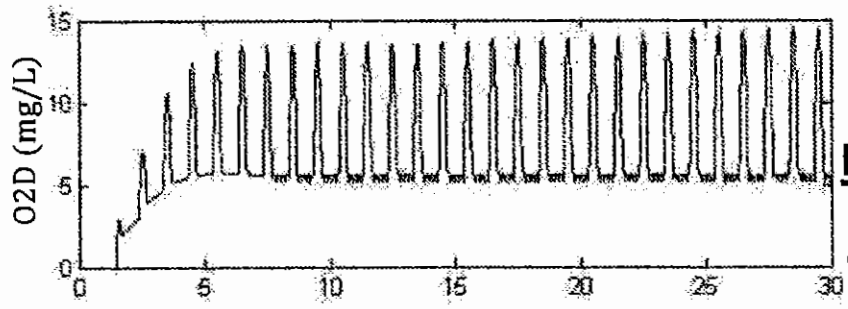


FIG.7a

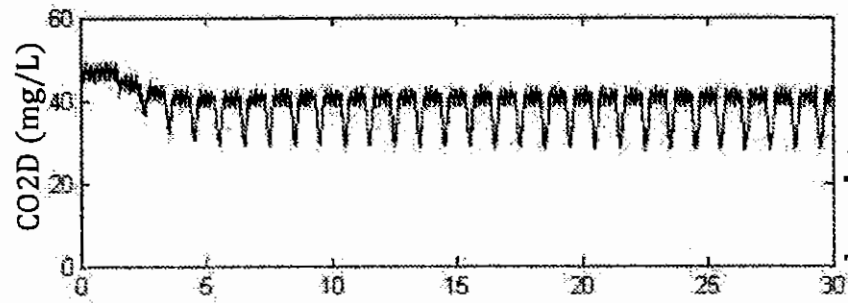


FIG.7b



FIG.8a



FIG.8b

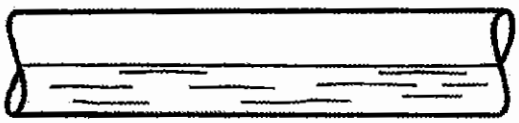

FIG.8c

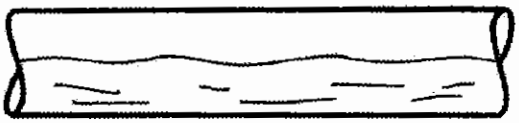

FIG.8d

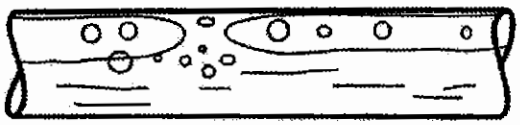

FIG.8e

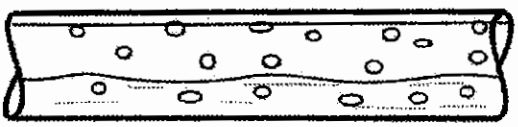

FIG.8f