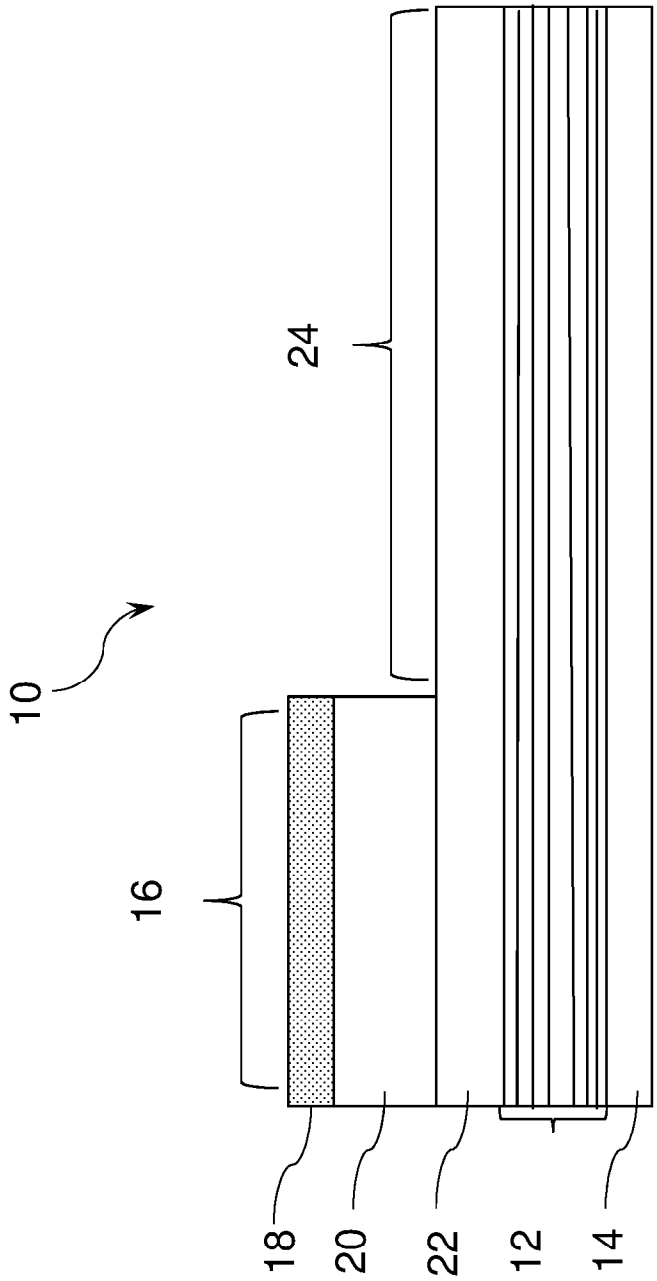

FIG. 1 (Prior Art)

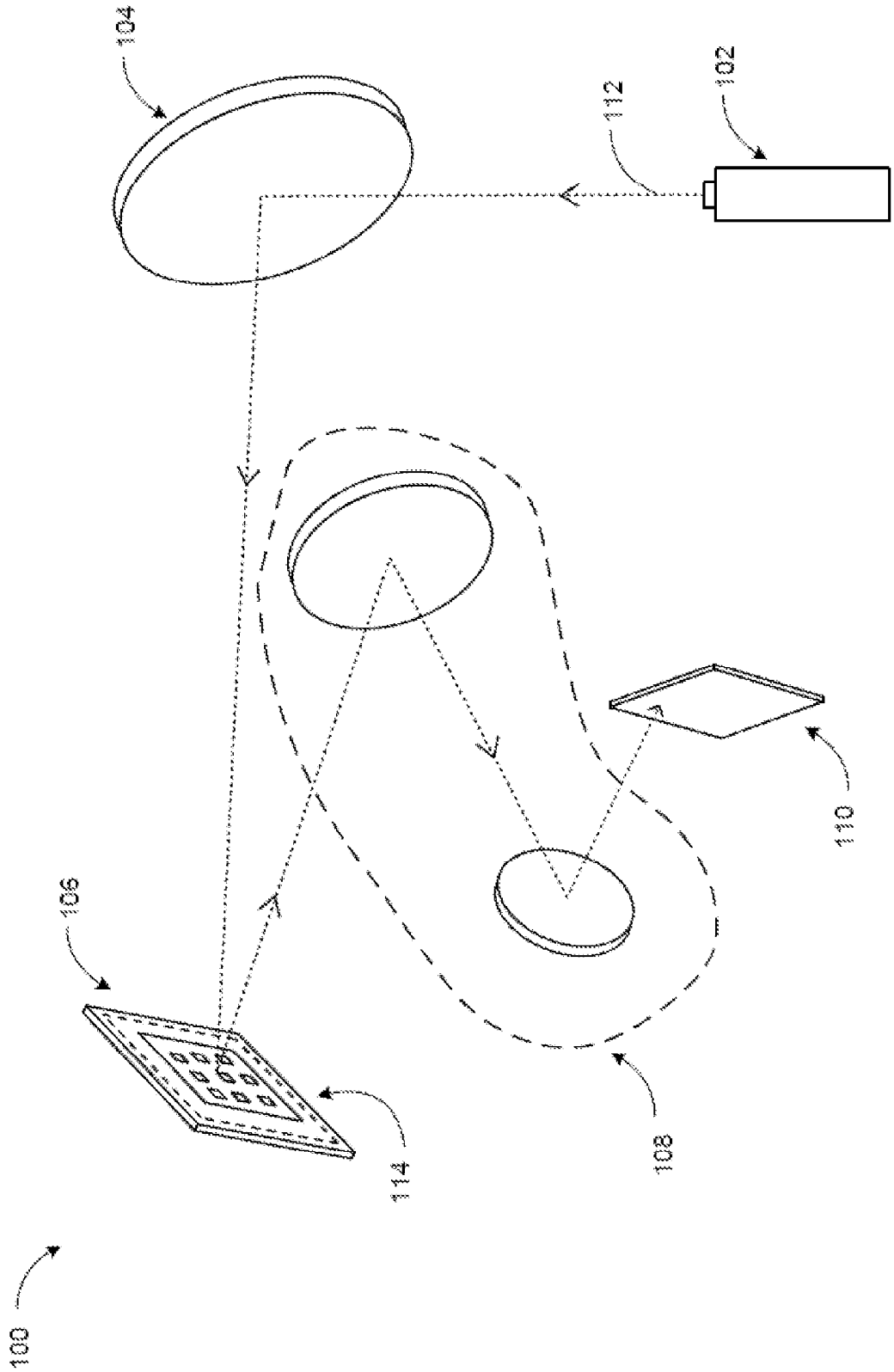

FIG. 2

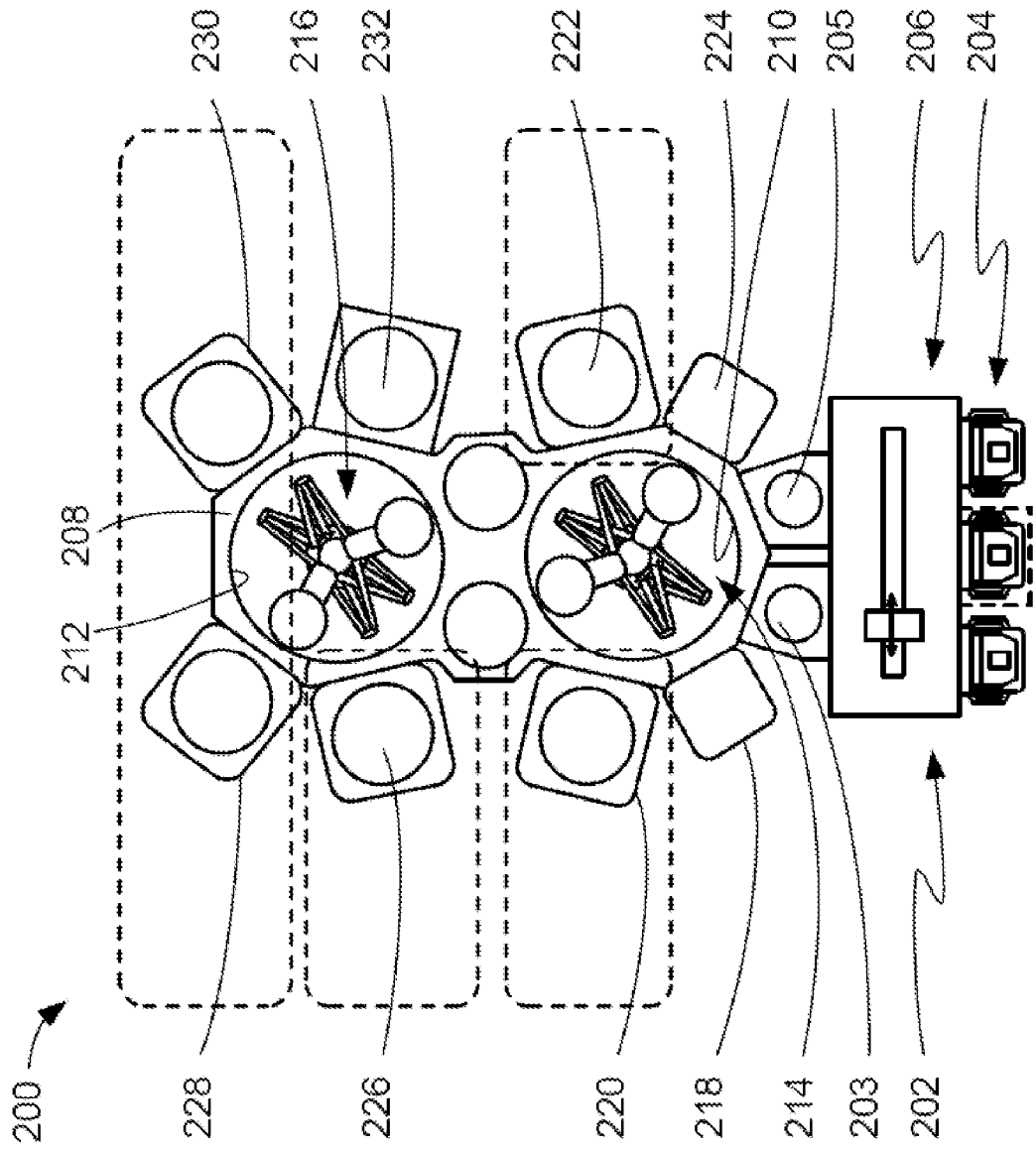
230
216
232
222
224
210
205
206
204
208
212
200
228
226
220
218
214
203
202

FIG. 3

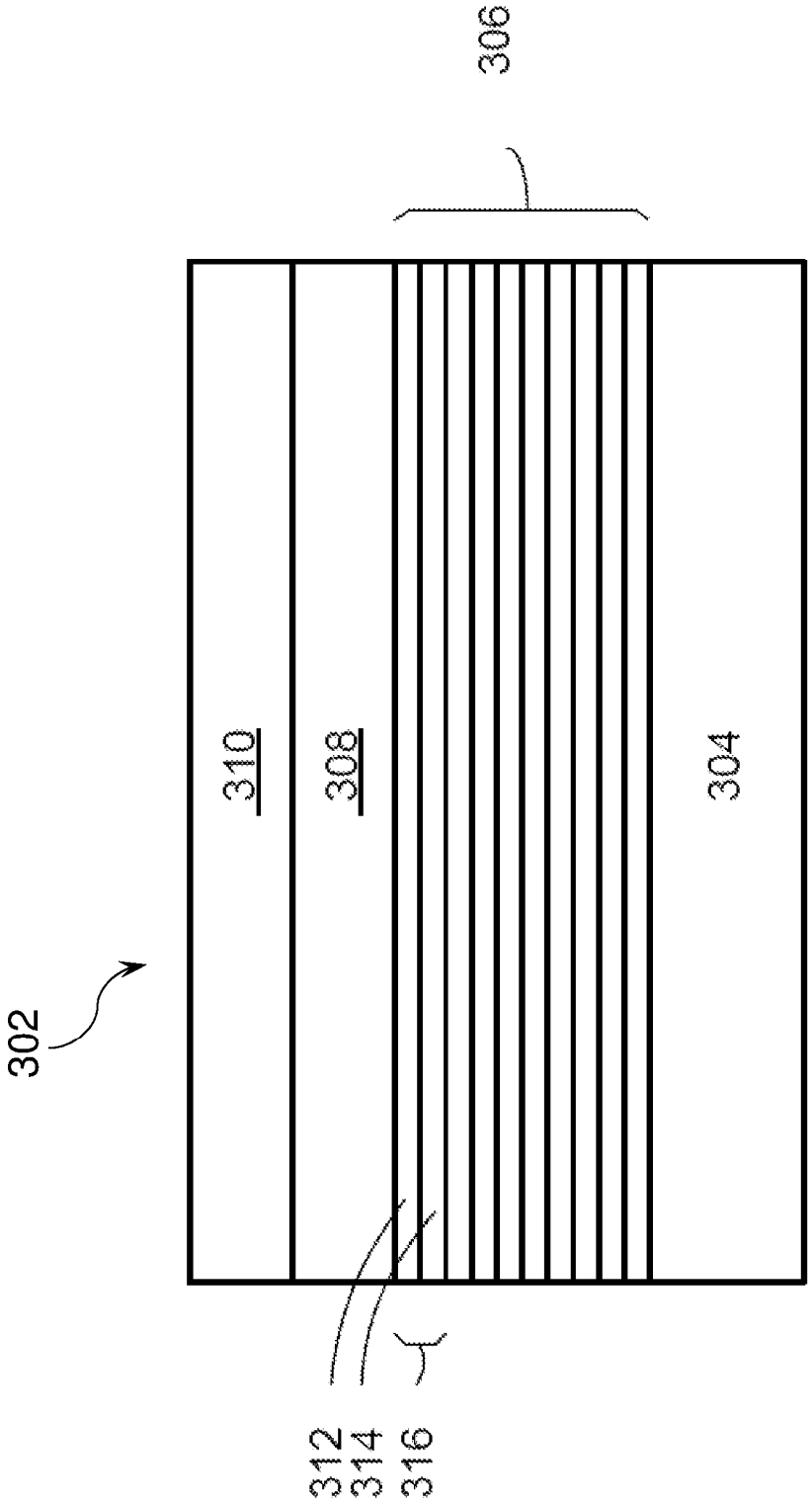

FIG. 4

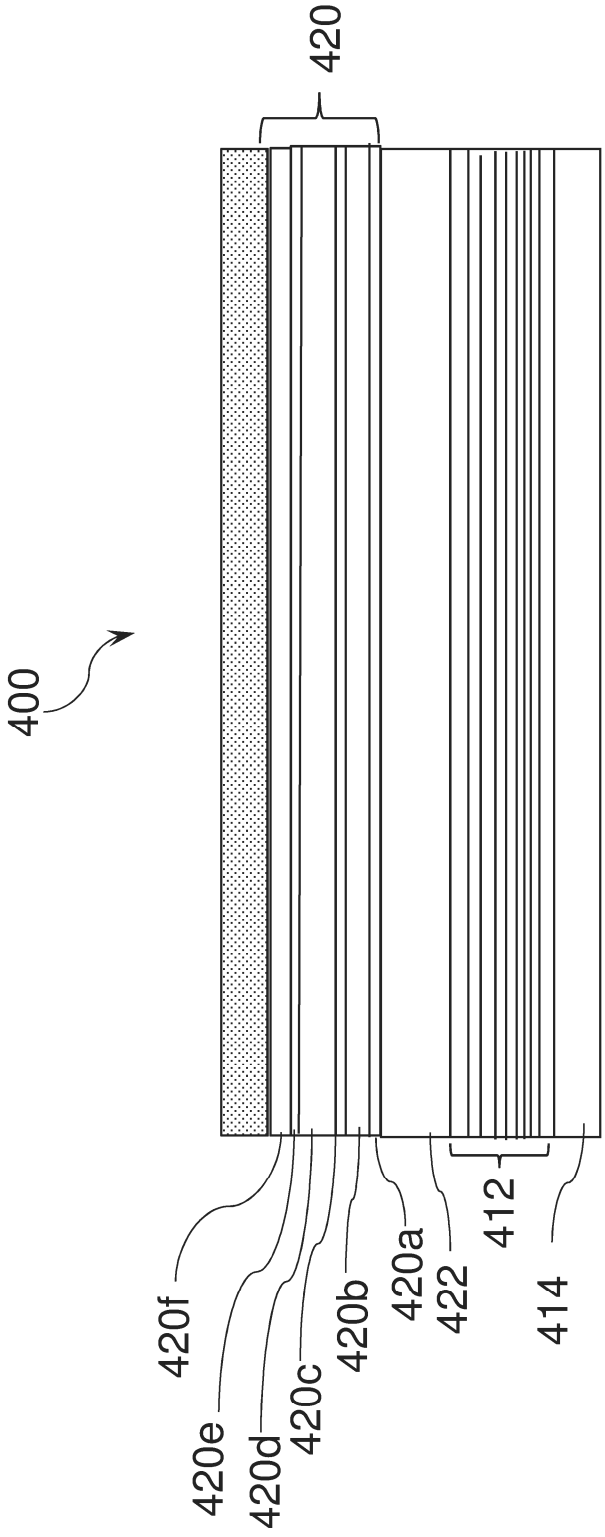

FIG. 5

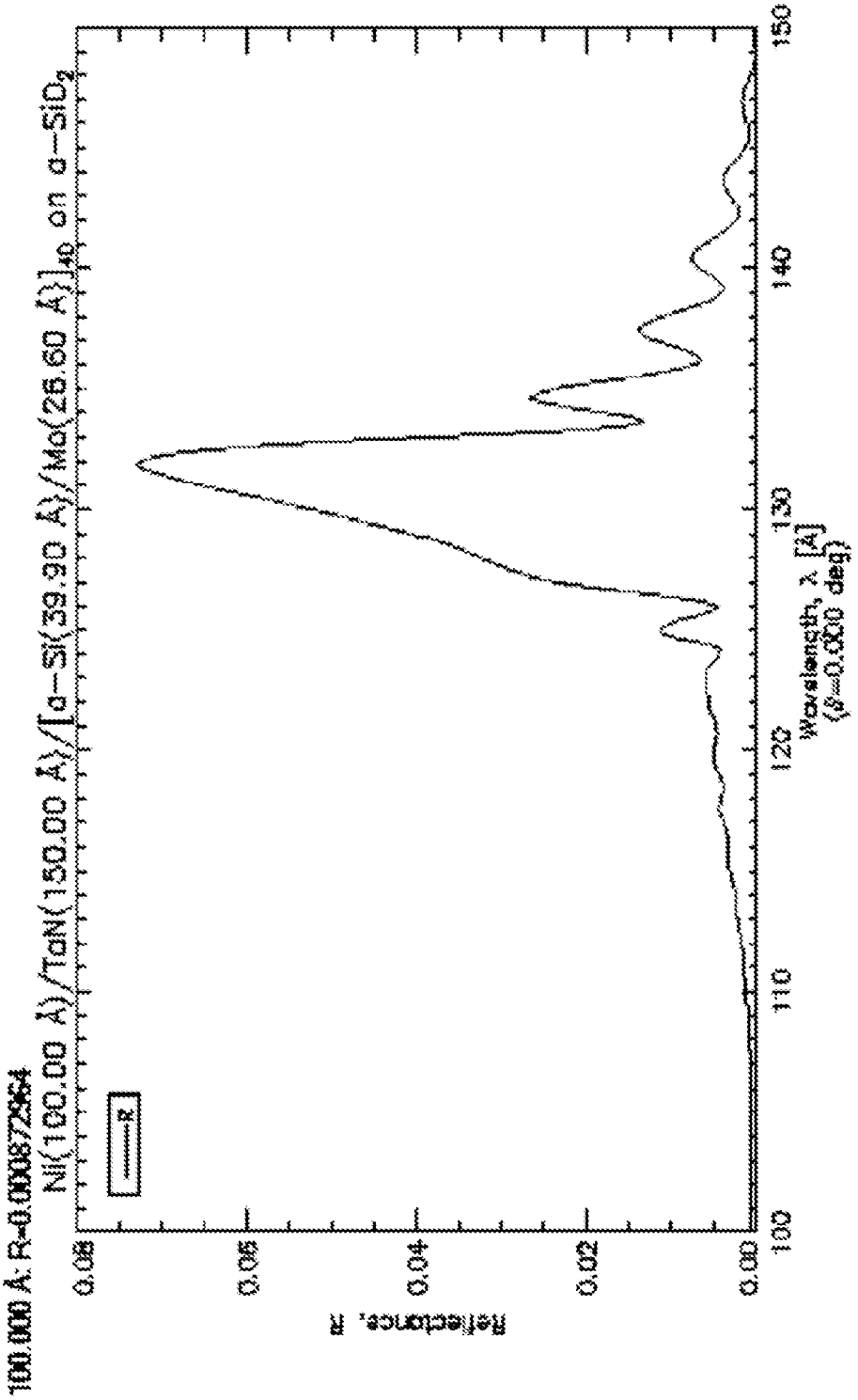
100.000 Å: R=0.000872954
Ni(100.00 Å)/TaN(150.00 Å)/[a−Si(39.90 Å)/Mo(26.60 Å)]40 on a−SiO2
R
Reflectance, R
0.08
0.06
0.04
0.02
0.00
100
110
120
130
140
150
Wavelength, λ [Å]
(θ=0.000 deg)

FIG. 6

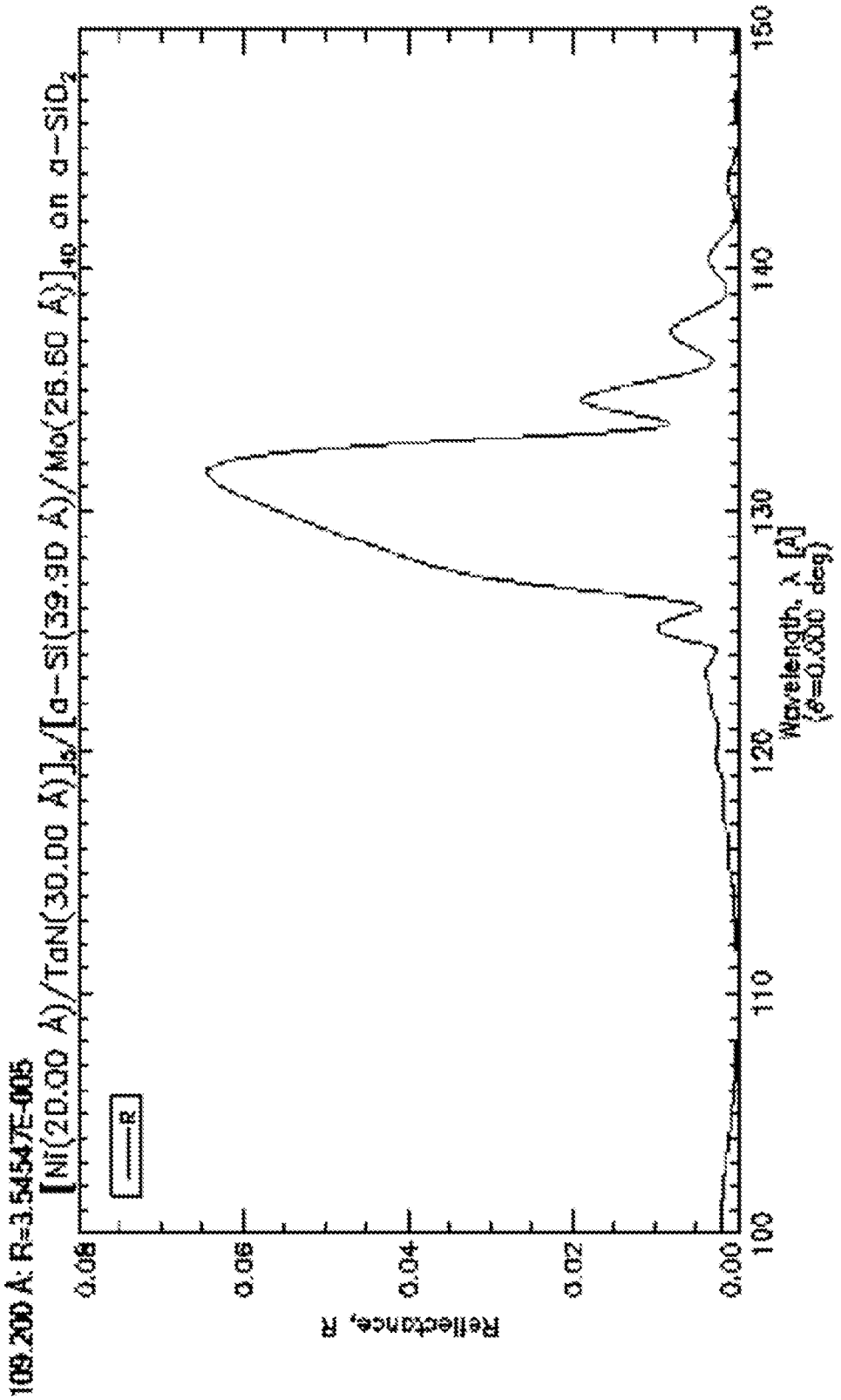
109.200 Å; R=3.54547E-005
[Ni(20.00 Å)/TaN(30.00 Å)]5/[a-Si(39.90 Å)/Mo(26.60 Å)]40 on a-SiO2
R
Reflectance, R
0.00
0.02
0.04
0.06
0.08
100
110
120
130
140
150
Wavelength, λ [Å]
(θ=0.000 deg)

FIG. 7

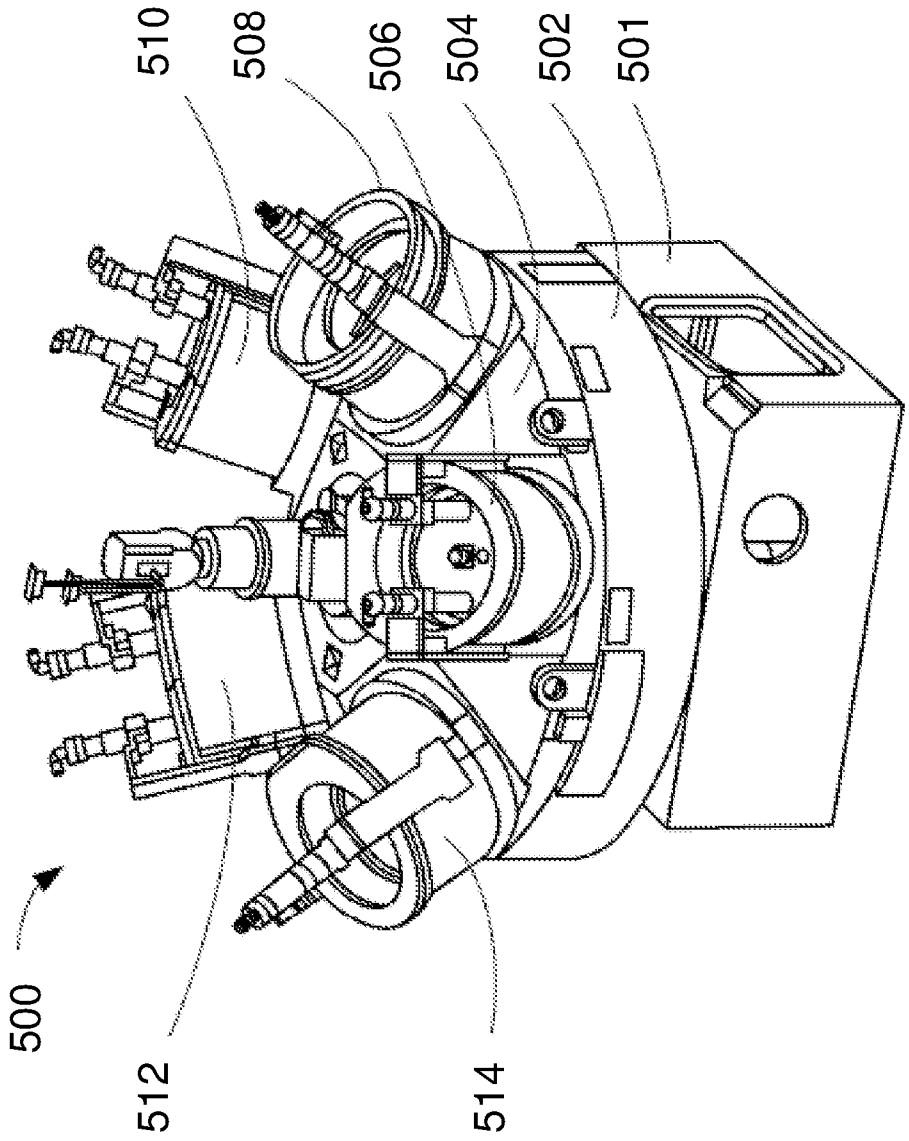

FIG. 8