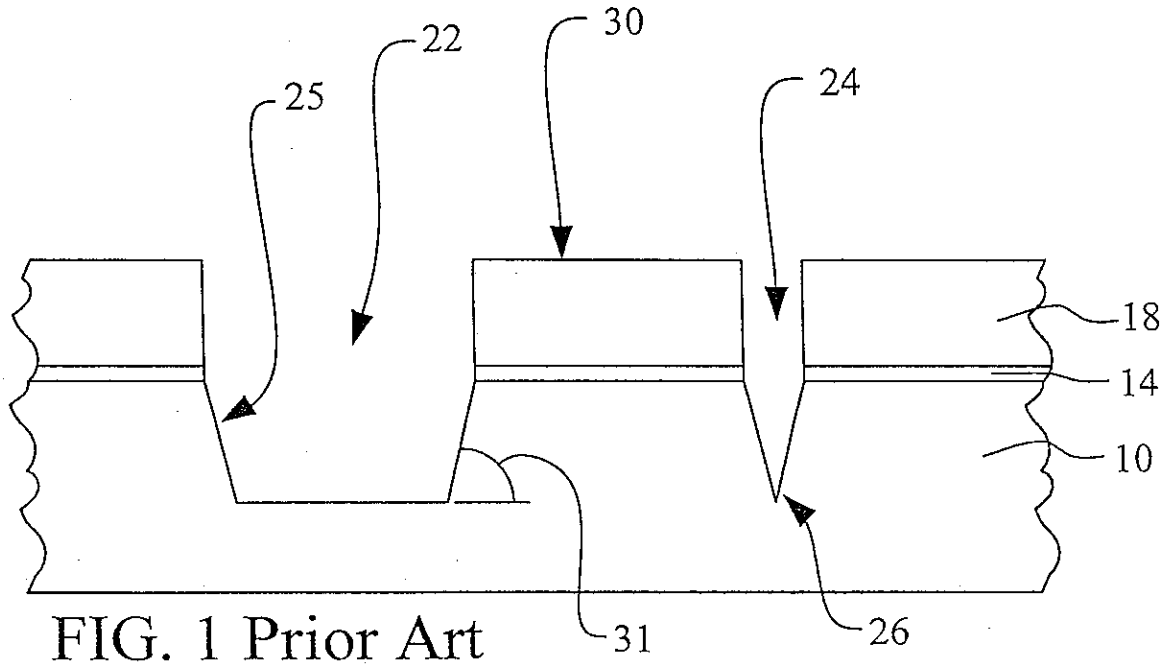

FIG. 1 Prior Art

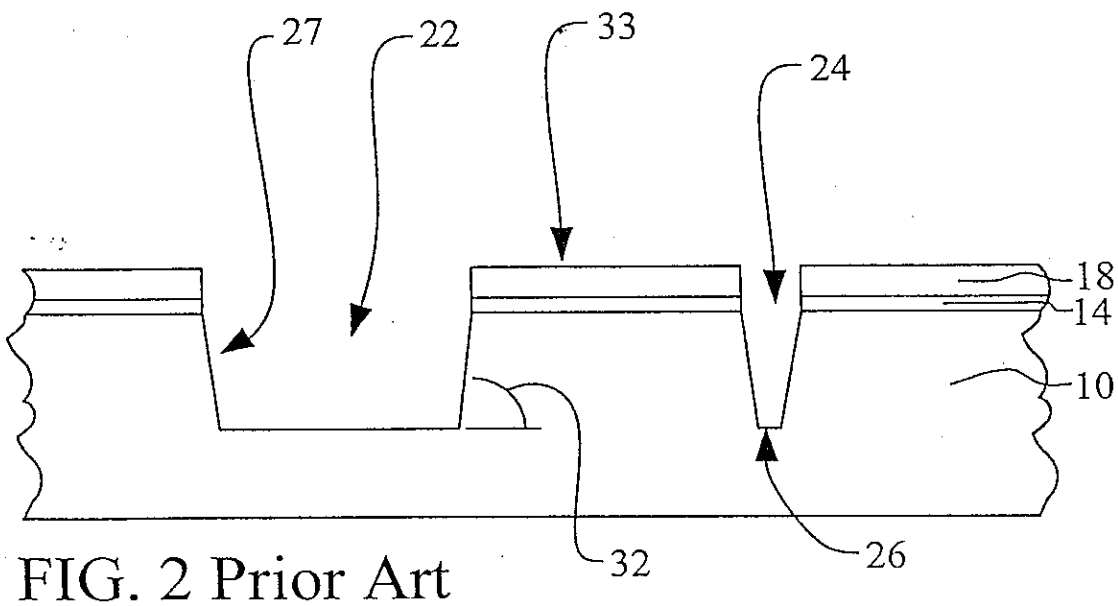

FIG. 2 Prior Art

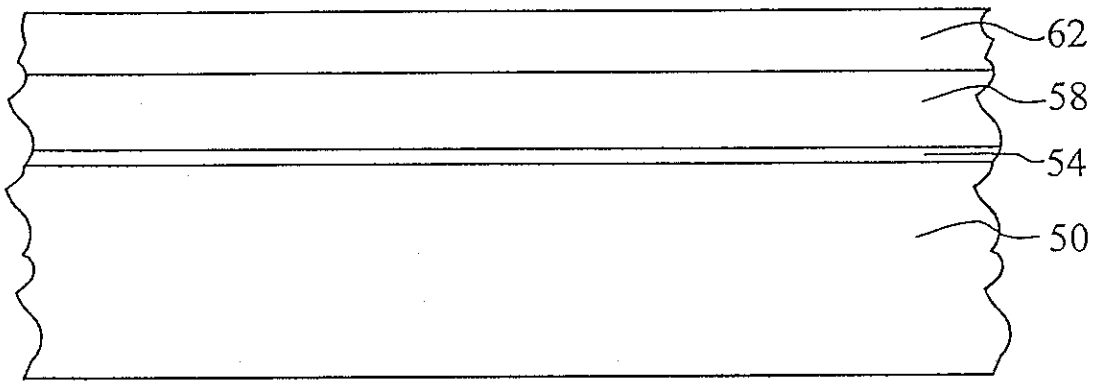

FIG. 3

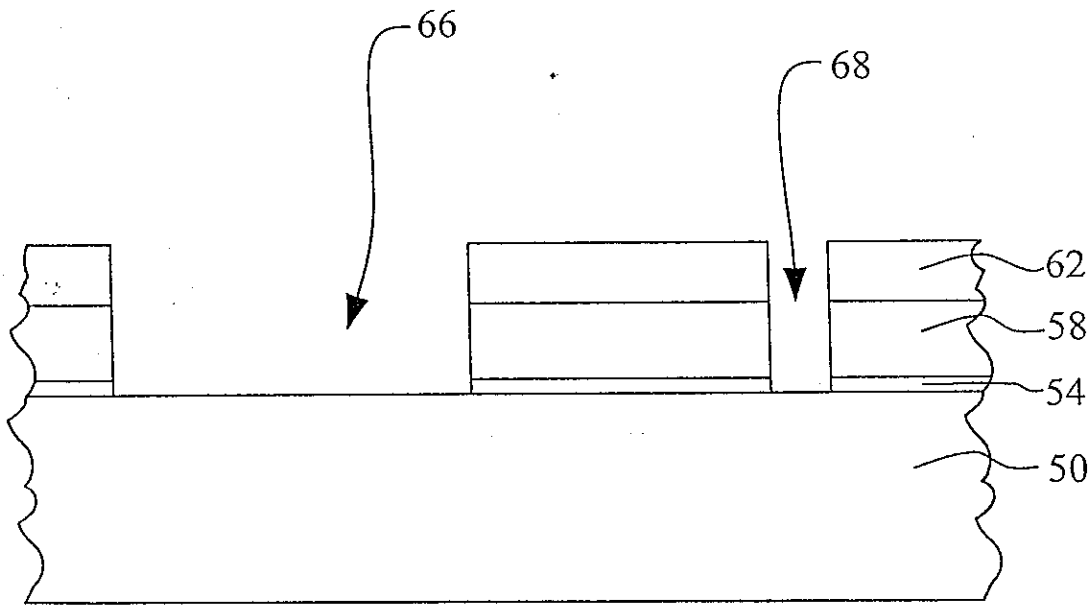

FIG. 4

15 MAR 2005

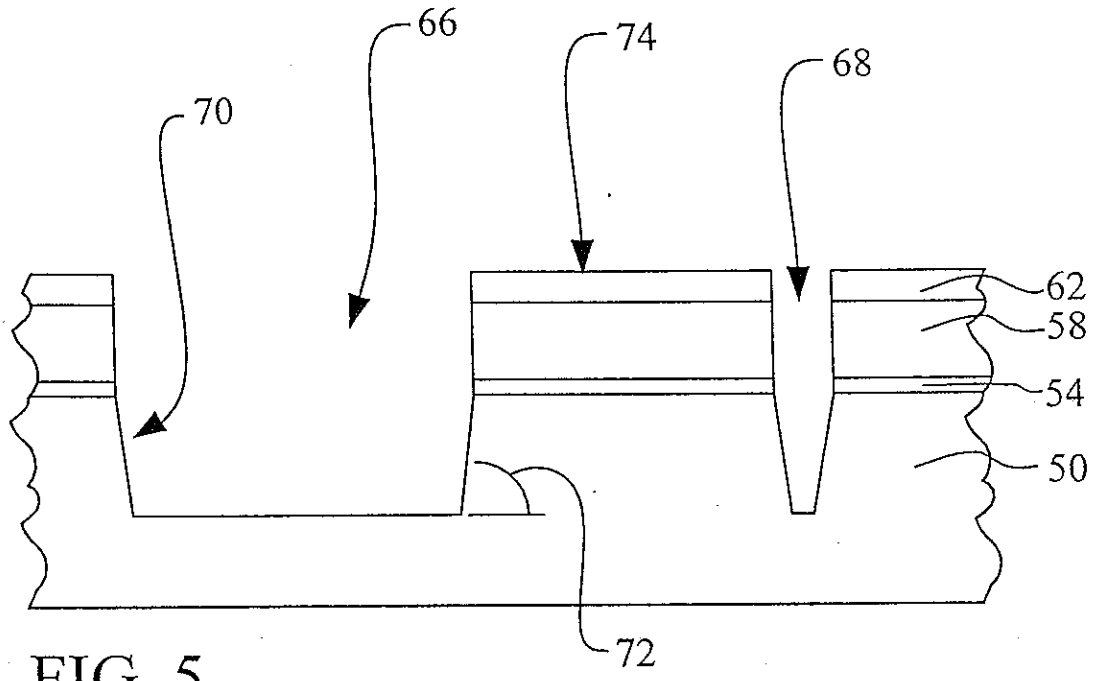

FIG. 5

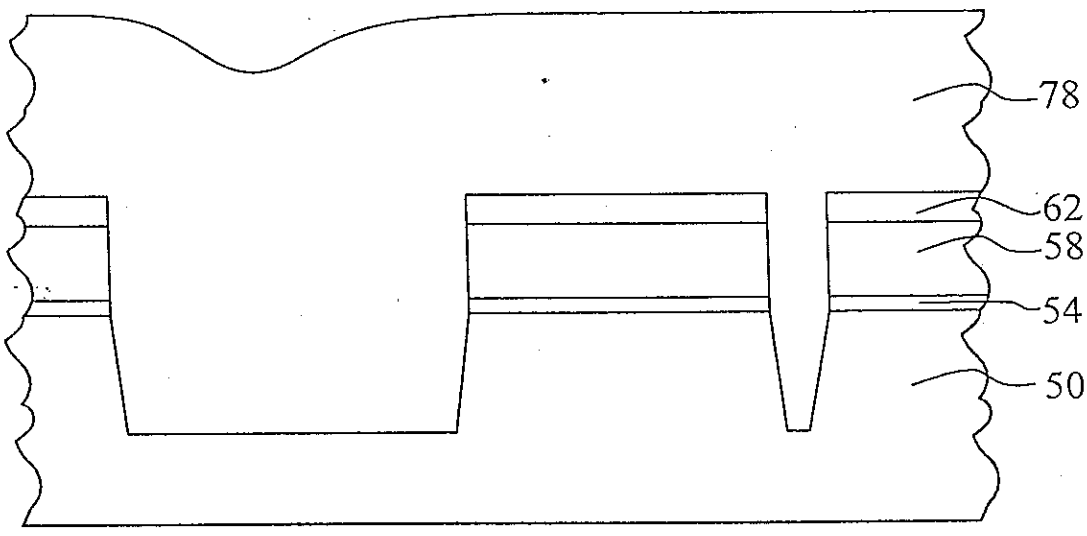

FIG. 6

15 MAR 2005

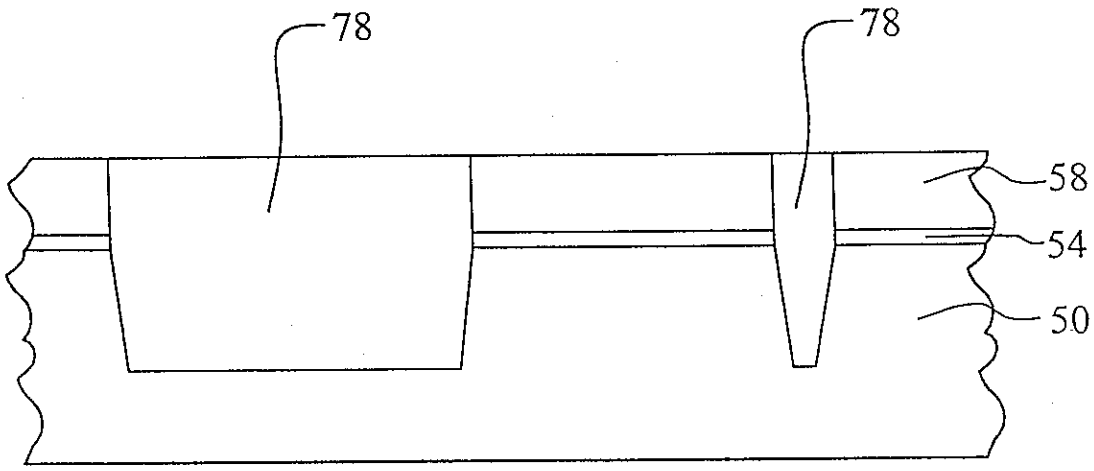

FIG. 7