Fig. 1

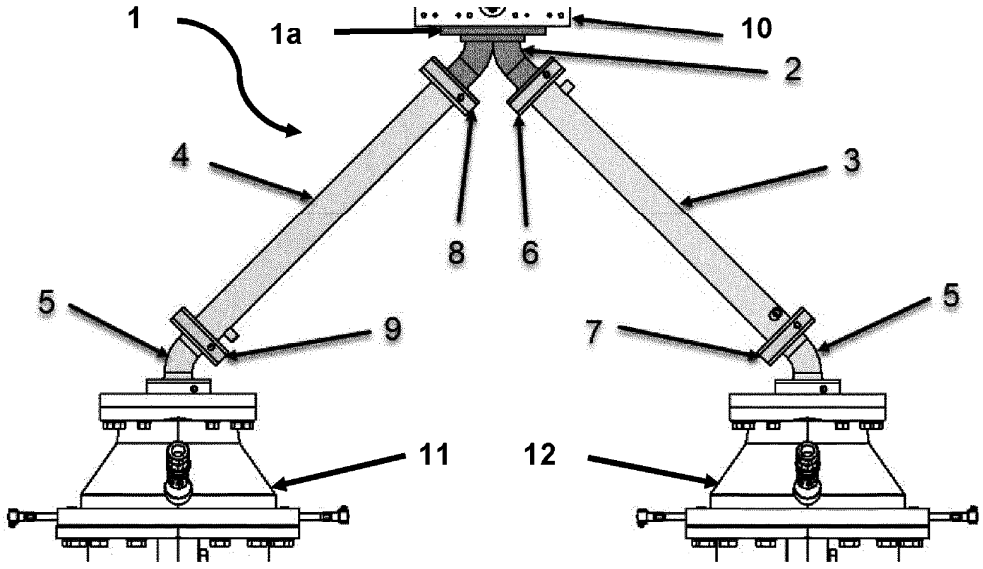

Fig. 2

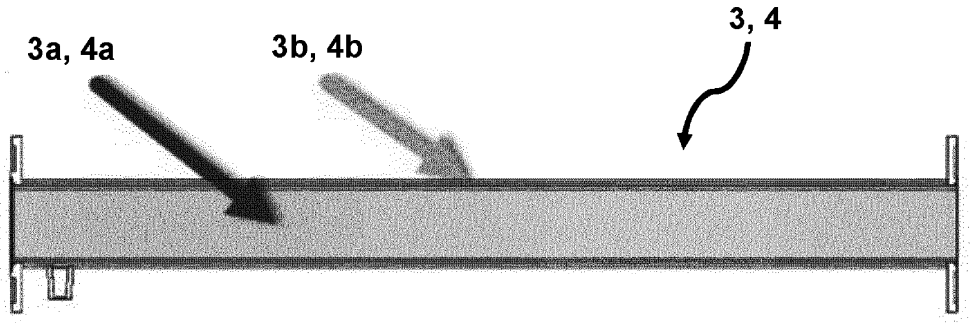

Fig. 3

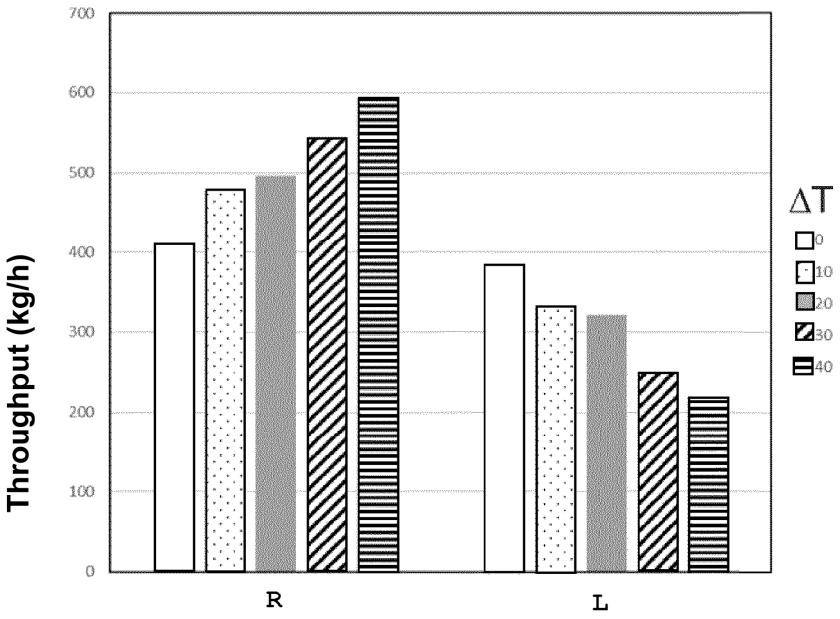

Fig. 4

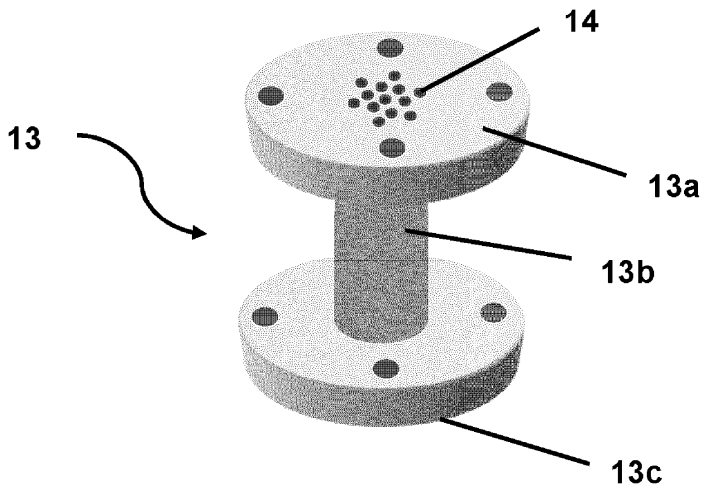

Fig. 5

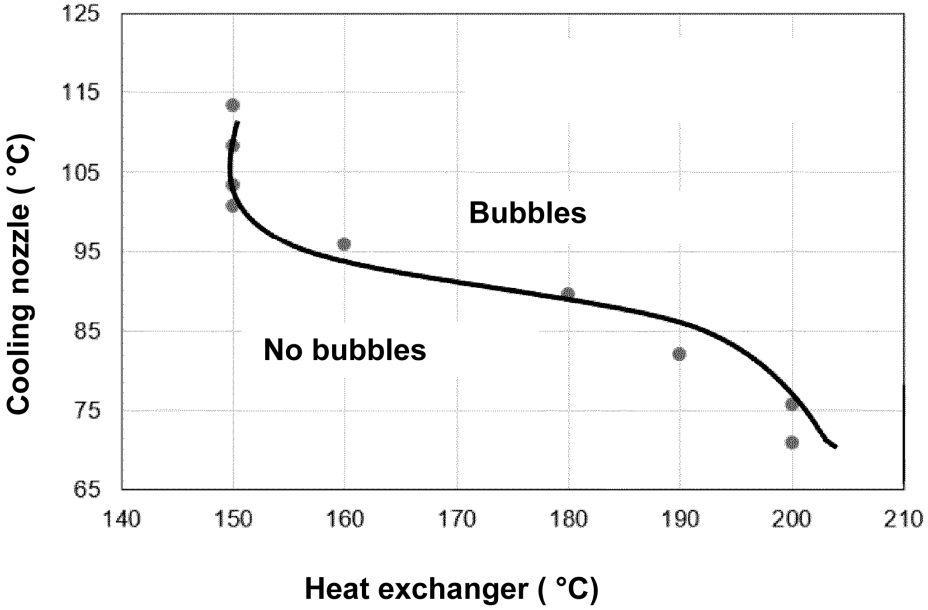
125
115
105
95
85
75
65
140
150
160
170
180
190
200
210
Cooling nozzle (°C)
Heat exchanger (°C)
Bubbles
No bubbles