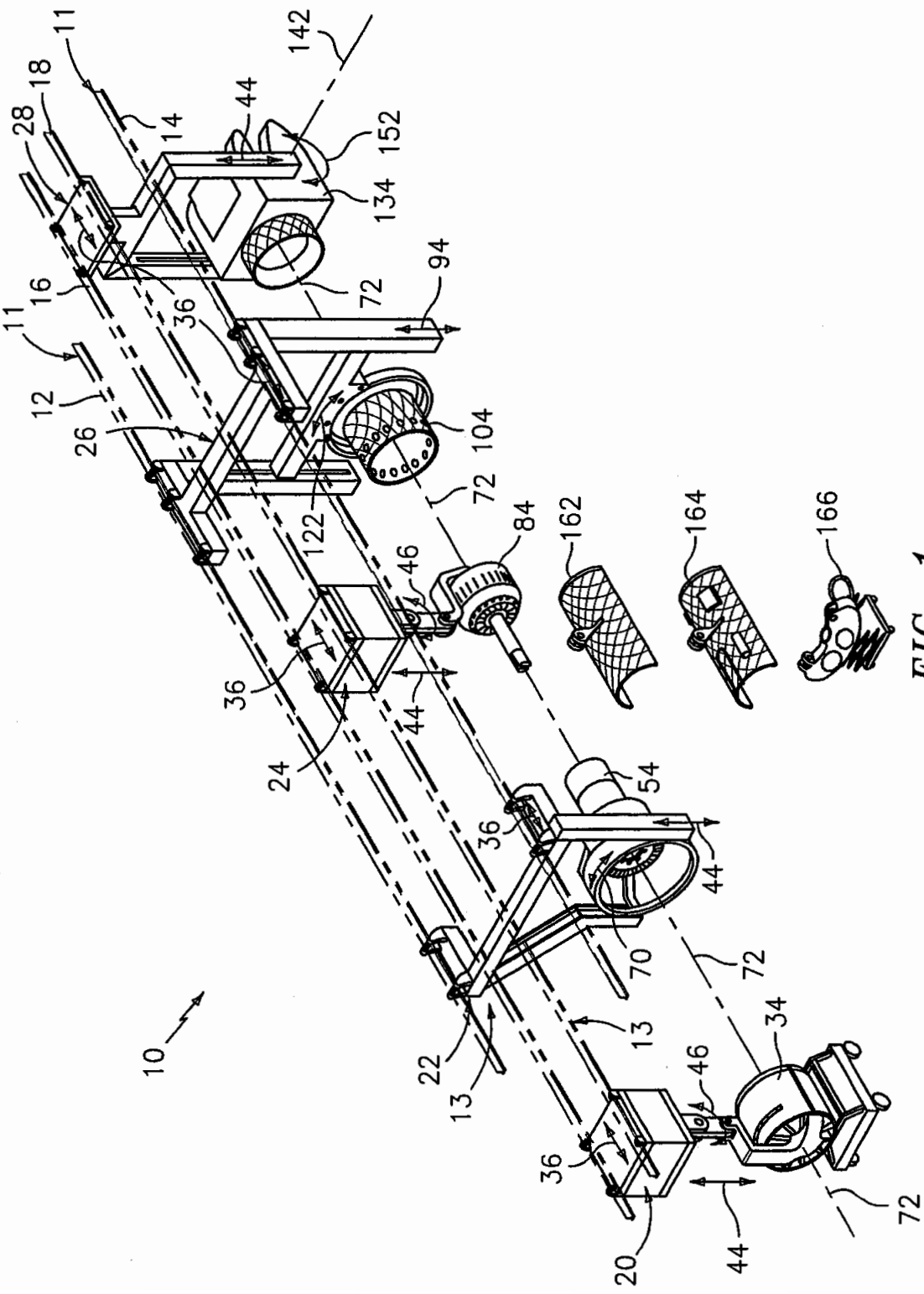
10
11
18
28
14
44
142
152
134
16
36
72
94
11
12
26
104
72
122
84
162
164
166
46
36
44
24
54
36
44
70
72
13
22
13
34
46
36
20
44
72

FIG. 1

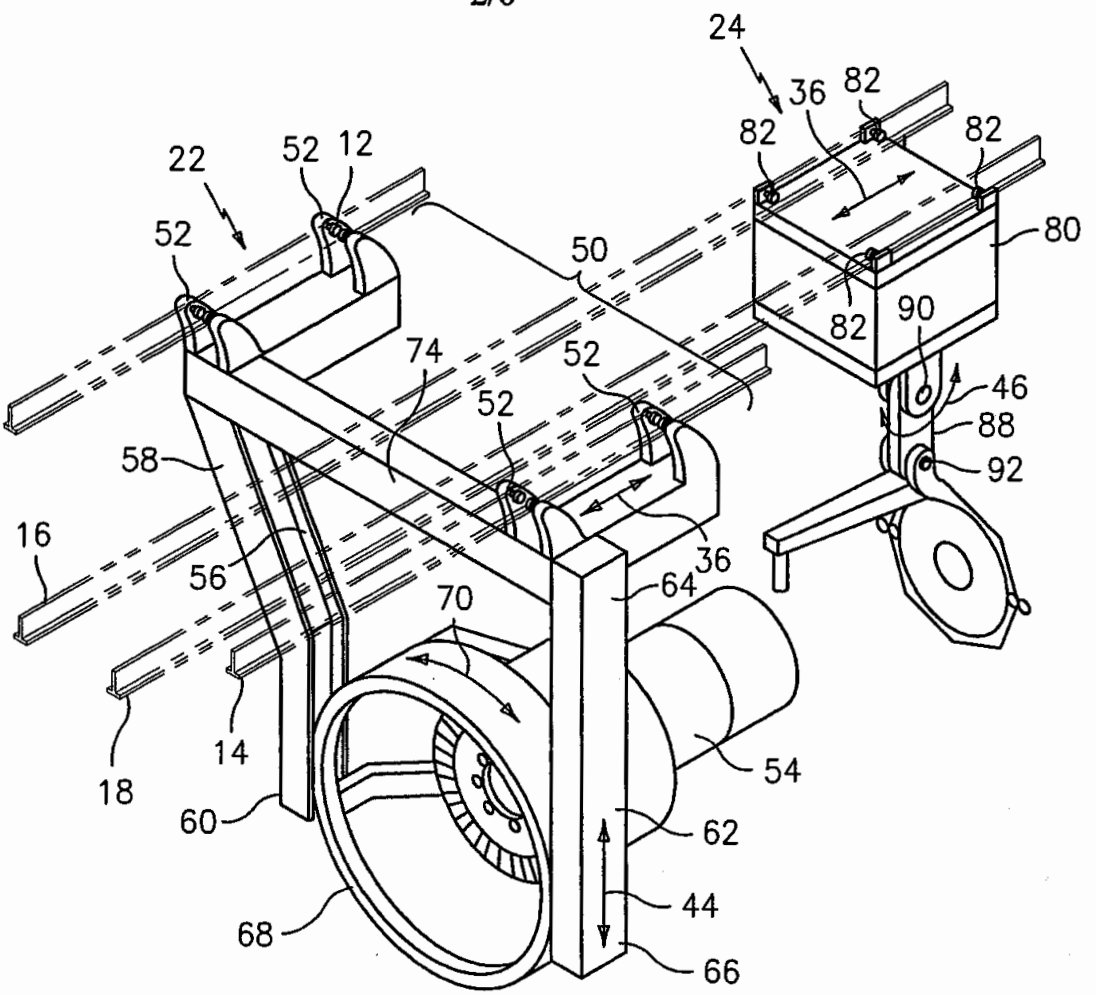
24
36
82
82
82
82
22
52
12
52
50
80
82
90
74
52
52
46
88
58
92
16
56
36
64
70
14
54
18
60
62
44
68
66

FIG. 2

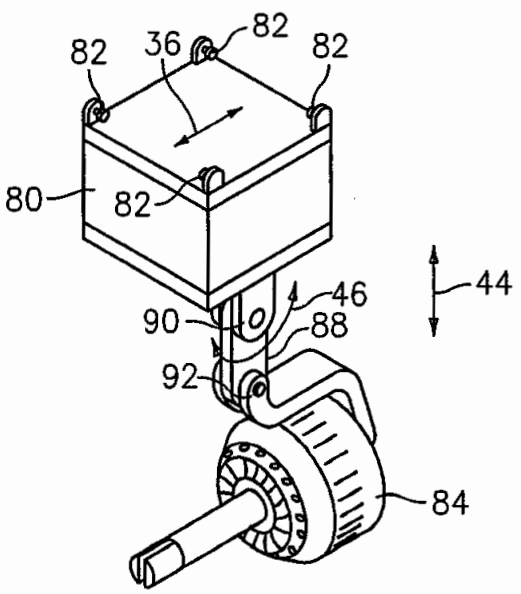
82
36
82
82
80
82
44
46
90
88
92
84

FIG. 3

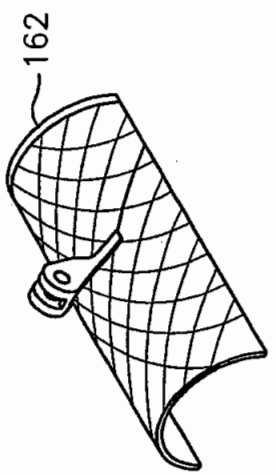

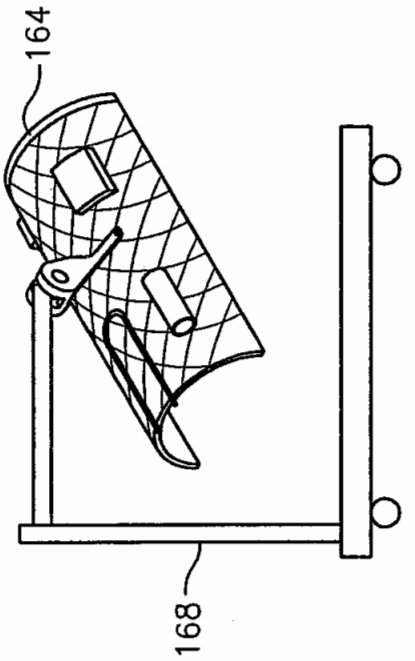

FIG. 4B

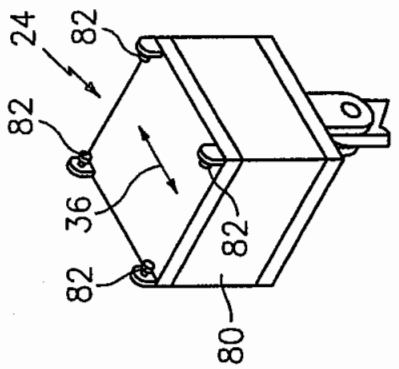

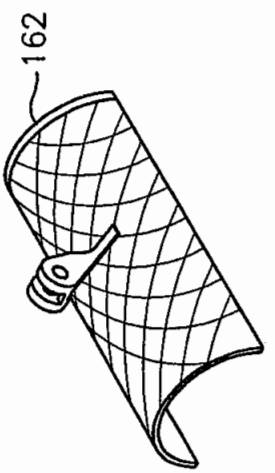

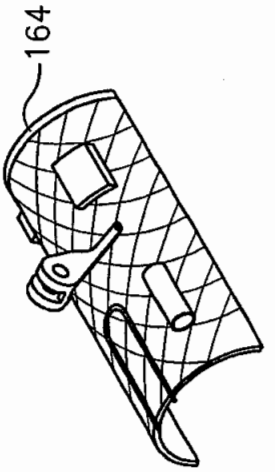

FIG. 4A

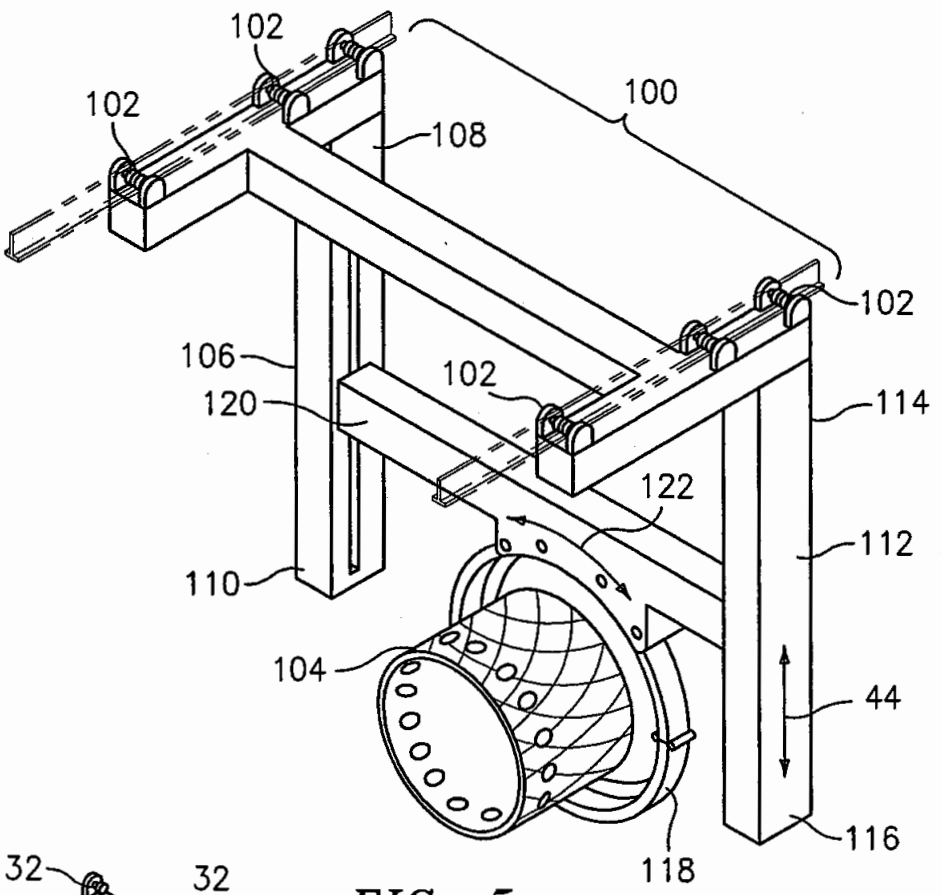
102
102
100
108
102
106
102
120
114
122
112
110
104
44
116
118

FIG. 5

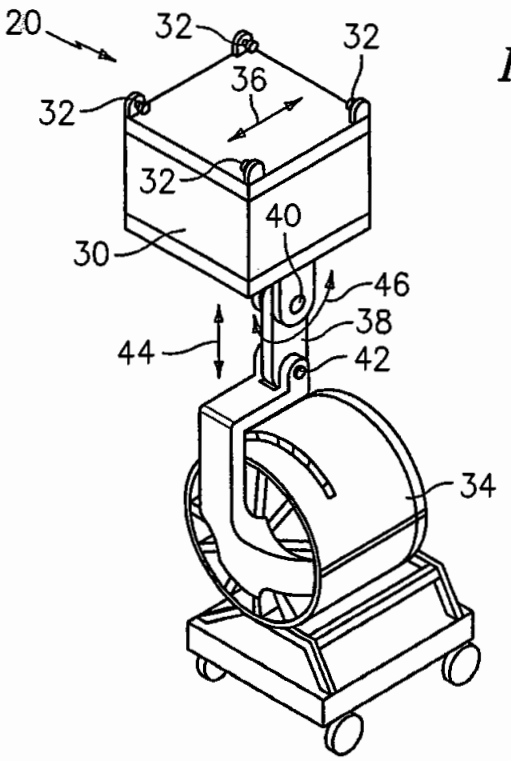
20
32
32
36
32
32
40
30
46
38
44
42
34

FIG. 6

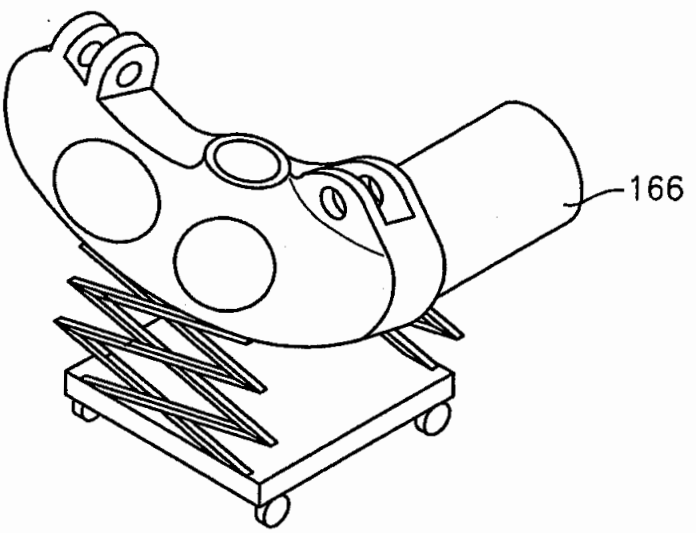
166

FIG. 7

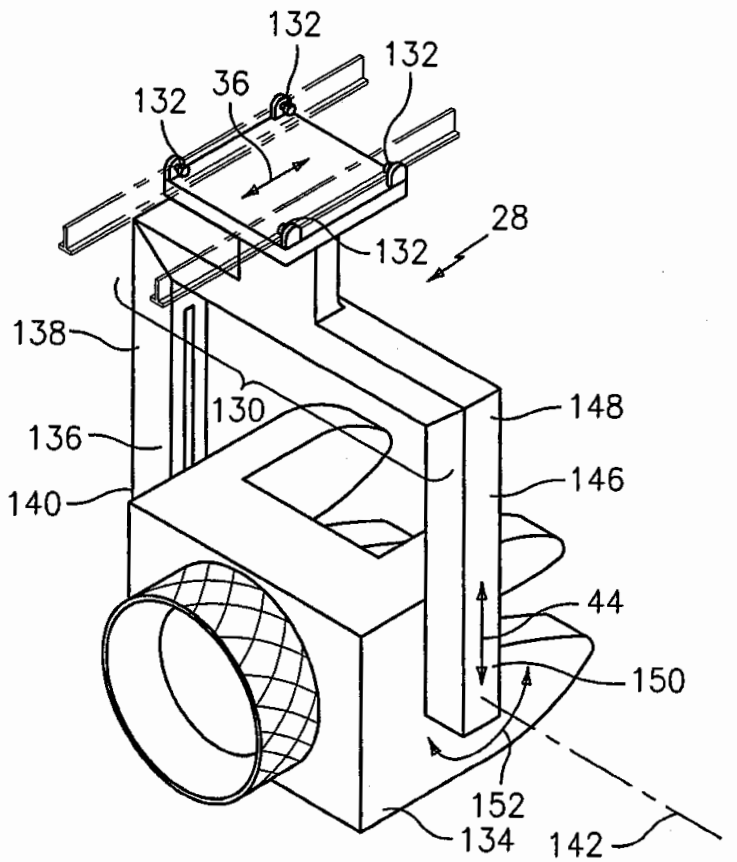
132
132
132
36
28
132
138
130
148
136
146
140
44
150
152
134
142

FIG. 8

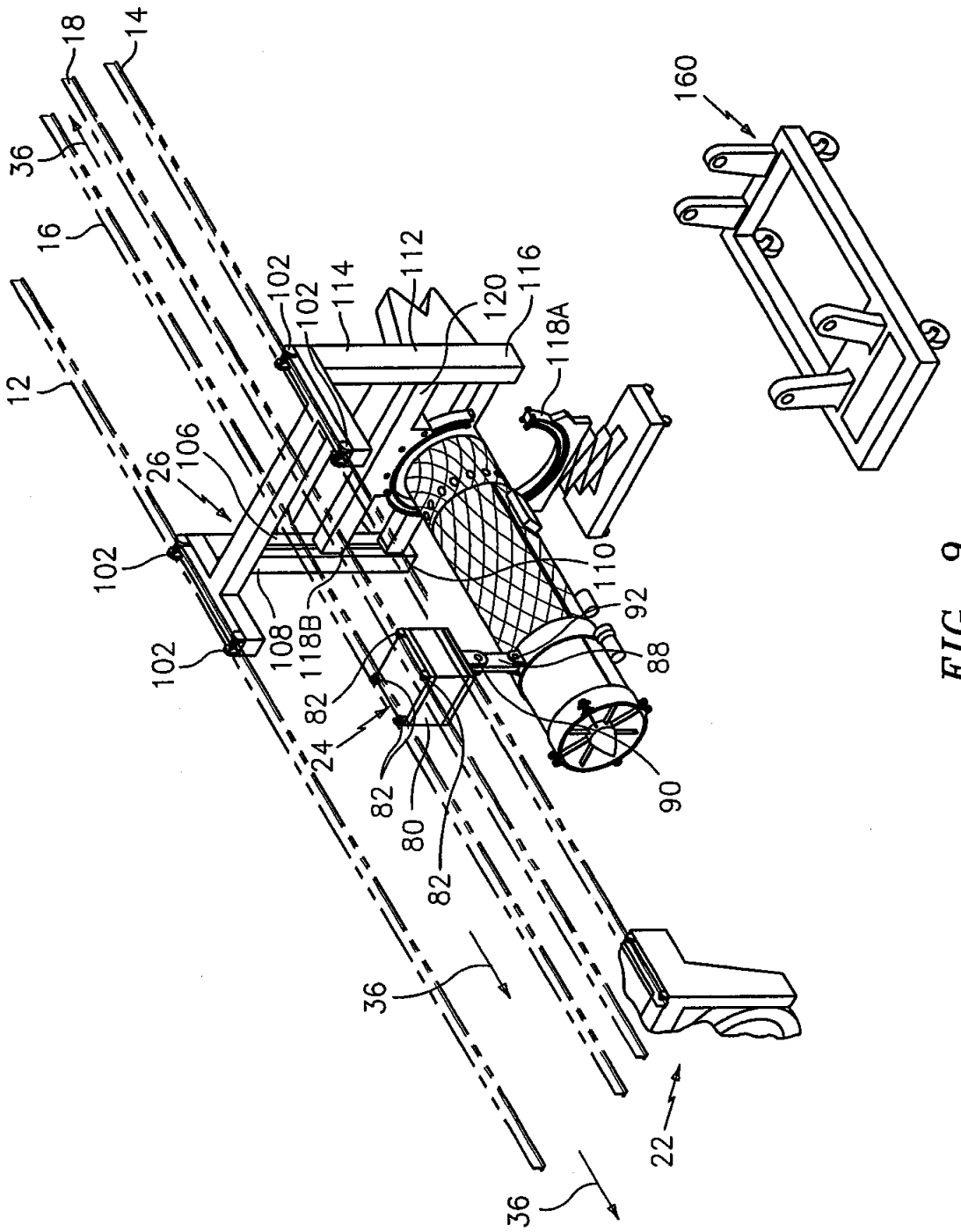
18
14
36
16
12
102
102
114
112
120
116
118A
26
106
102
102
108
118B
110
92
88
82
24
82
80
82
90
36
22
36
160

FIG. 9