Fig. 1

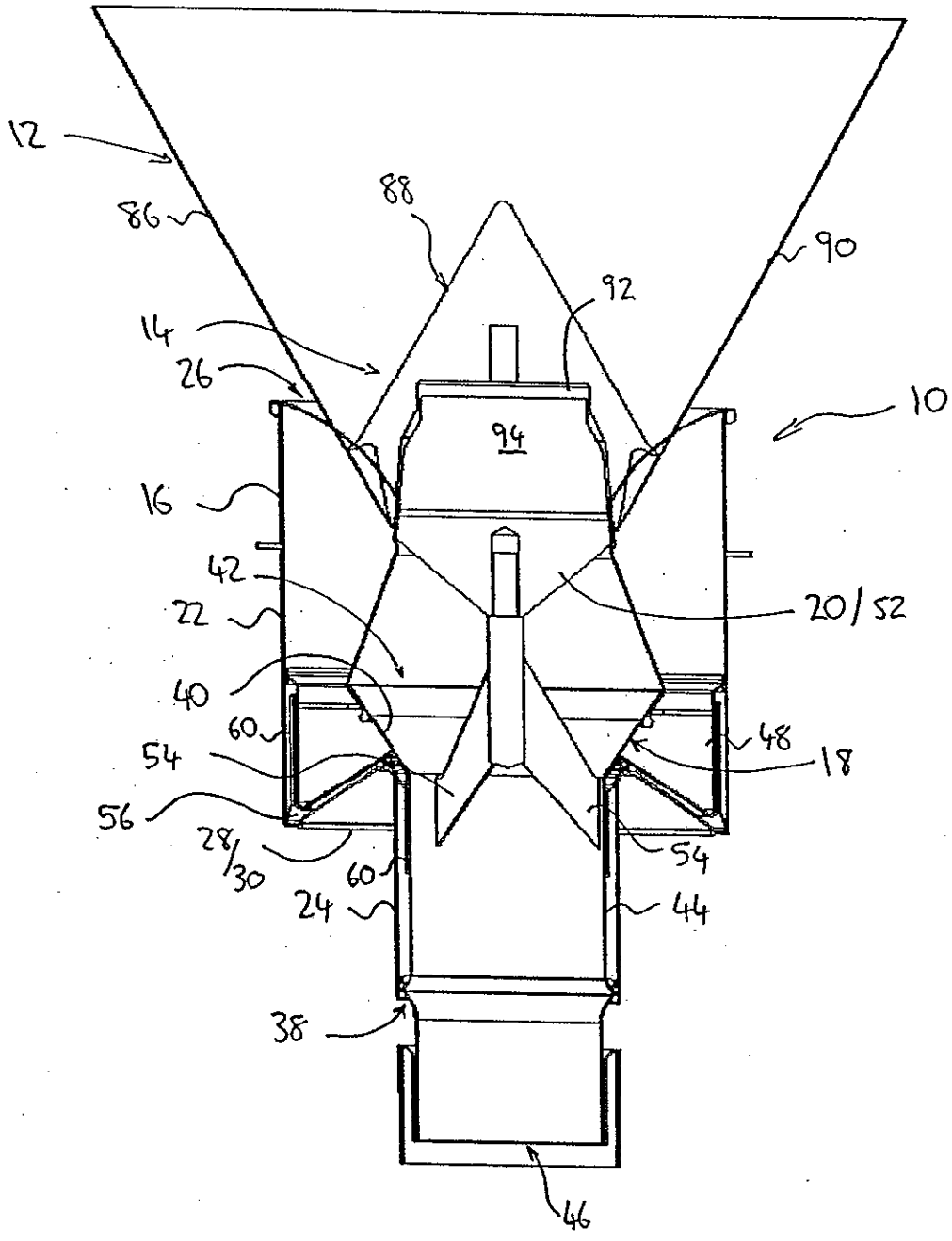
12
86
88
90
92
14
26
10
94
16
42
20/52
22
40
60
48
54
18
56
28/30
60
54
24
44
38
46

Fig. 2

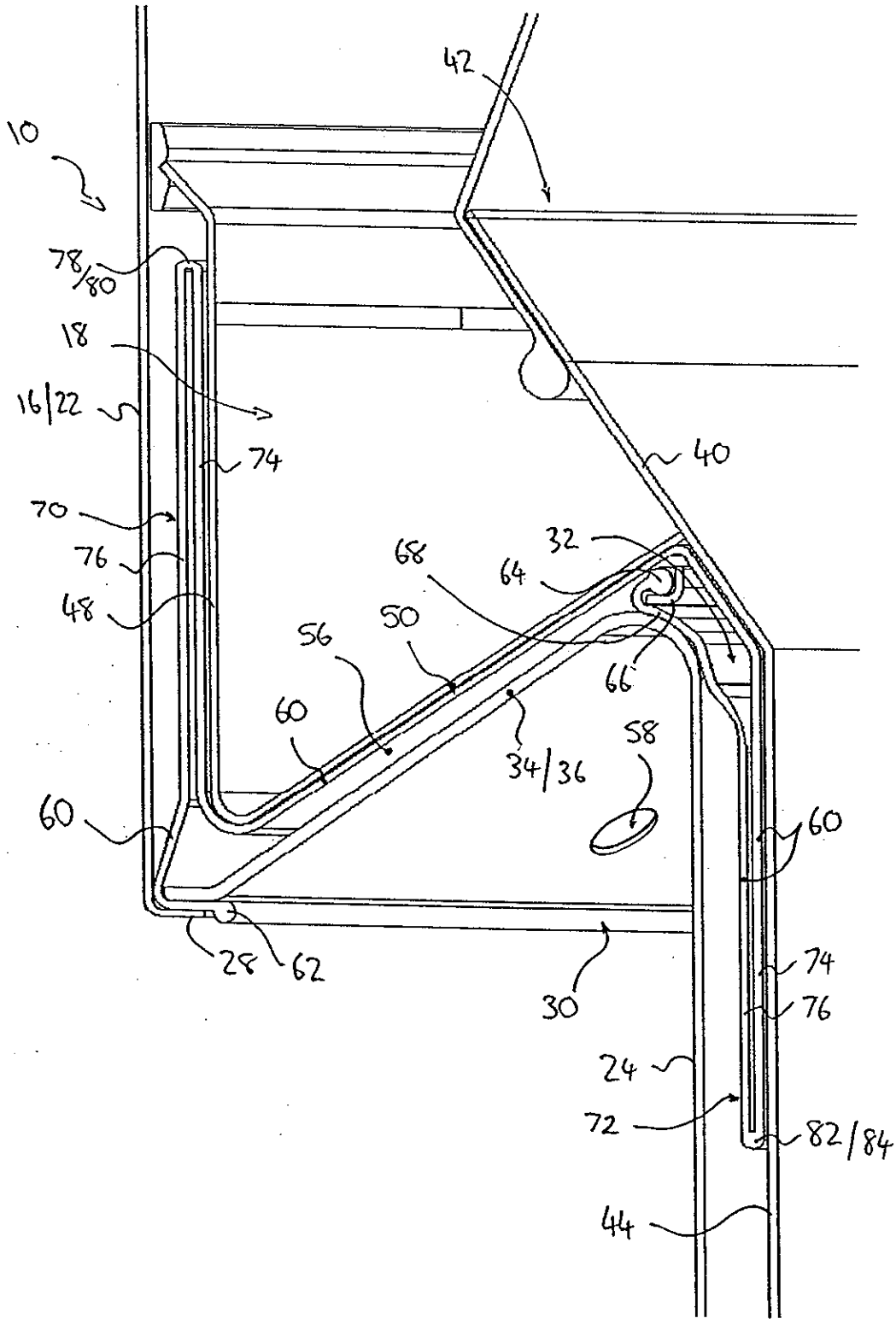
10
42
78/80
18
16/22
74
40
70
76
48
68
64
32
56
50
66
60
34/36
58
60
60
28
62
30
74
76
24
72
82/84
44

Fig. 3

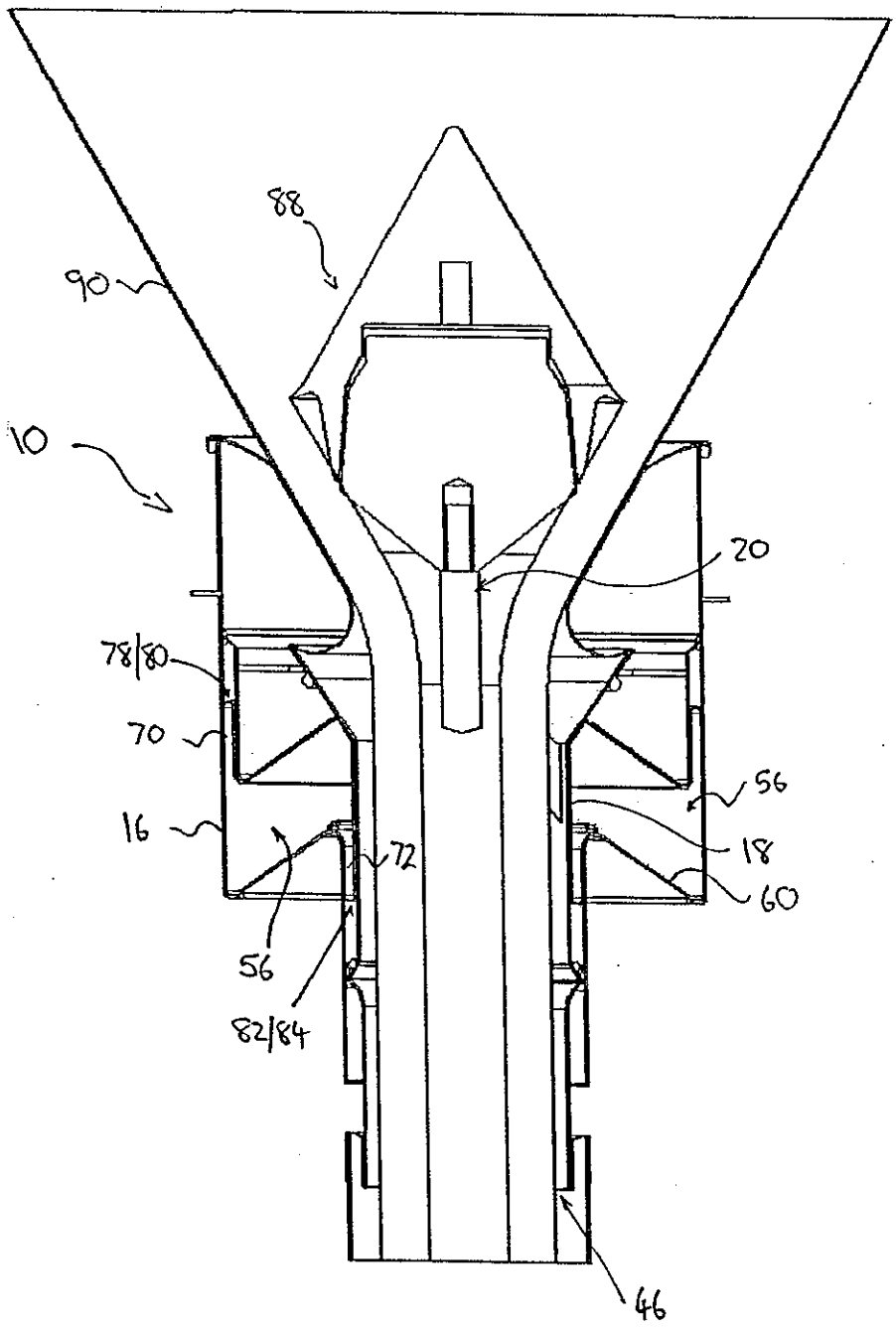

Fig. 4

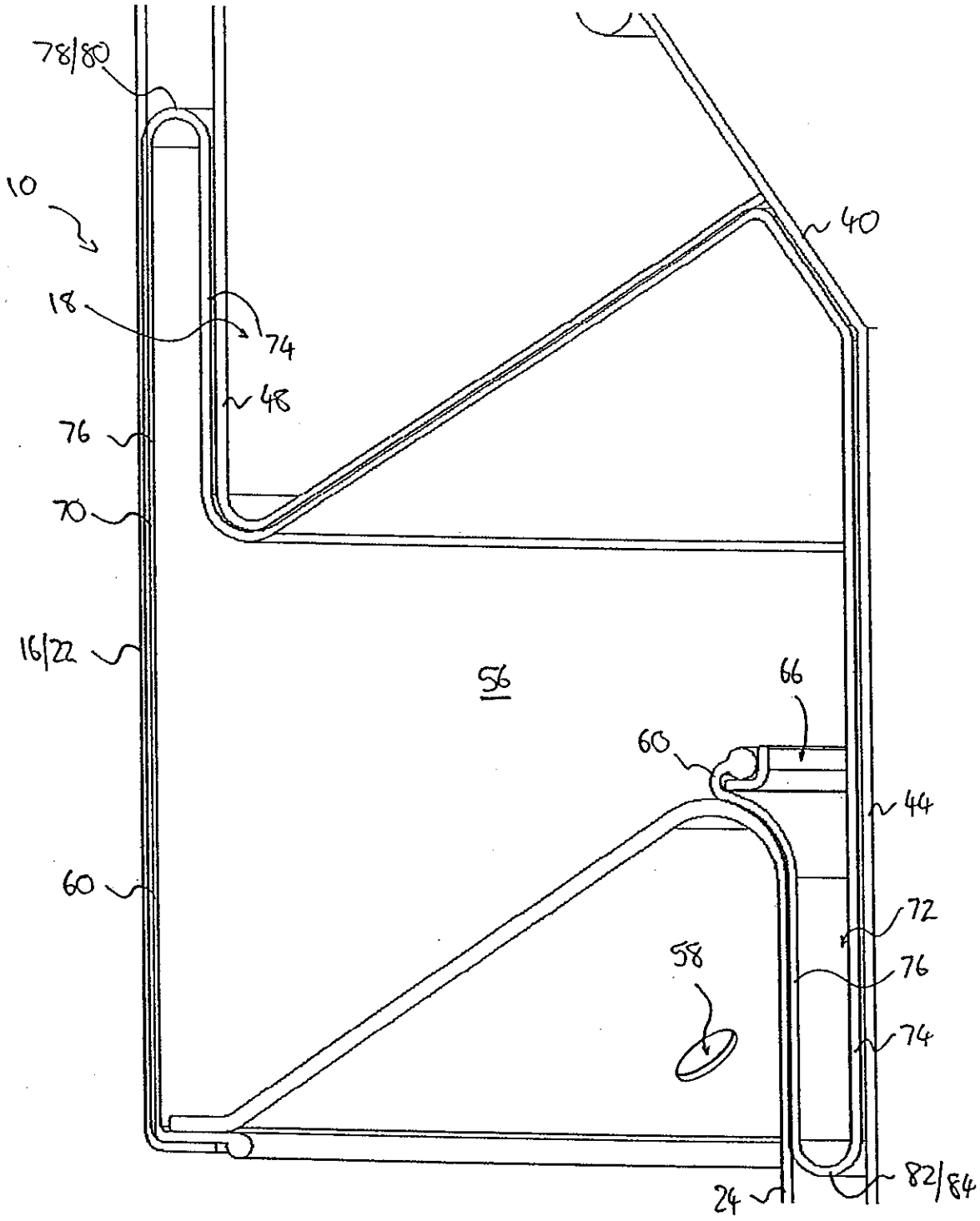

Fig. 5

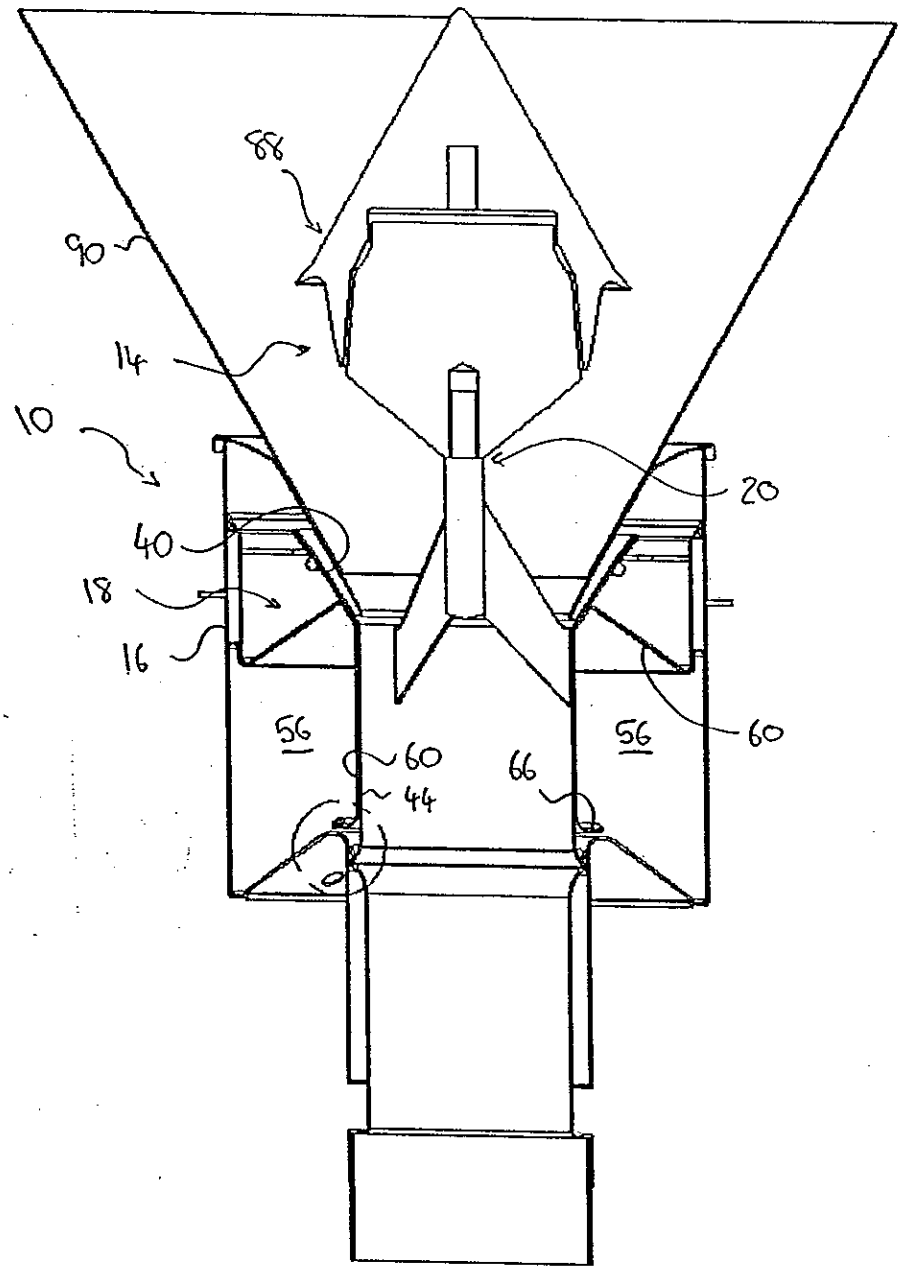

Fig. 6

