(12) NACH DEM VERTRAG ÜBER DIE INTERNATIONALE ZUSAMMENARBEIT AUF DEM GEBIET DES PATENTWESENS (PCT) VERÖFFENTLICHTE INTERNATIONALE ANMELDUNG

(19) Weltorganisation für geistiges Eigentum
Internationales Büro

(43) Internationales Veröffentlichungsdatum
27. Oktober 2005 (27.10.2005)

PCT

(10) Internationale Veröffentlichungsnummer
WO 2005/100149 A1

(51) Internationale Patentklassifikation[7]: B63H 9/06

(21) Internationales Aktenzeichen: PCT/EP2005/004185

(22) Internationales Anmeldedatum:
19. April 2005 (19.04.2005)

(25) Einreichungssprache: Deutsch

(26) Veröffentlichungssprache: Deutsch

(30) Angaben zur Priorität:
10 2004 018 837.8 19. April 2004 (19.04.2004) DE

(71) Anmelder *(für alle Bestimmungsstaaten mit Ausnahme von US)*: **SKYSAILS GMBH & CO. KG** [DE/DE]; Veritaskai 3, 21079 Hamburg (DE).

(72) Erfinder; und
(75) Erfinder/Anmelder *(nur für US)*: **WRAGE, Stephan** [DE/DE]; Bahrenfelder Str. 137a, 22765 Hamburg (DE).

MÜLLER, Stefan [AT/DE]; Kammerer-Jungmann-Str. 11a, 85375 Neufahrn (DE).

(74) Anwalt: **GLAWE, DELFS, MOLL**; Rothenbaumchaussee 58, 20148 Hamburg (DE).

(81) Bestimmungsstaaten *(soweit nicht anders angegeben, für jede verfügbare nationale Schutzrechtsart)*: AE, AG, AL, AM, AT, AU, AZ, BA, BB, BG, BR, BW, BY, BZ, CA, CH, CN, CO, CR, CU, CZ, DE, DK, DM, DZ, EC, EE, EG, ES, FI, GB, GD, GE, GH, GM, HR, HU, ID, IL, IN, IS, JP, KE, KG, KM, KP, KR, KZ, LC, LK, LR, LS, LT, LU, LV, MA, MD, MG, MK, MN, MW, MX, MZ, NA, NI, NO, NZ, OM, PG, PH, PL, PT, RO, RU, SC, SD, SE, SG, SK, SL, SM, SY, TJ, TM, TN, TR, TT, TZ, UA, UG, US, UZ, VC, VN, YU, ZA, ZM, ZW.

(84) Bestimmungsstaaten *(soweit nicht anders angegeben, für jede verfügbare regionale Schutzrechtsart)*: ARIPO (BW, GH, GM, KE, LS, MW, MZ, NA, SD, SL, SZ, TZ, UG,

[Fortsetzung auf der nächsten Seite]

(54) Title: WATERCRAFT COMPRISING A FREE-FLYING KITE-TYPE WIND-ATTACKED ELEMENT AS A WIND-POWERED DRIVE UNIT

(54) Bezeichnung: WASSERFAHRZEUG MIT EINEM FREI AUSFLIEGENDEN DRACHENARTIGEN WINDANGRIFFSELEMENT ALS WINDANTRIEB

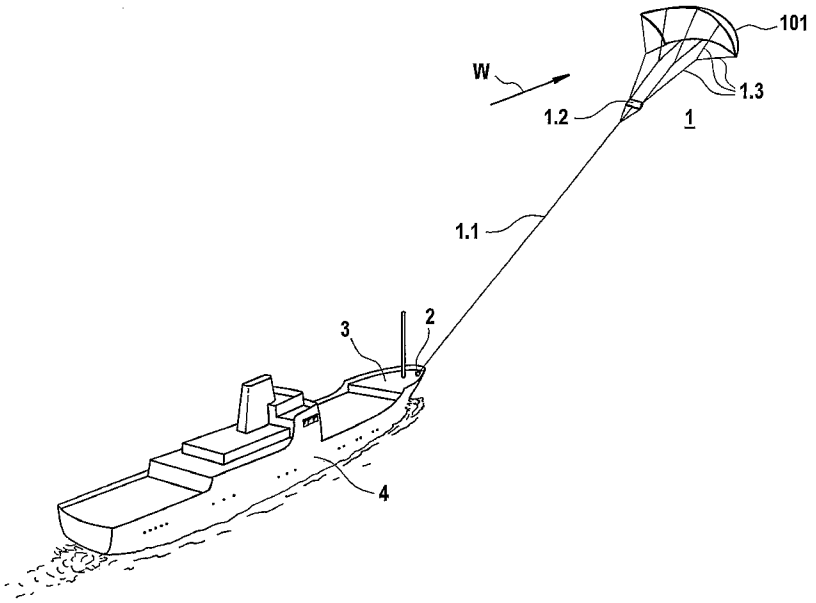

(57) Abstract: Disclosed is a wind-powered watercraft (4) in which a free-flying kite-type wind-attacked element (1) that is provided with a profiled wing and is used as the exclusive, an auxiliary, or an emergency drive unit is connected to the vessel (4) only via one traction rope (1.1), said traction rope (1.1) optionally fanning out into a number of holding ropes. The wind-attacked element (1) can be modified via at least one active driving element (1.2) that is disposed thereupon and is effectively connected thereto by modifying the aerodynamic effect thereof in order to be guided into a given position relative to the watercraft (4) or to dynamically maneuver.

[Fortsetzung auf der nächsten Seite]

WO 2005/100149 A1

ZM, ZW), eurasisches (AM, AZ, BY, KG, KZ, MD, RU, TJ, TM), europäisches (AT, BE, BG, CH, CY, CZ, DE, DK, EE, ES, FI, FR, GB, GR, HU, IE, IS, IT, LT, LU, MC, NL, PL, PT, RO, SE, SI, SK, TR), OAPI (BF, BJ, CF, CG, CI, CM, GA, GN, GQ, GW, ML, MR, NE, SN, TD, TG).

Erklärungen gemäß Regel 4.17:

— *hinsichtlich der Identität des Erfinders (Regel 4.17 Ziffer i) für die folgenden Bestimmungsstaaten AE, AG, AL, AM, AT, AU, AZ, BA, BB, BG, BR, BW, BY, BZ, CA, CH, CN, CO, CR, CU, CZ, DE, DK, DM, DZ, EC, EE, EG, ES, FI, GB, GD, GE, GH, GM, HR, HU, ID, IL, IN, IS, JP, KE, KG, KM, KP, KR, KZ, LC, LK, LR, LS, LT, LU, LV, MA, MD, MG, MK, MN, MW, MX, MZ, NA, NI, NO, NZ, OM, PG, PH, PL, PT, RO, RU, SC, SD, SE, SG, SK, SL, SM, SY, TJ, TM, TN, TR, TT, TZ, UA, UG, UZ, VC, VN, YU, ZA, ZM, ZW, ARIPO Patent (BW, GH, GM, KE, LS, MW, MZ, NA, SD, SL, SZ, TZ, UG, ZM, ZW), eurasisches Patent (AM, AZ, BY, KG, KZ, MD, RU, TJ, TM), europäisches Patent (AT, BE, BG, CH, CY, CZ, DE, DK, EE, ES, FI, FR, GB, GR, HU, IE, IS, IT, LT, LU, MC, NL, PL, PT, RO, SE, SI, SK, TR), OAPI Patent (BF, BJ, CF, CG, CI, CM, GA, GN, GQ, GW, ML, MR, NE, SN, TD, TG)*

— *hinsichtlich der Berechtigung des Anmelders, ein Patent zu beantragen und zu erhalten (Regel 4.17 Ziffer ii) für die folgenden Bestimmungsstaaten AE, AG, AL, AM, AT, AU, AZ, BA, BB, BG, BR, BW, BY, BZ, CA, CH, CN, CO, CR, CU, CZ, DE, DK, DM, DZ, EC, EE, EG, ES, FI, GB, GD, GE, GH, GM, HR, HU, ID, IL, IN, IS, JP, KE, KG, KM, KP, KR, KZ, LC, LK, LR, LS, LT, LU, LV, MA, MD, MG, MK, MN, MW, MX, MZ, NA, NI, NO, NZ, OM, PG, PH, PL, PT, RO, RU, SC, SD, SE, SG, SK, SL, SM, SY, TJ, TM, TN, TR, TT, TZ, UA, UG, UZ, VC, VN, YU, ZA, ZM, ZW, ARIPO Patent (BW, GH, GM, KE, LS, MW, MZ, NA, SD, SL, SZ, TZ, UG, ZM, ZW), eurasisches Patent (AM, AZ, BY, KG, KZ, MD, RU, TJ, TM), europäisches Patent (AT, BE, BG, CH, CY, CZ, DE, DK, EE, ES, FI, FR, GB, GR, HU, IE, IS, IT, LT, LU, MC, NL, PL, PT, RO, SE, SI, SK, TR), OAPI Patent (BF, BJ, CF, CG, CI, CM, GA, GN, GQ, GW, ML, MR, NE, SN, TD, TG)*

— *Erfindererklärung (Regel 4.17 Ziffer iv) nur für US*

Veröffentlicht:

— *mit internationalem Recherchenbericht*

— *vor Ablauf der für Änderungen der Ansprüche geltenden Frist; Veröffentlichung wird wiederholt, falls Änderungen eintreffen*

Zur Erklärung der Zweibuchstaben-Codes und der anderen Abkürzungen wird auf die Erklärungen ("Guidance Notes on Codes and Abbreviations") am Anfang jeder regulären Ausgabe der PCT-Gazette verwiesen.

(57) Zusammenfassung: Wasserfahrzeug (4) mit Windantrieb, bei dem ein frei ausfliegendes drachenartiges Windangriffselement (1) mit einem Tragflächenprofil als ausschließlicher Antrieb, als Hilfs- oder als Not-Antrieb nur über ein, sich gegebenenfalls in eine Anzahl von Halteseilen auffächerndes, Zugseil (1.1) mit dem Fahrzeug (4) verbunden ist, bei dem das Windangriffselement (1) über mindestens ein bei dem Windangriffselement vorgesehenes mit diesem in Wirkverbindung stehendes aktives Antriebselement (1.2) durch Veränderung seiner aerodynamischen Wirkung zum Führen in eine vorgegebene Position in Bezug auf das Wasserfahrzeug (4) bzw. zum dynamischen Manövrieren veränderbar ist.