FIG.17A

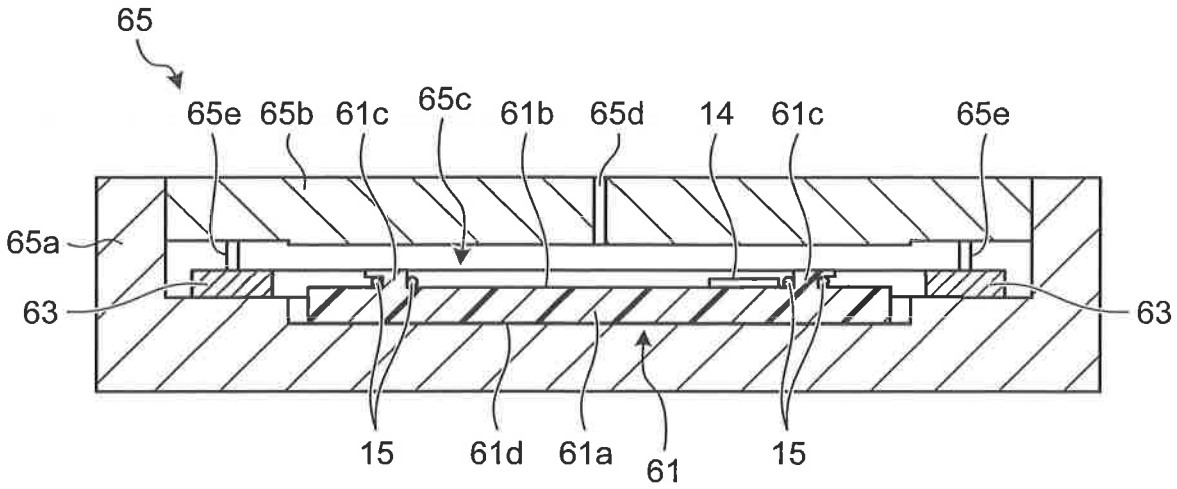

FIG.17B

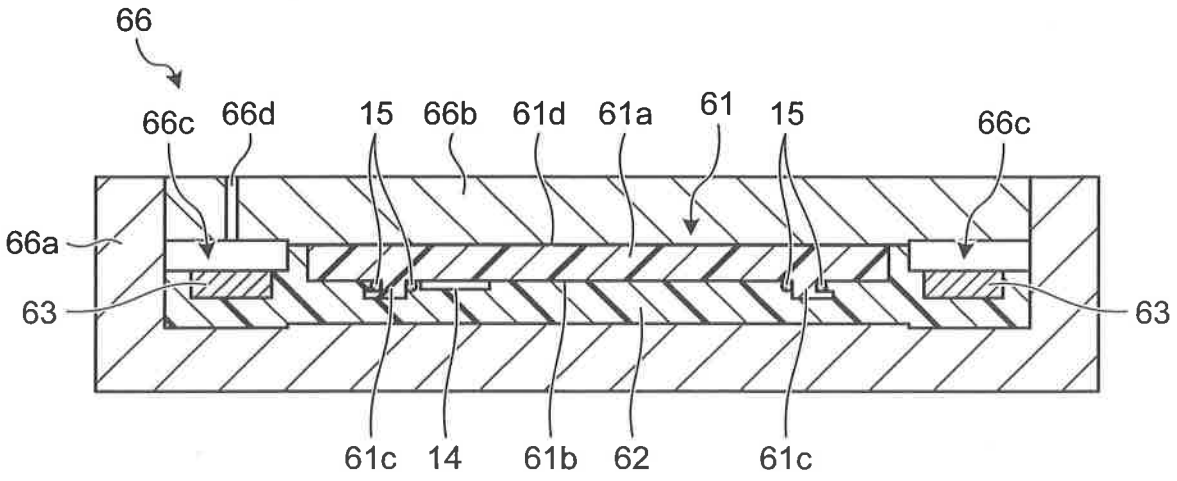

FIG.17A

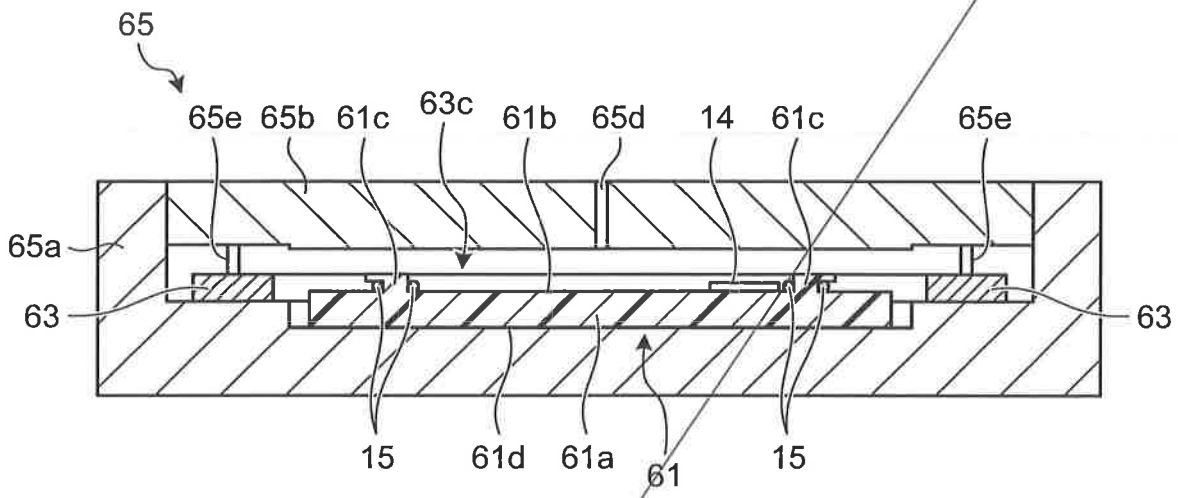

FIG.17B

