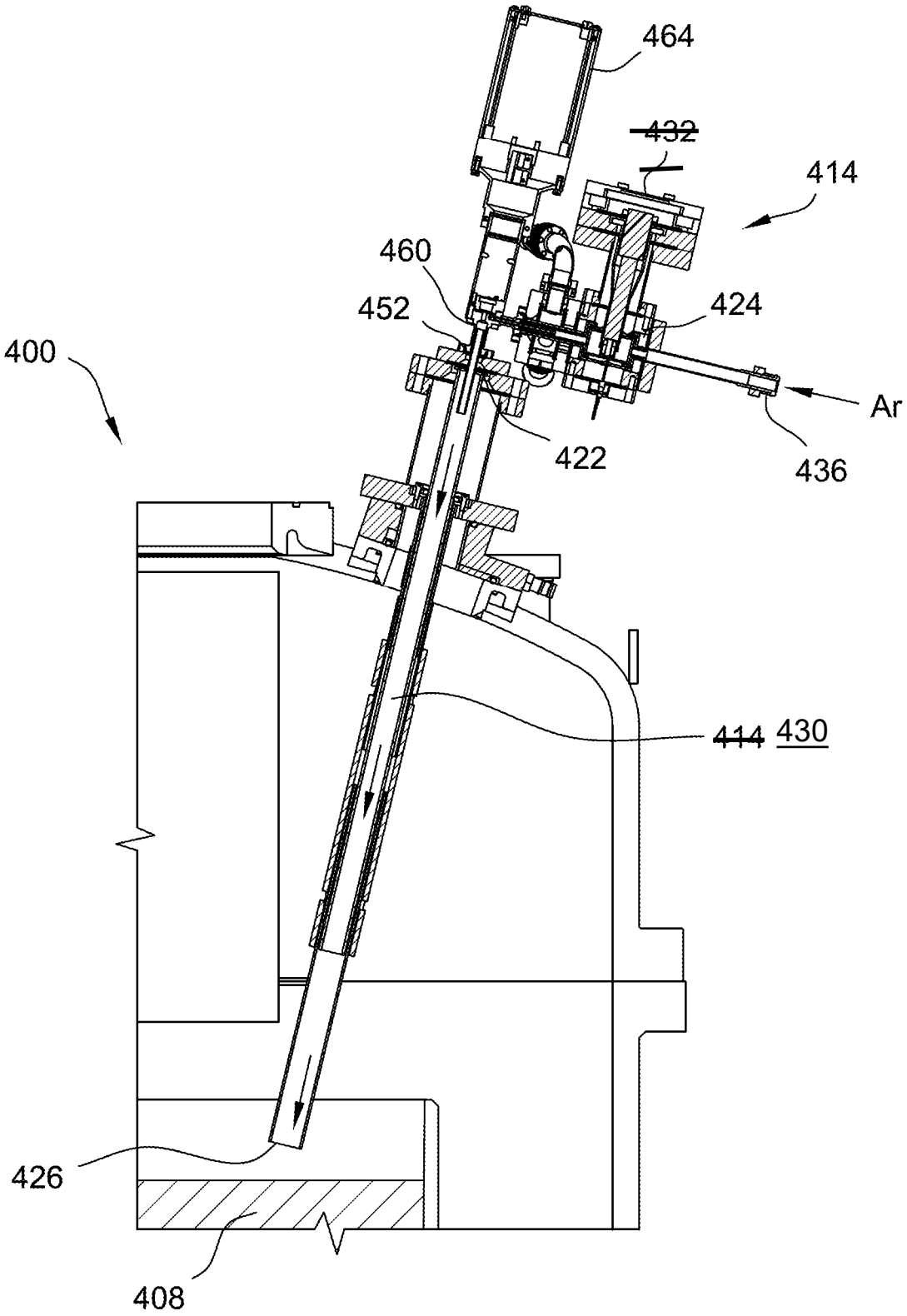

FIG. 11

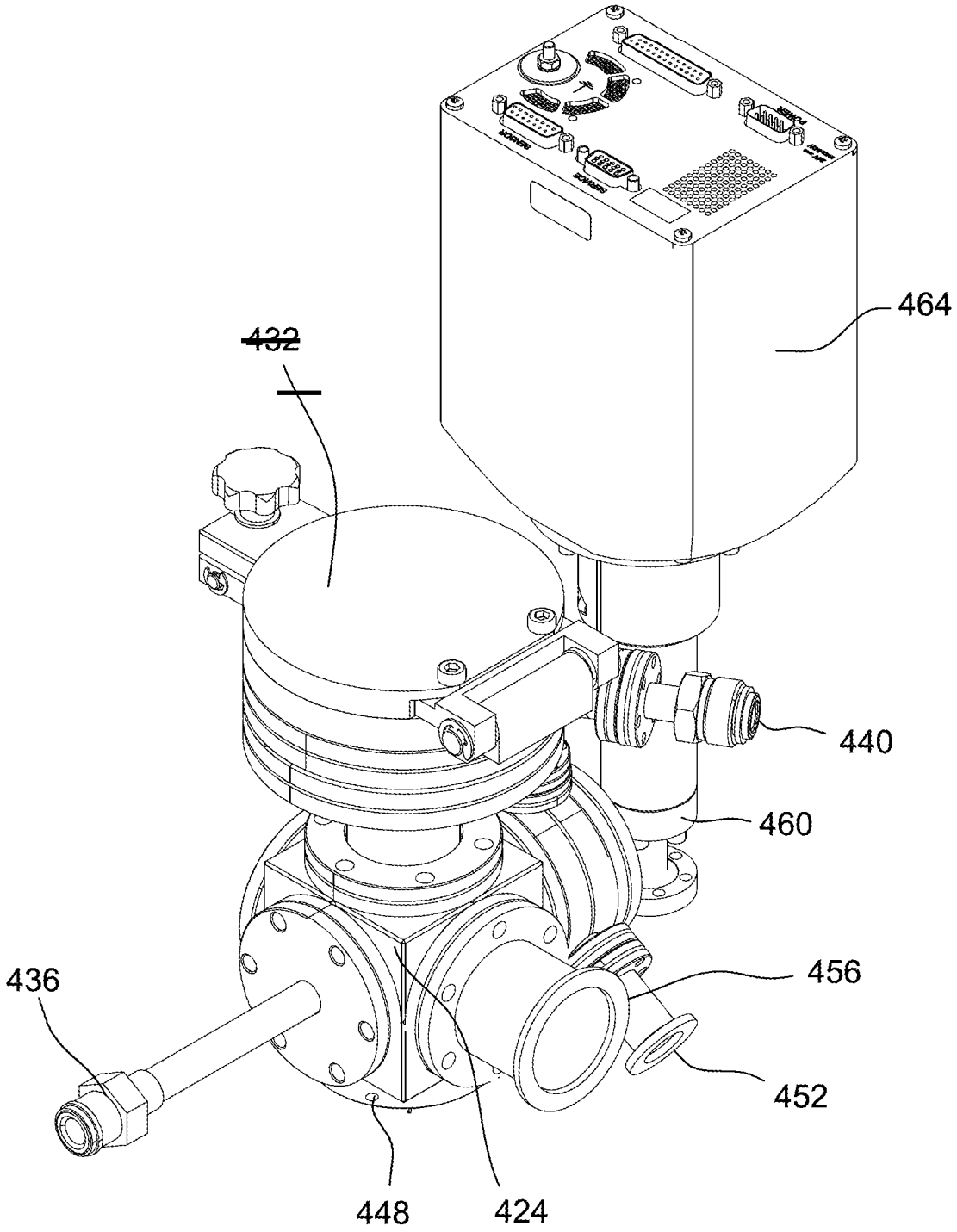

FIG. 12

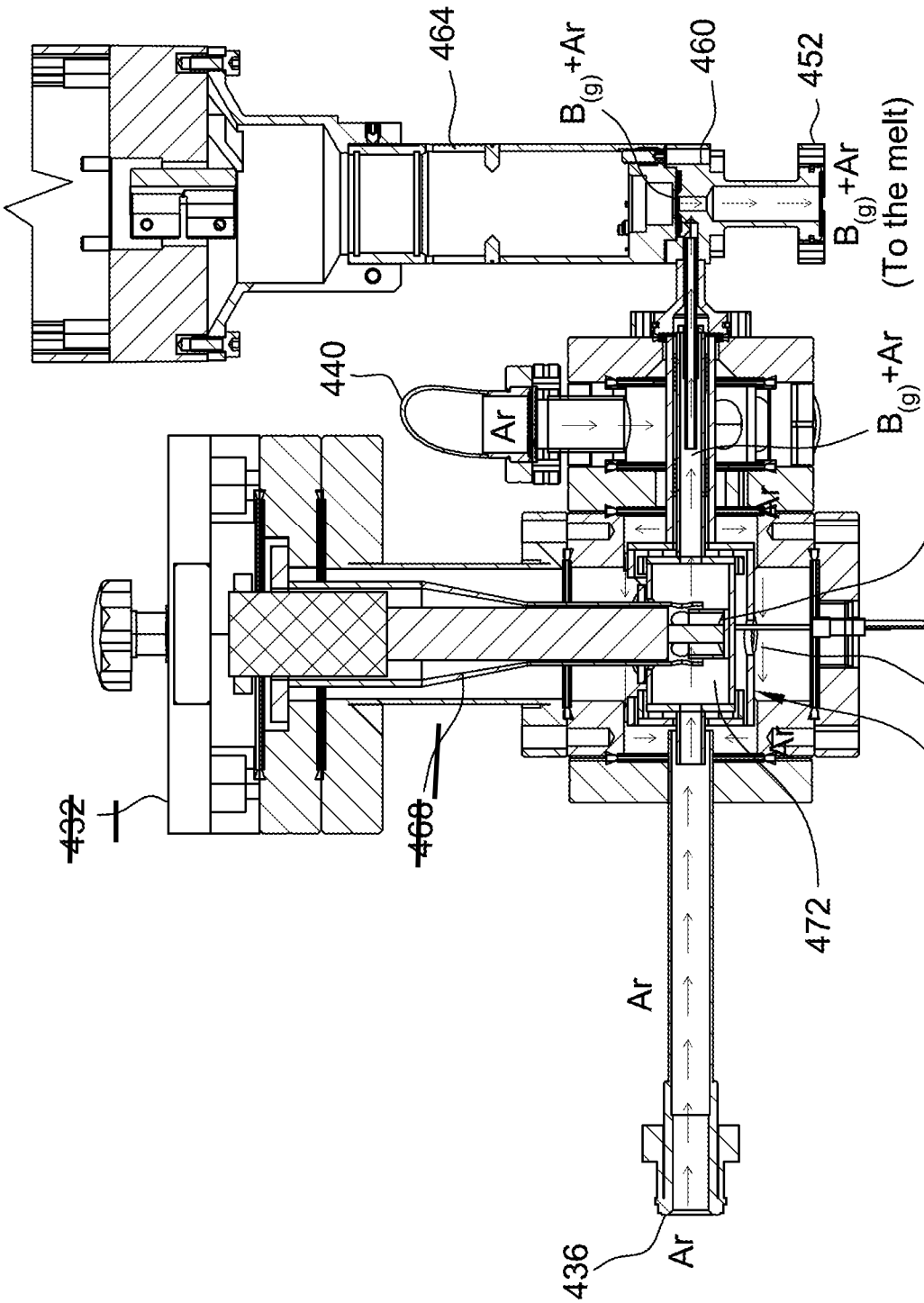
464
$B_{(g)}$+Ar
460
452
$B_{(g)}$+Ar
(To the melt)
440
Ar
$B_{(g)}$+Ar
424
476
428
472
Ar
436
Ar
432
468

FIG. 13