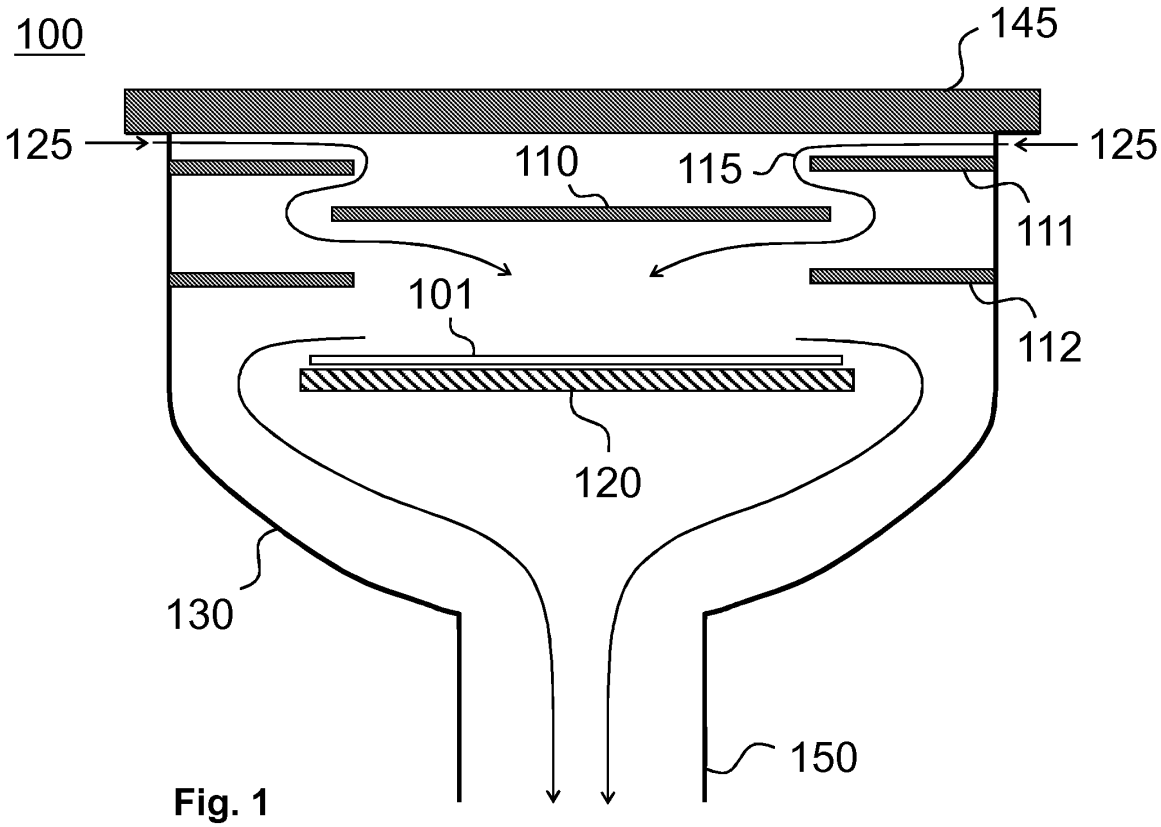
100
145
125
125
110
115
111
101
112
120
130
150

Fig. 1

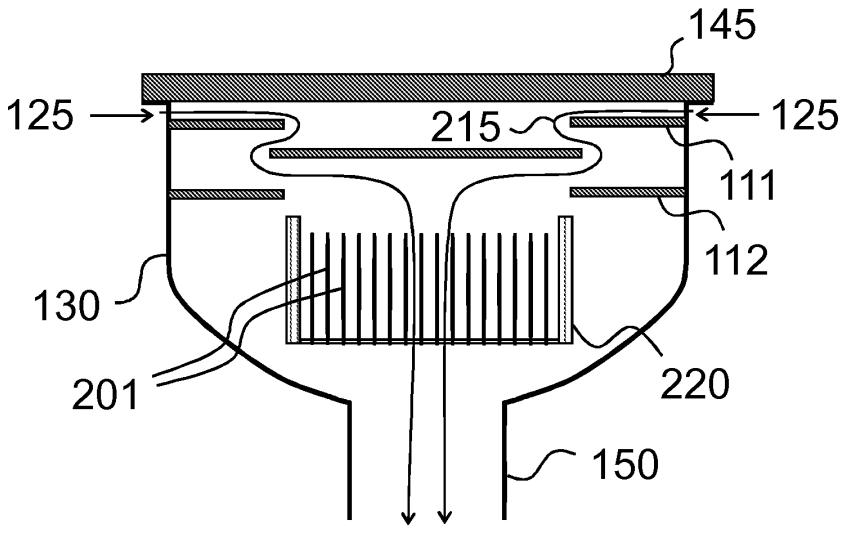
145
125
125
215
111
112
130
201
220
150

Fig. 2

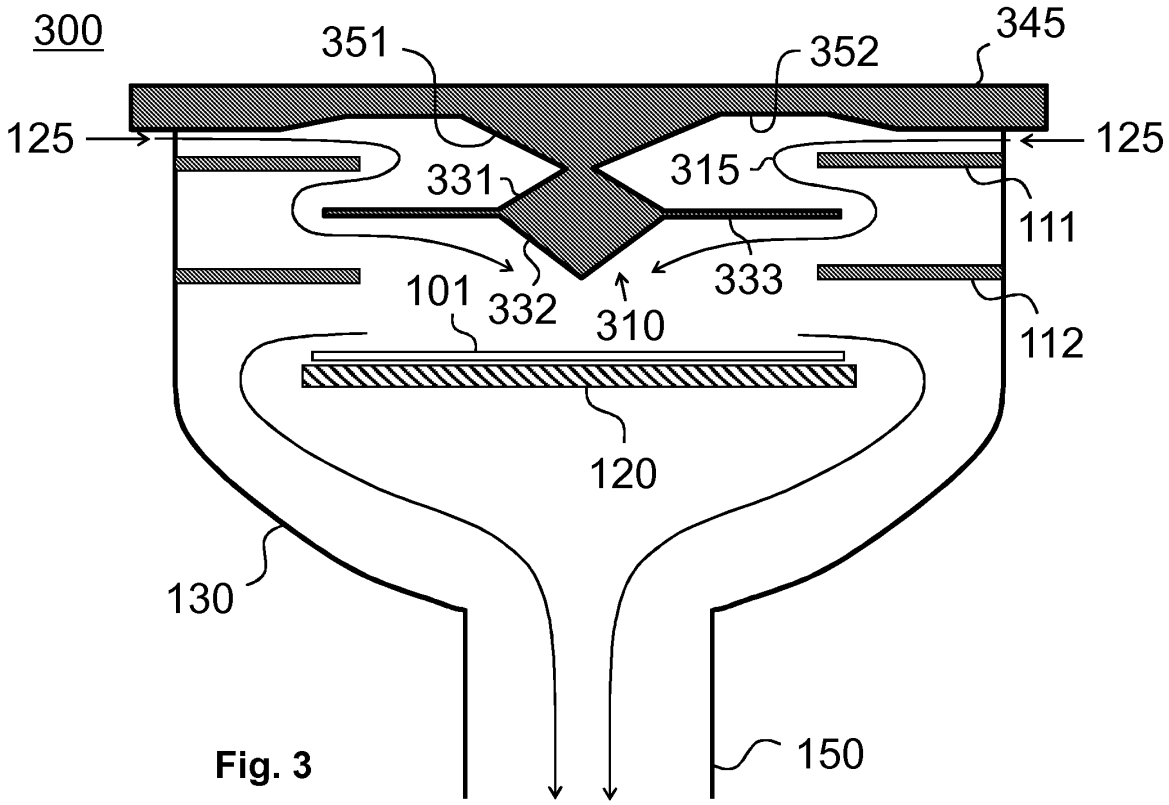
300
351
352
345
125
125
331
315
111
101
332
310
333
112
120
130
150

Fig. 3

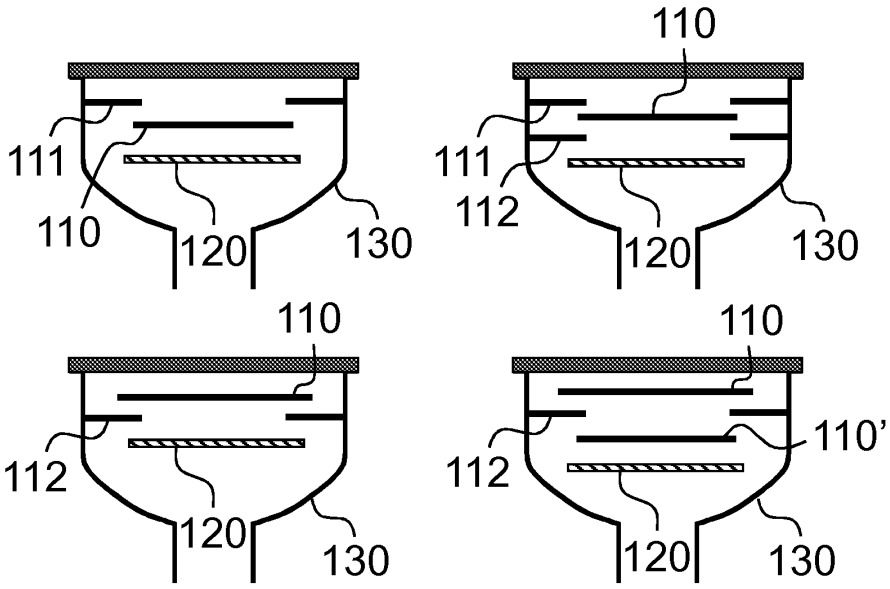
110
111
110
120
130
111
112
120
130
110
112
120
130
110
112
110'
120
130

Fig. 6

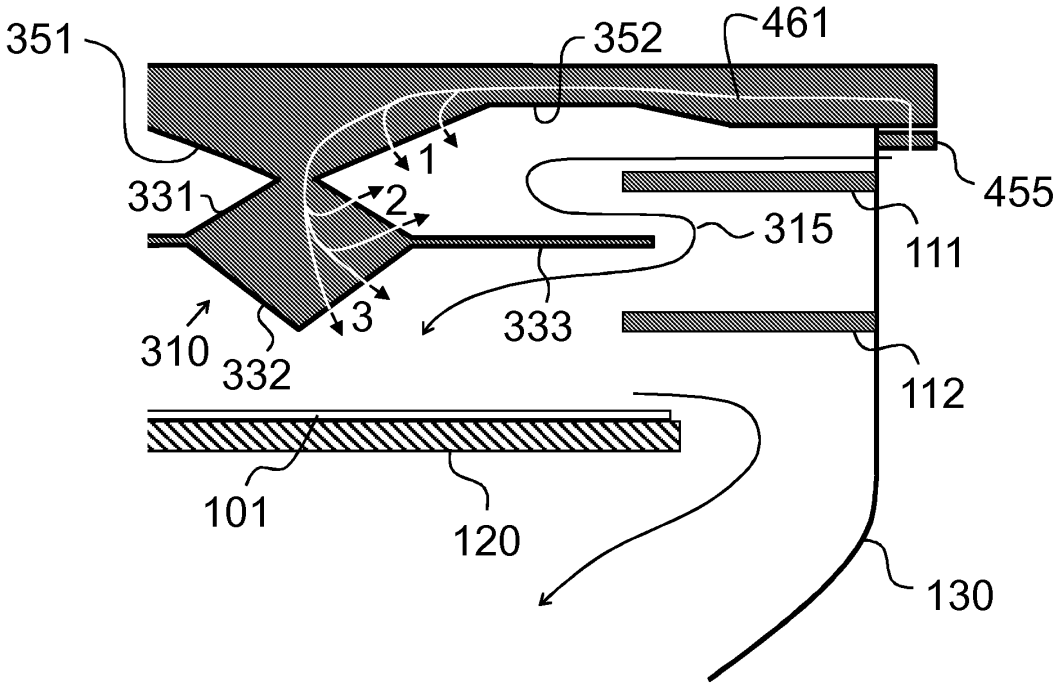
351
352
461
1
331
2
455
315
111
3
333
310
332
112
101
120
130

Fig. 4

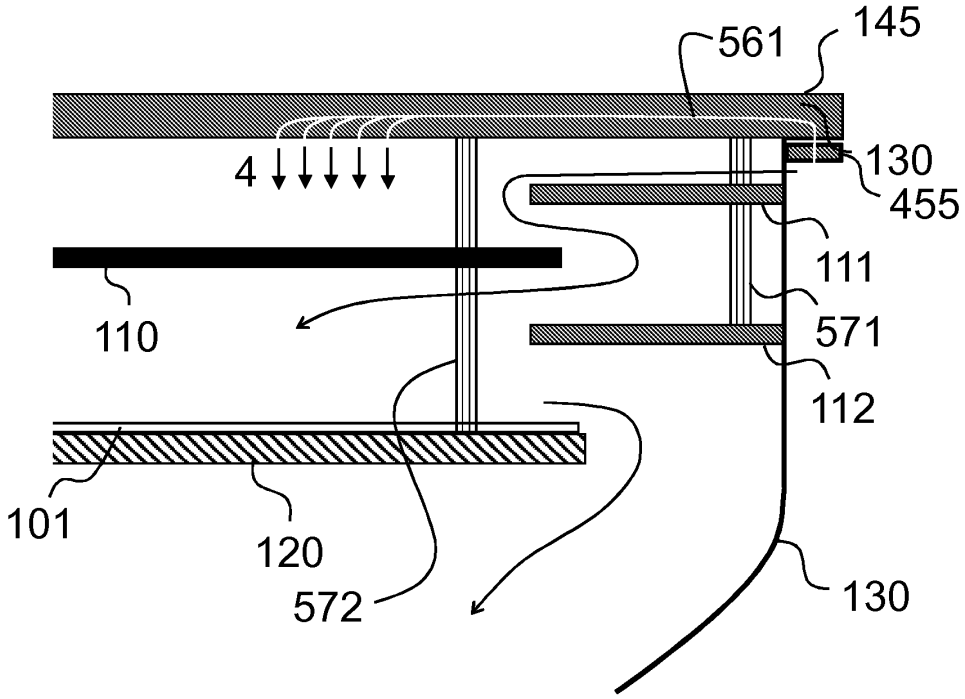
561
145
4
130
455
111
110
571
112
101
120
572
130

Fig. 5