(a)

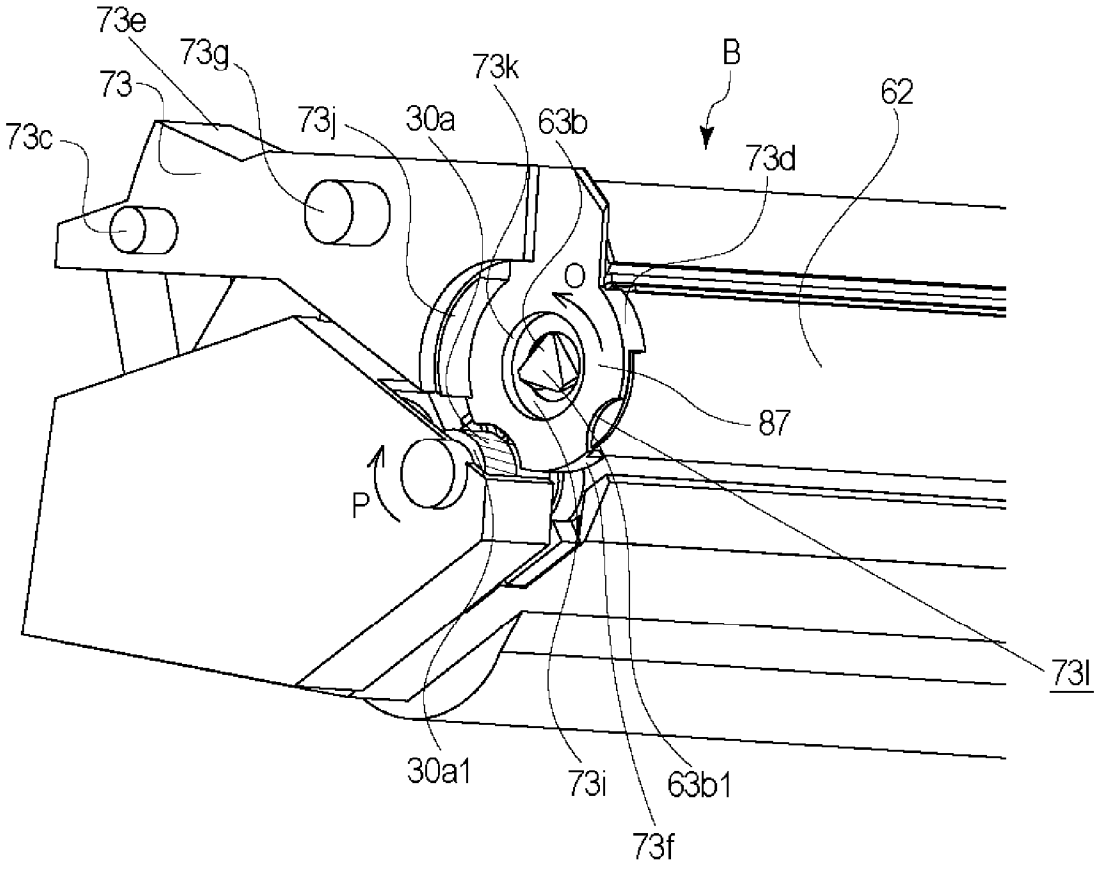
73e
73g
73
73k
B
62
73c
73j
30a
63b
73d
O
87
P
73l
30a1
73i
63b1
73f

(b)

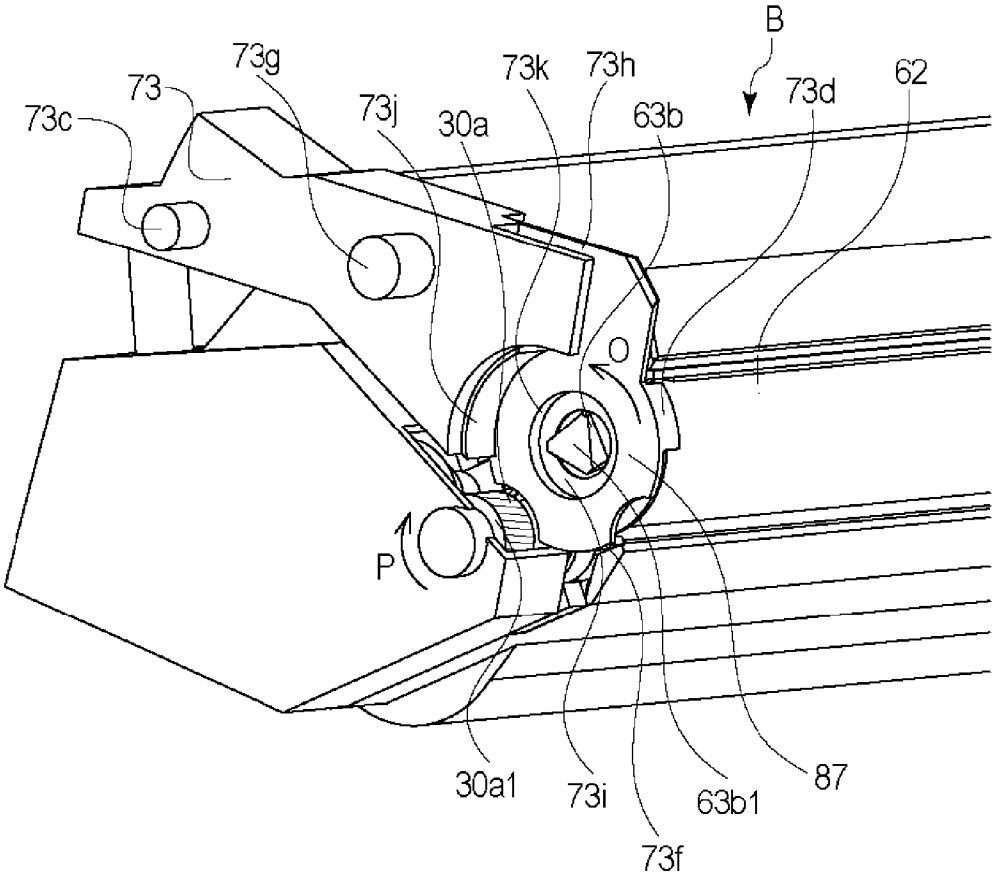
B
73g
73k
73h
73d
62
73
73c
73j
30a
63b
O
P
87
30a1
73i
63b1
73f

Fig. 1

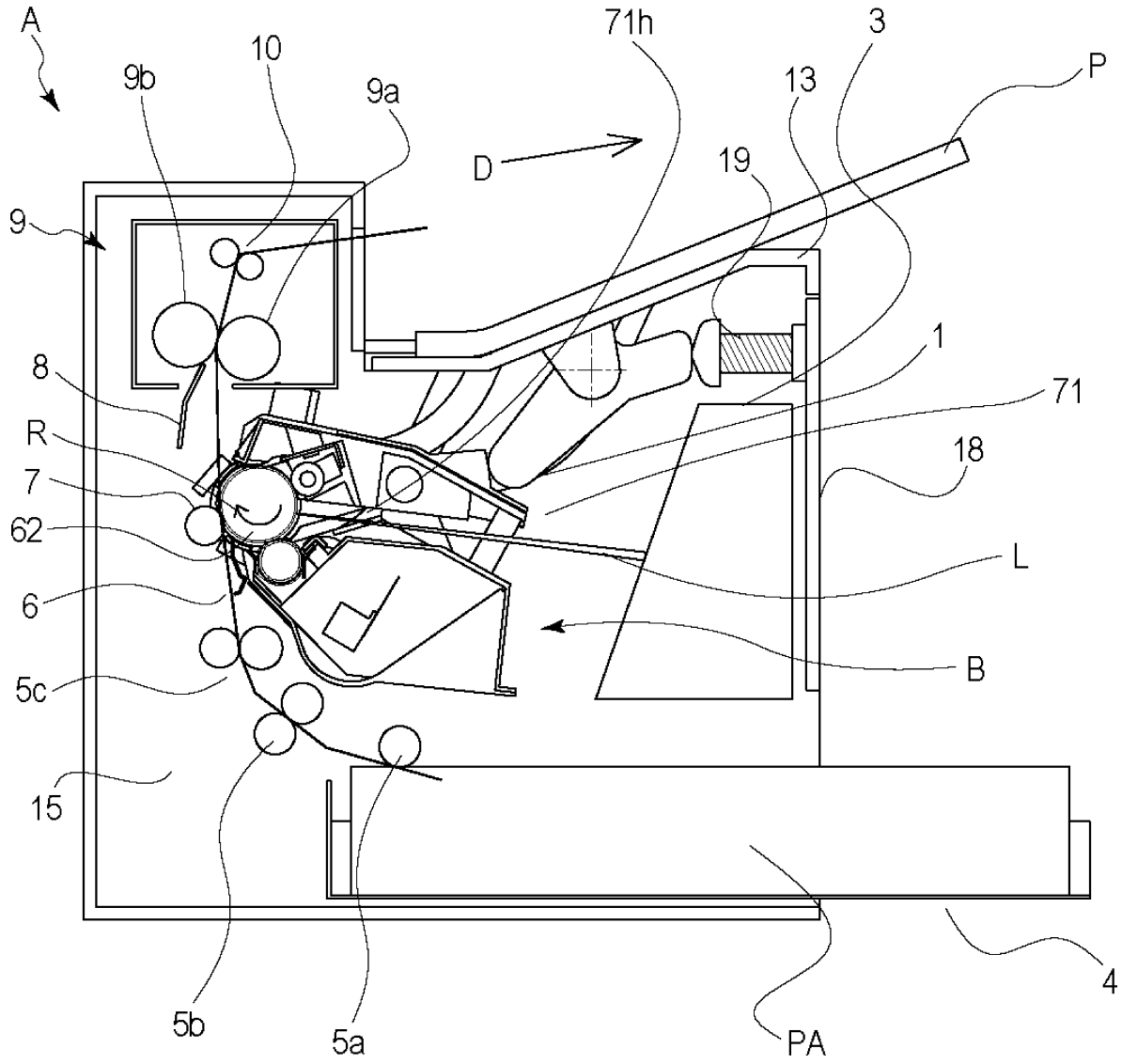

Fig. 2

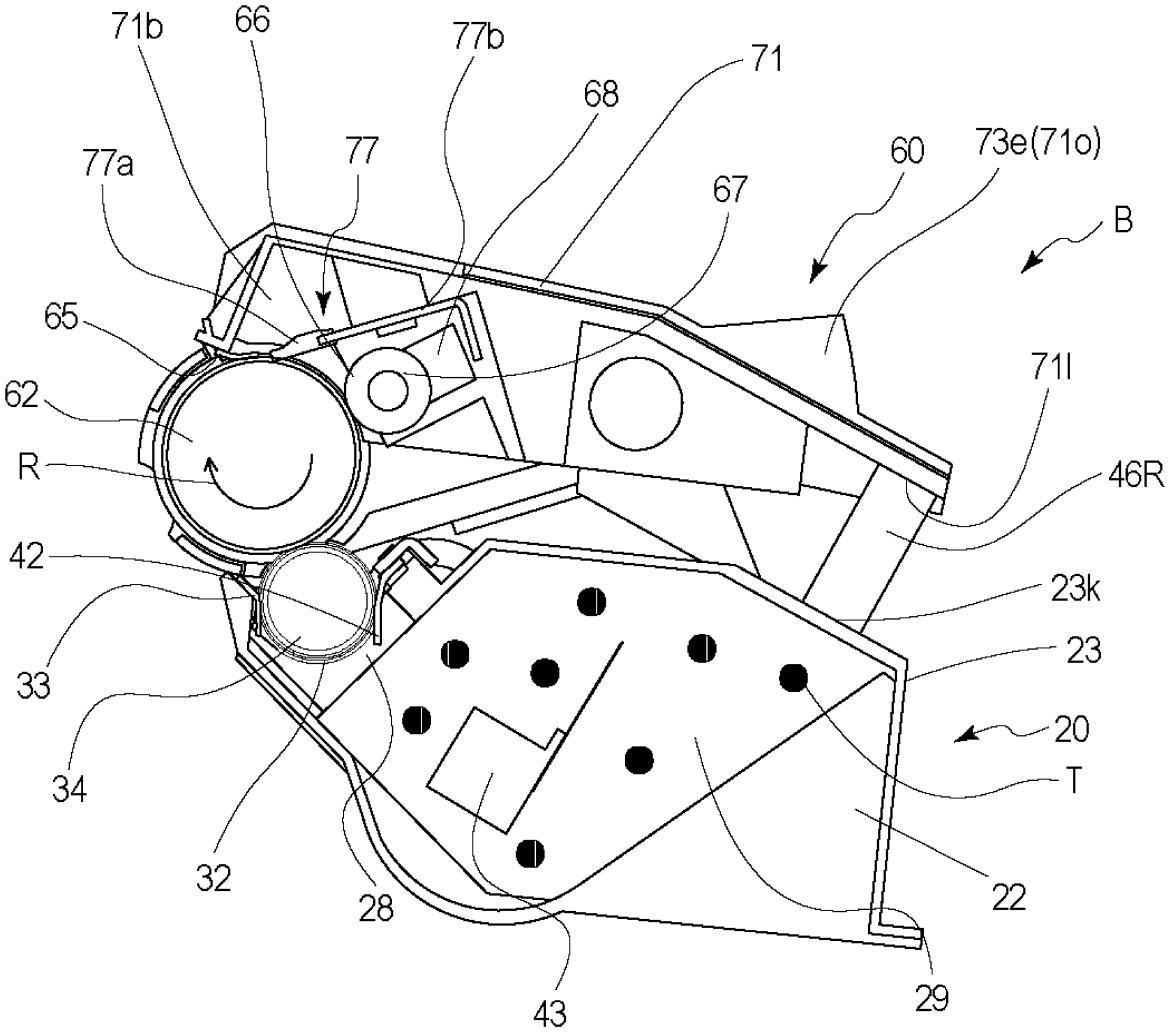
71b
66
77b
71
68
77a
77
60
73e(71o)
67
B
65
71l
62
R
46R
42
23k
23
33
20
34
T
32
28
22
43
29

Fig. 3

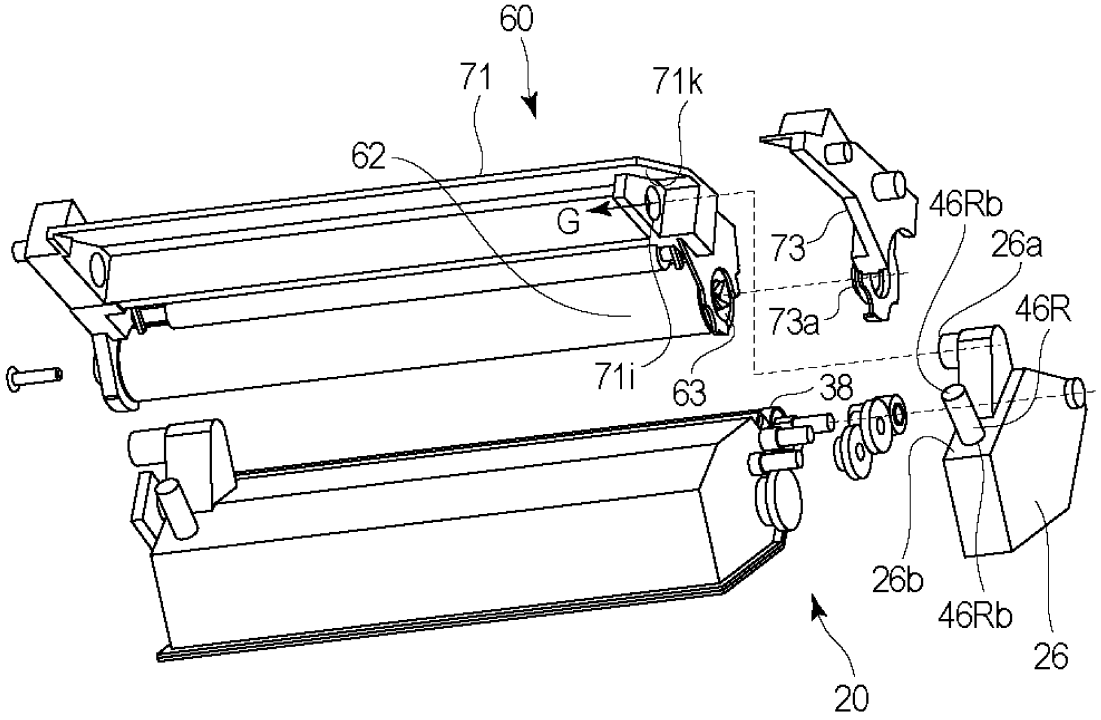
60
71
71k
62
G
73
46Rb
26a
73a
46R
71i
63
38
26b
46Rb
26
20

Fig. 4

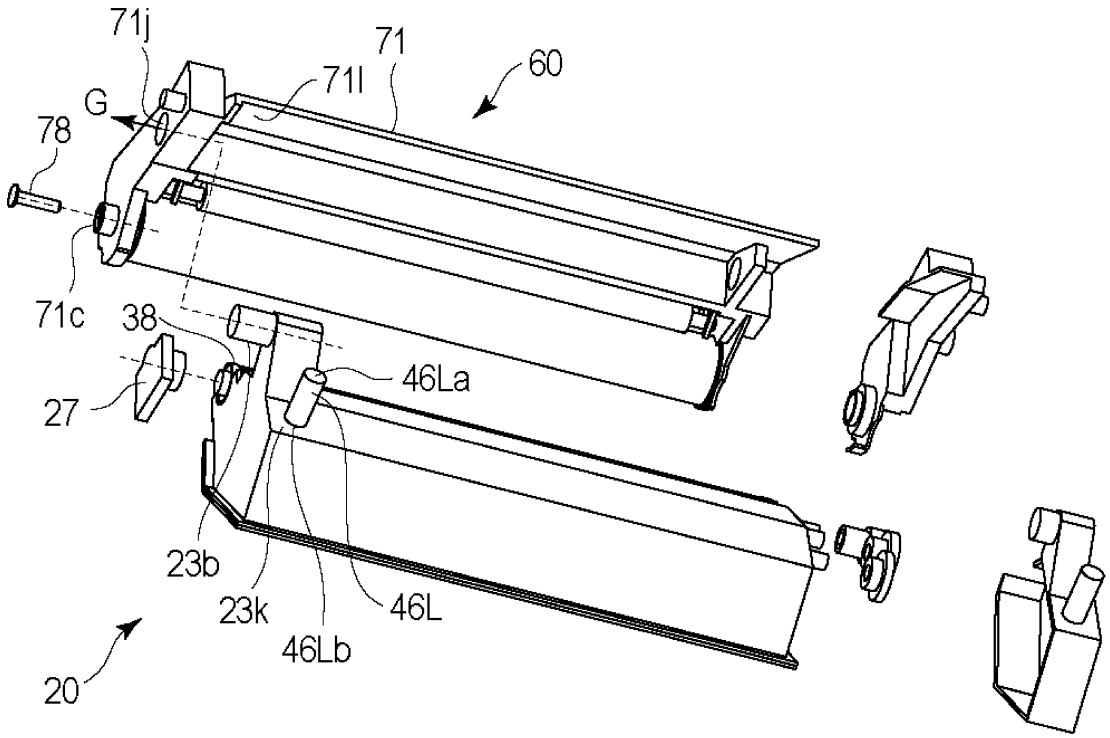
71j
71
60
71l
G
78
71c
38
46La
27
23b
23k
46L
46Lb
20

Fig. 5

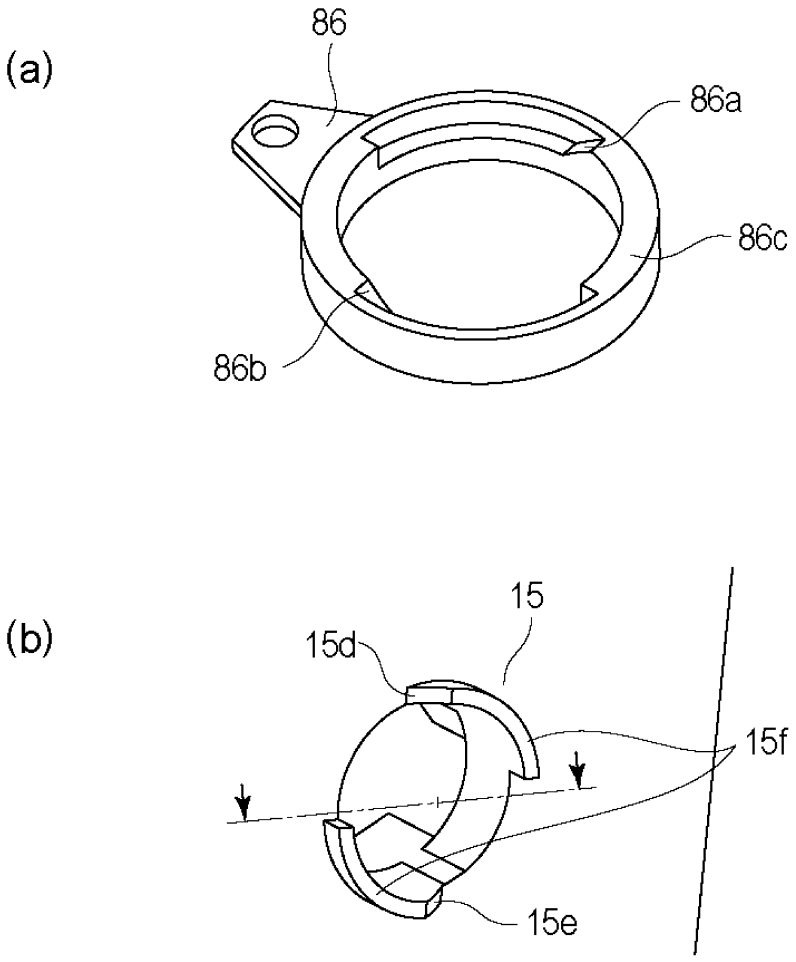
(a)
86
86a
86c
86b
(b)
15
15d
15f
15e
(c)
15(15e)
86c
15
15f
AM
86a(86b)
86
86d

Fig. 6

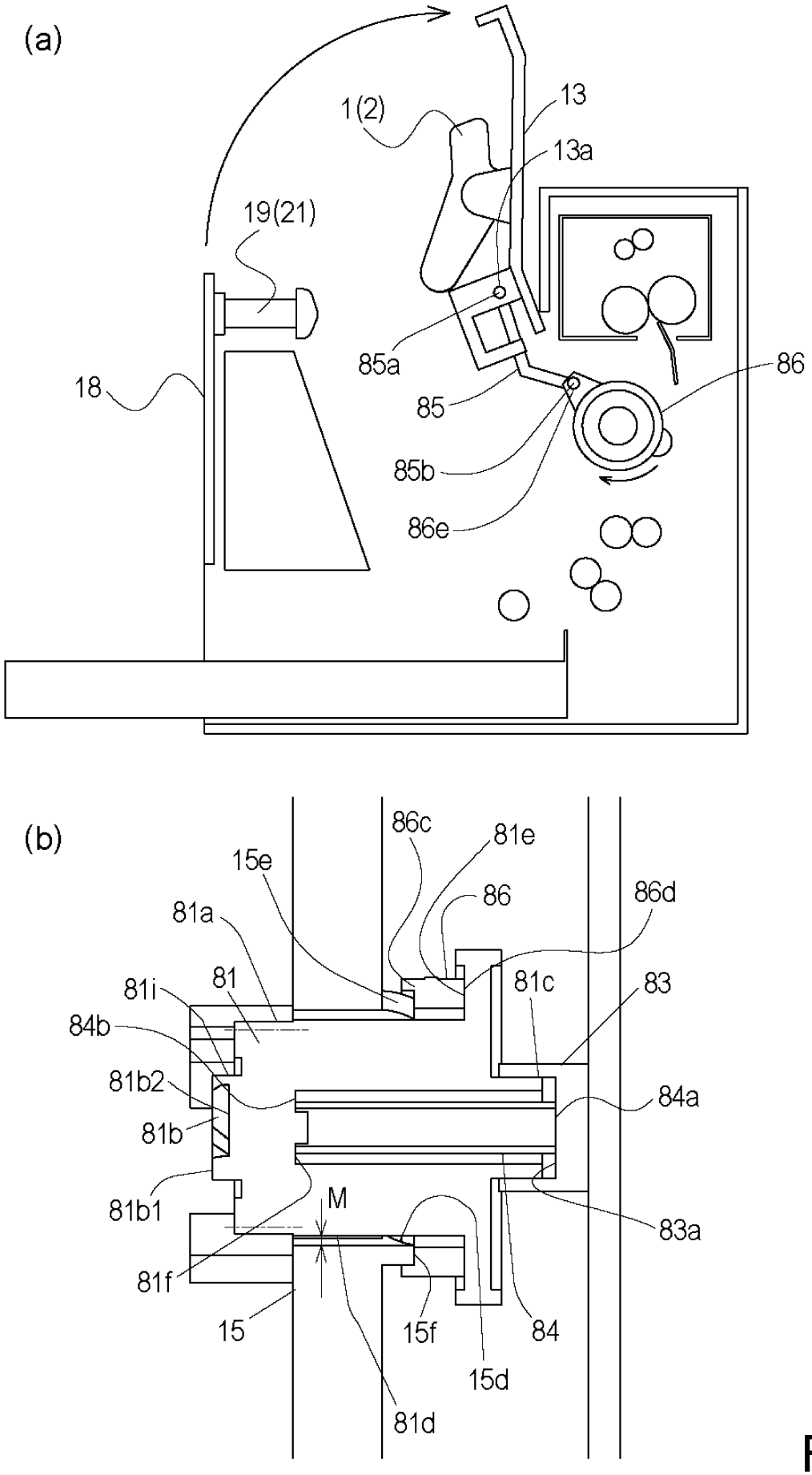
(a)
1(2)
13
13a
19(21)
18
85a
85
86
85b
86e
(b)
86c
81e
15e
86
86d
81a
81
81c
83
81i
84b
81b2
84a
81b
81b1
M
83a
81f
15
15f
84
15d
81d

Fig. 7

(a)

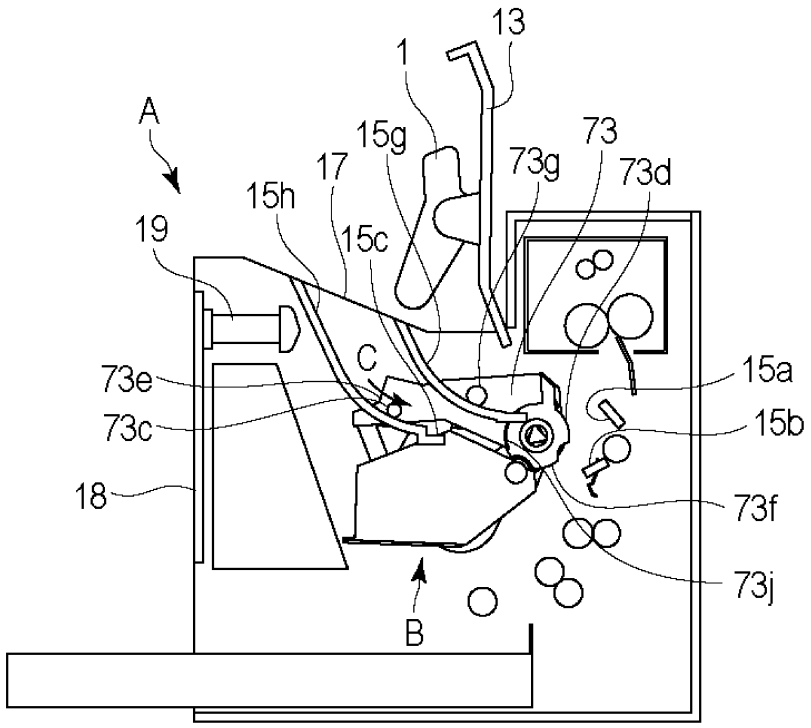
13
1
A
15g
73
17
73g
73d
15h
19
15c
C
73e
15a
73c
15b
18
73f
73j
B

(b)

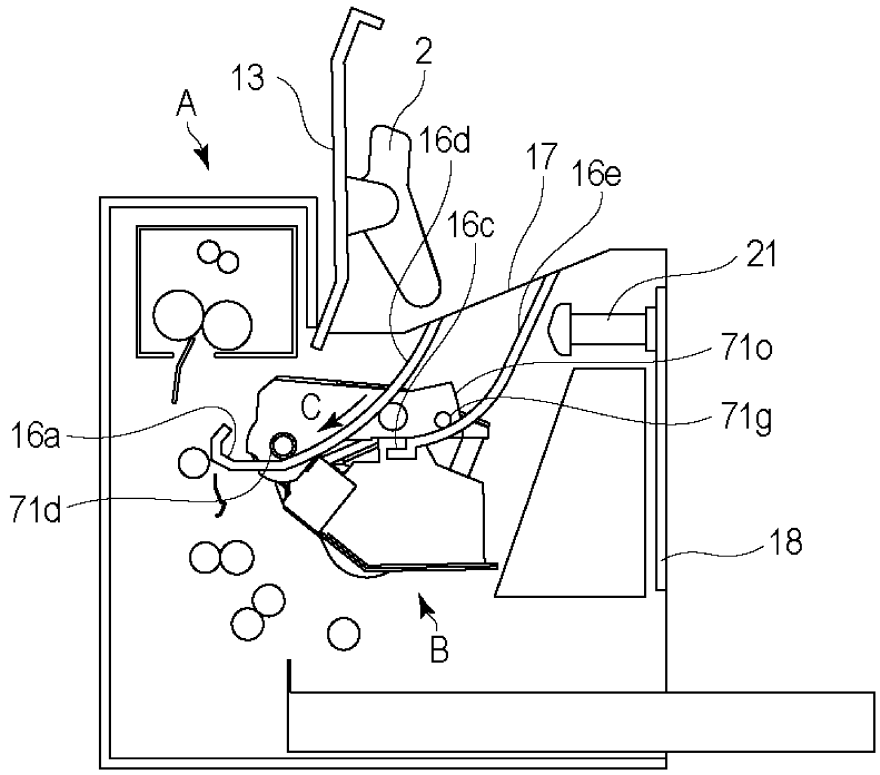
2
13
A
16d
17
16e
16c
21
71o
C
71g
16a
71d
18
B

Fig. 8

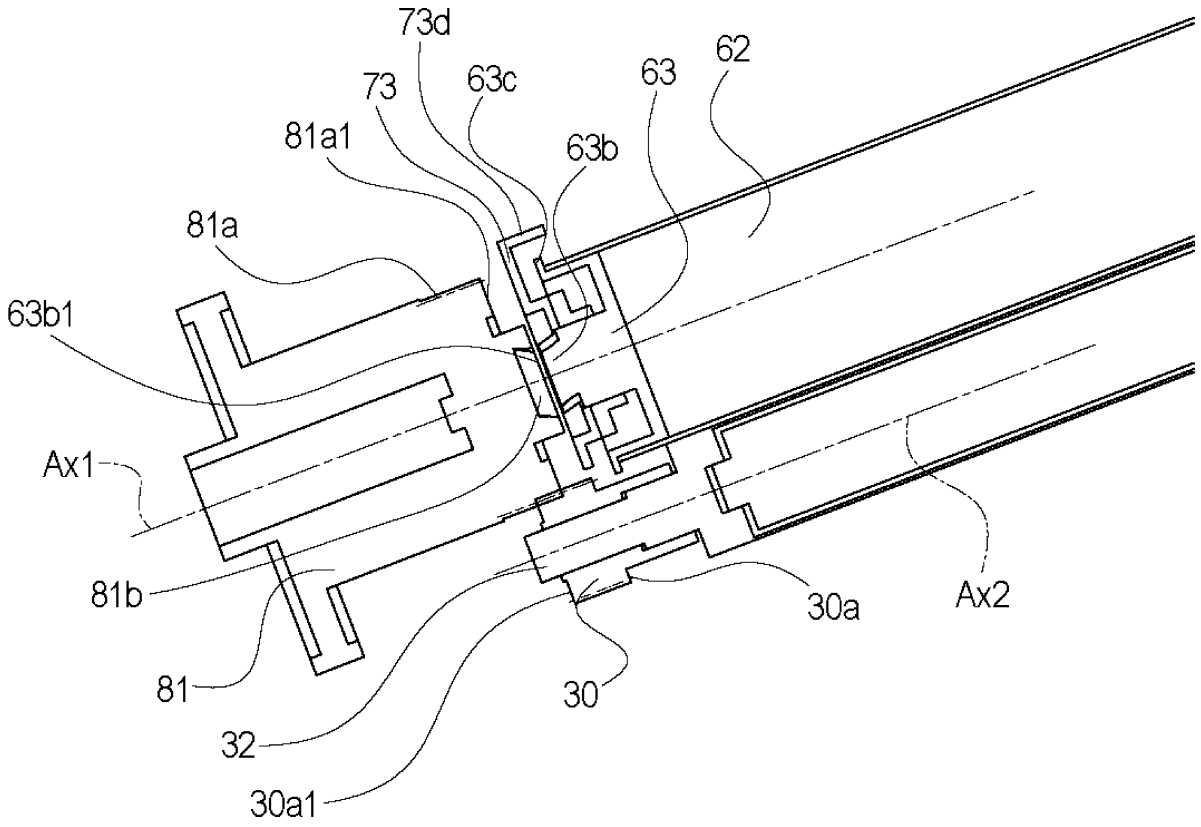

Fig. 9

(a)

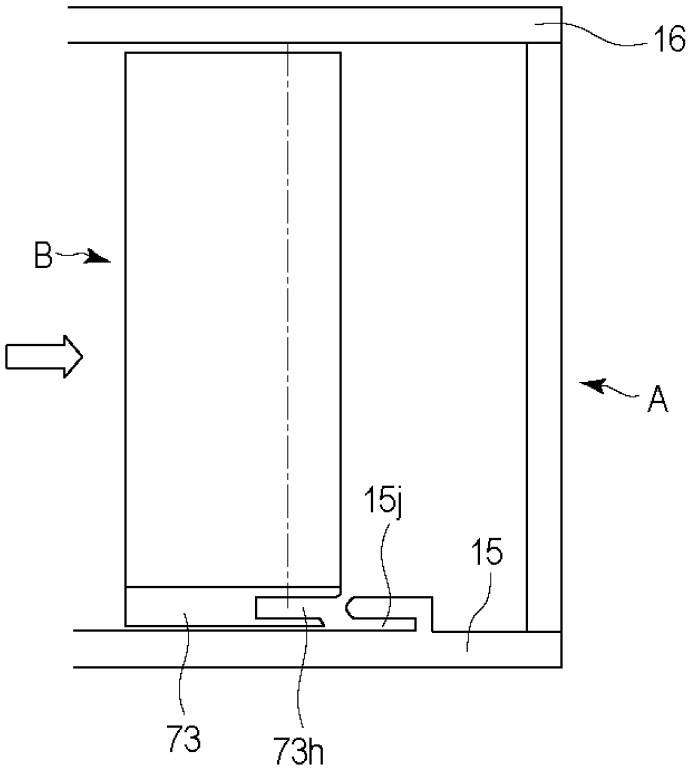

(b)

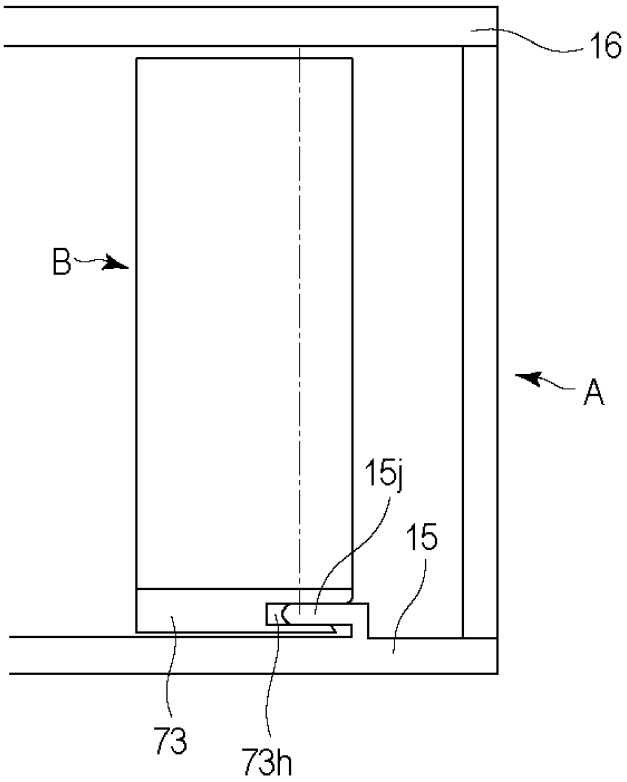

Fig. 10

(a)

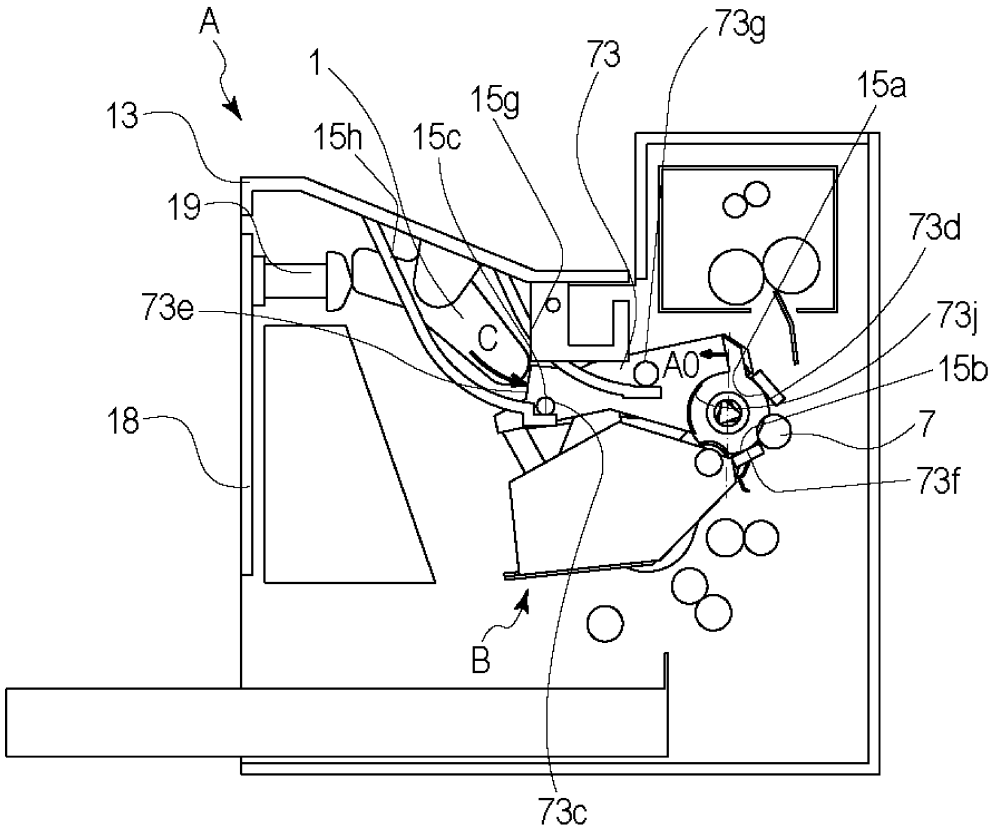
A
1
13
15h
15c
15g
73
73g
15a
19
73d
73e
C
A0
73j
15b
18
7
73f
B
73c

(b)

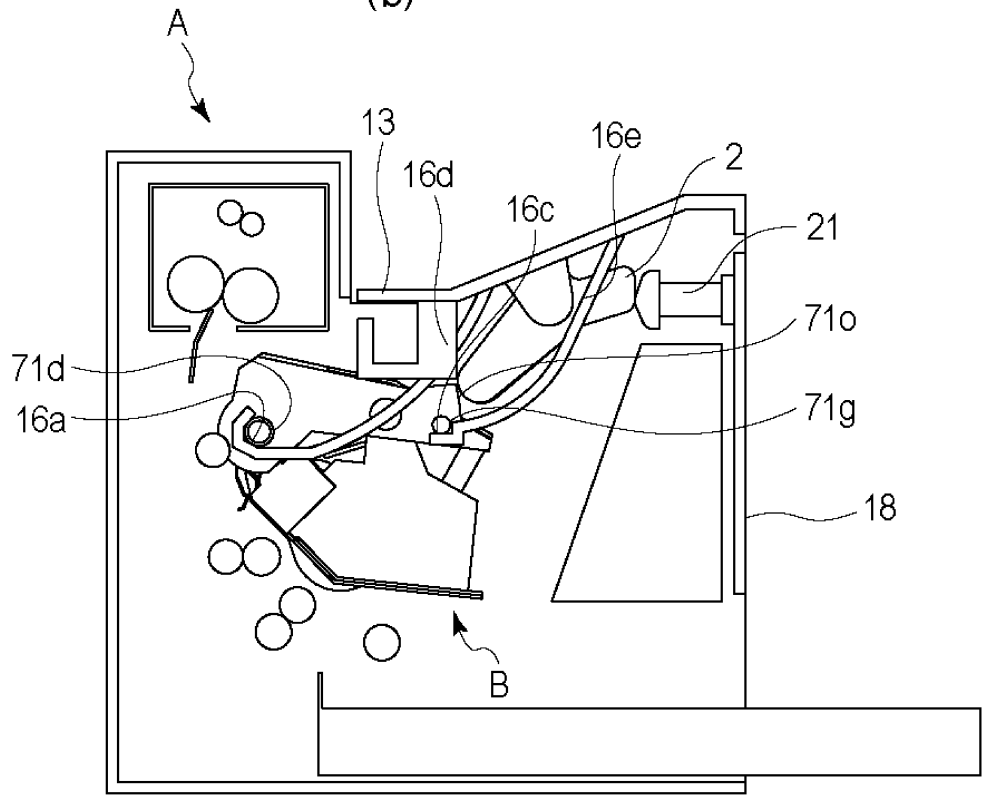
A
13
16d
16e
2
16c
21
71o
71d
16a
71g
18
B

Fig. 11

(a)

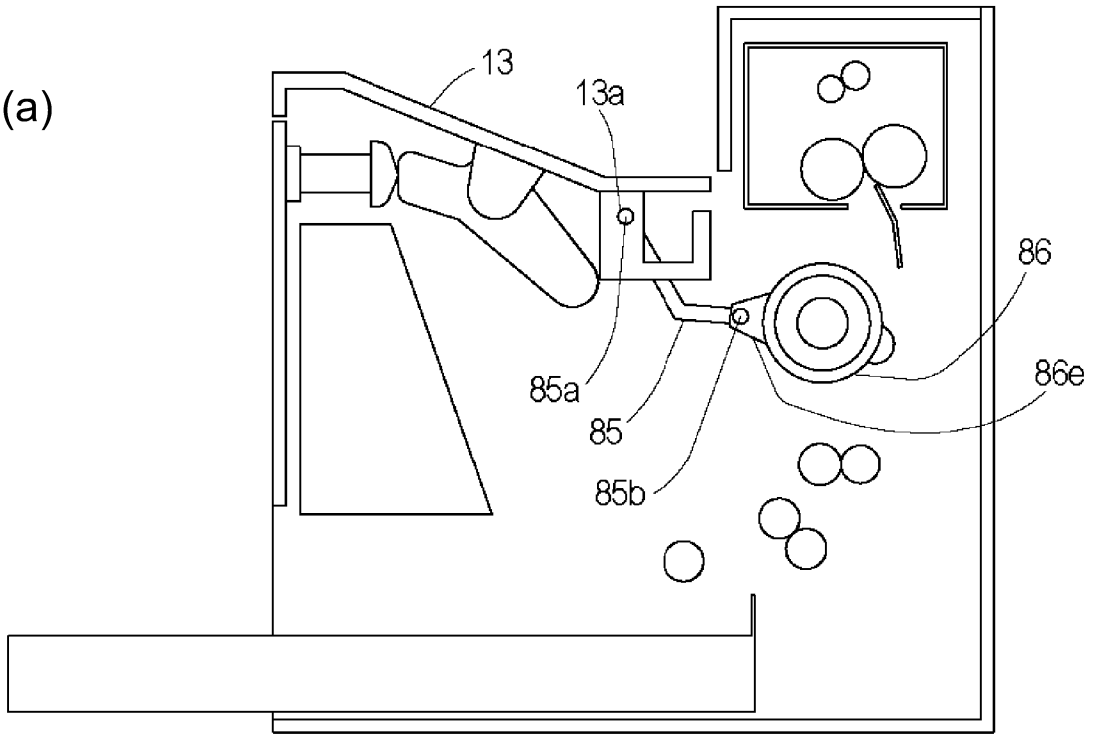
13
13a
86
86e
85a
85
85b

(b)

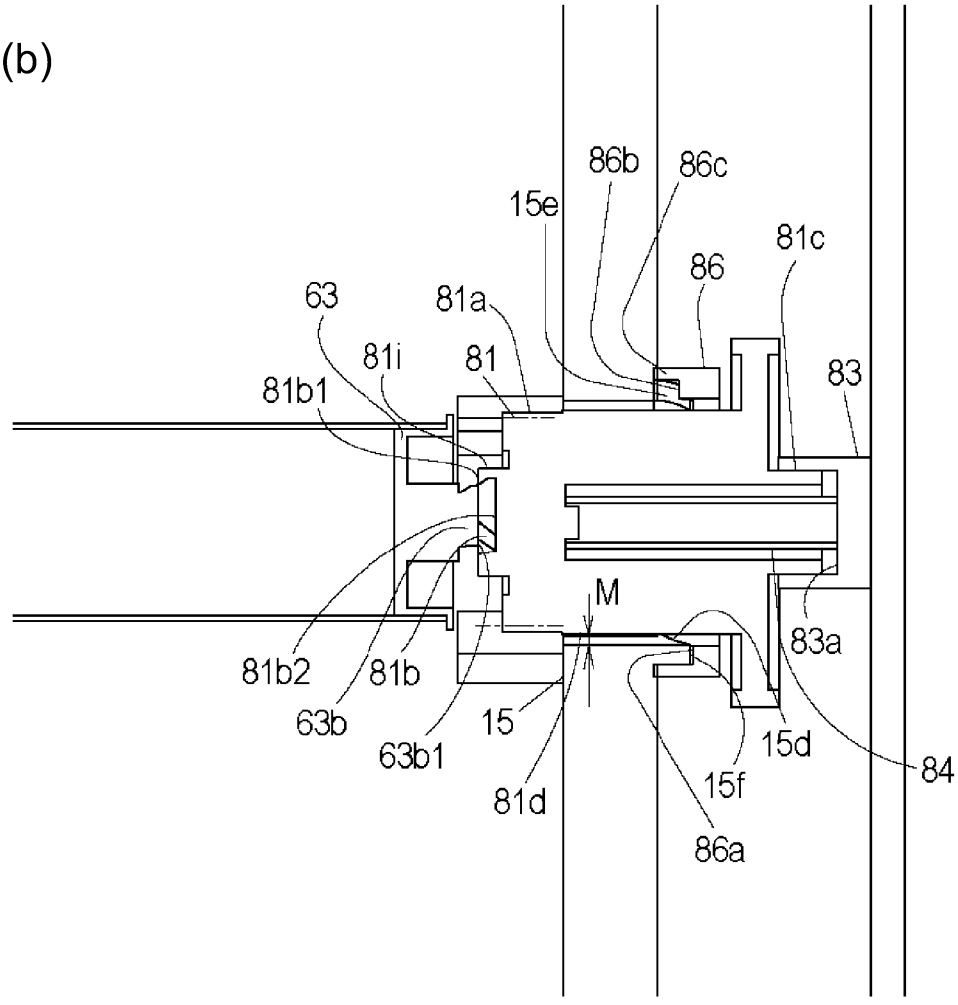
86b
86c
15e
81c
86
63
81a
81i
81
83
81b1
M
83a
81b2
81b
63b
15
63b1
15d
84
81d
15f
86a

Fig. 12

(a)

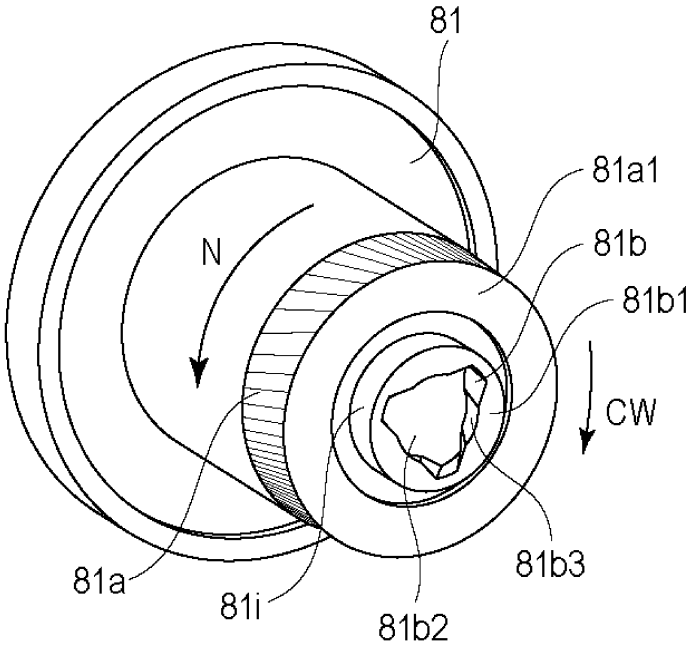
81
81a1
81b
81b1
N
CW
81a
81i
81b2
81b3

(b)

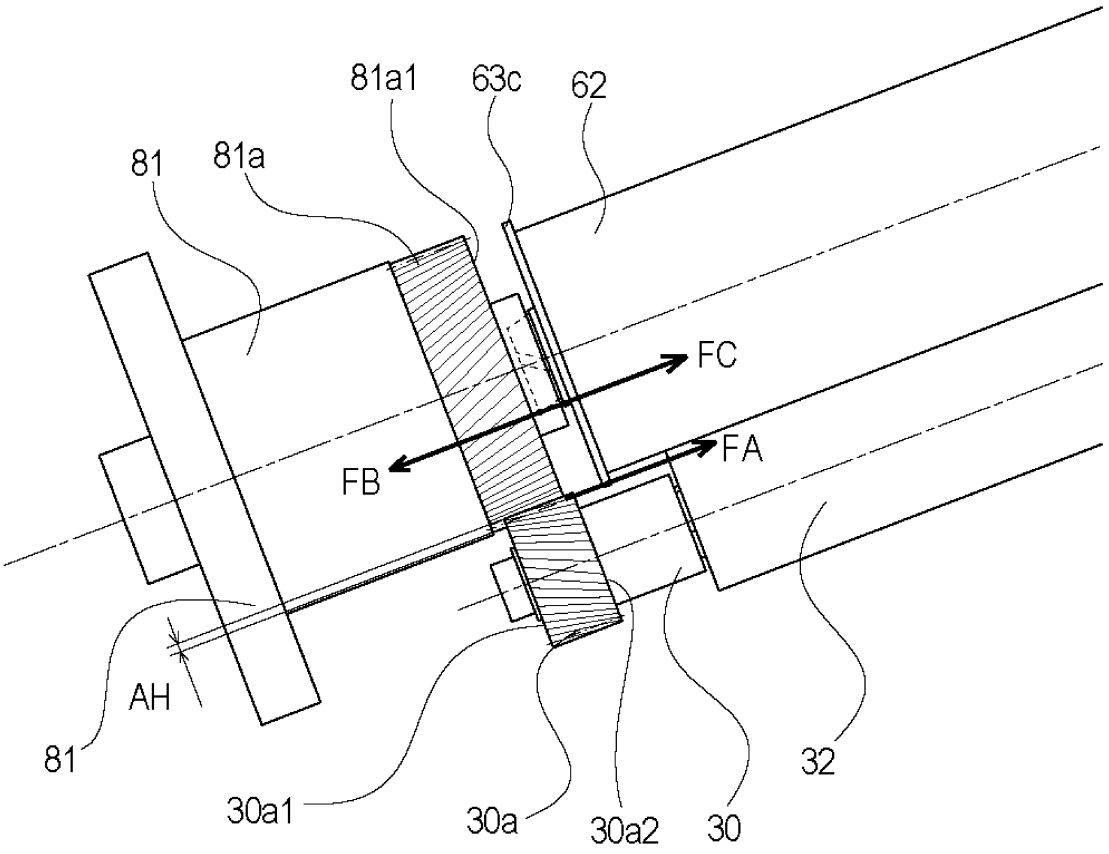
81a1
63c
62
81
81a
FC
FA
FB
AH
81
30a1
30a
30a2
30
32

Fig. 13

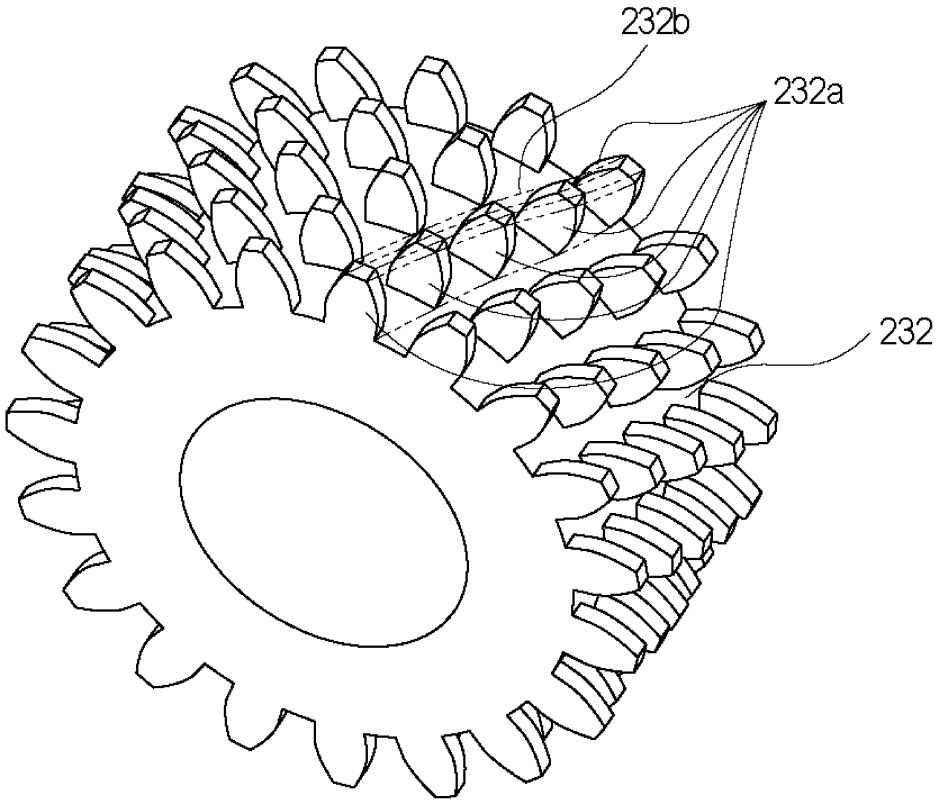

Fig. 14

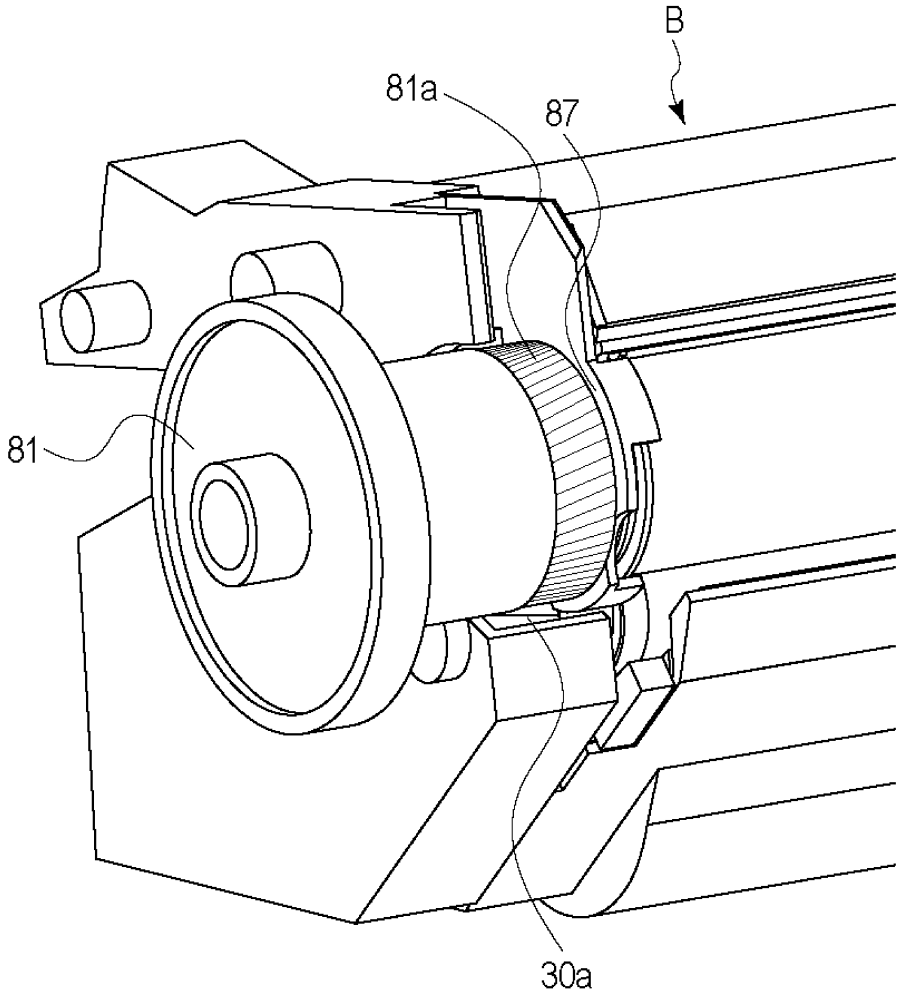

Fig. 15

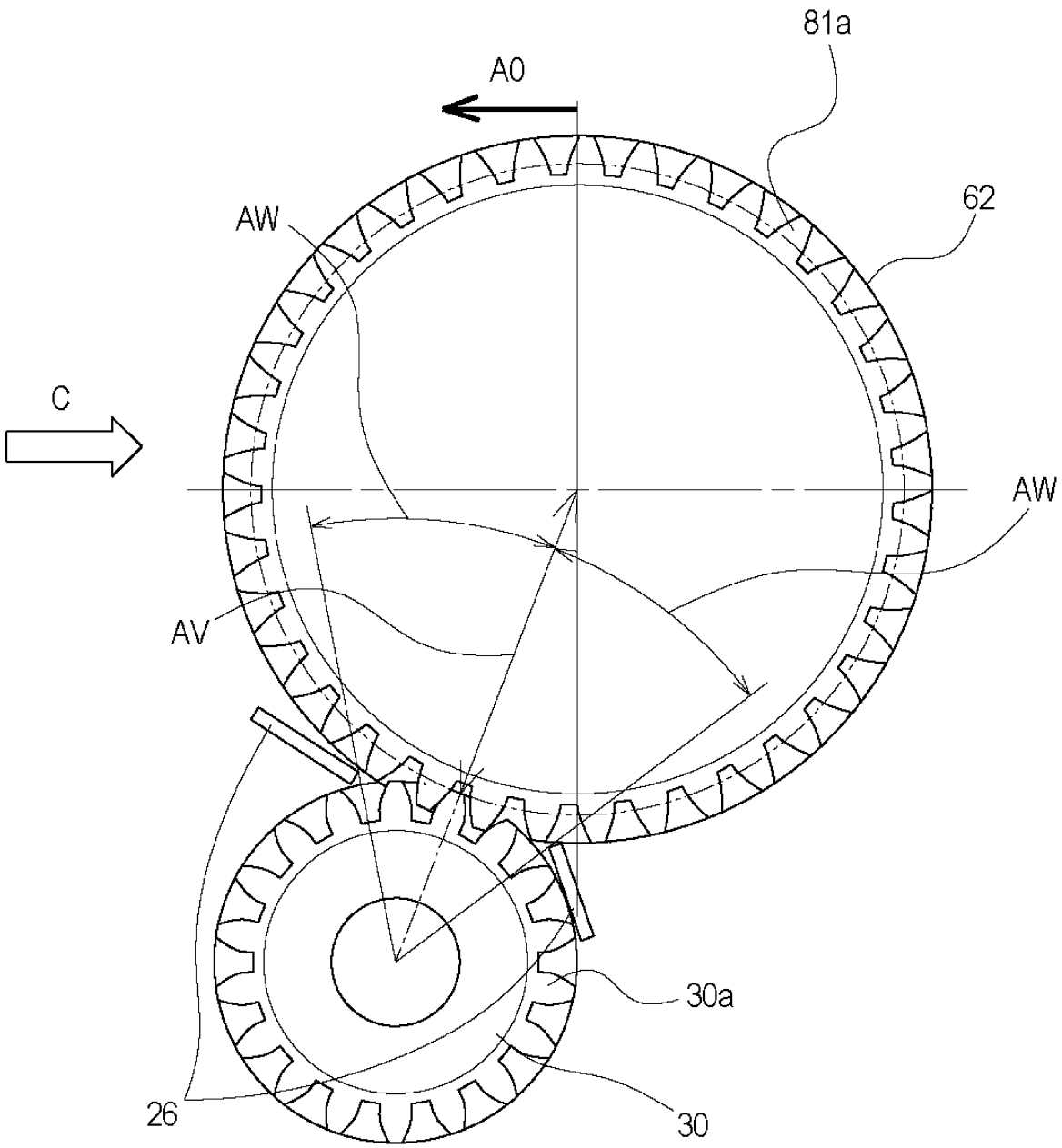

Fig. 16

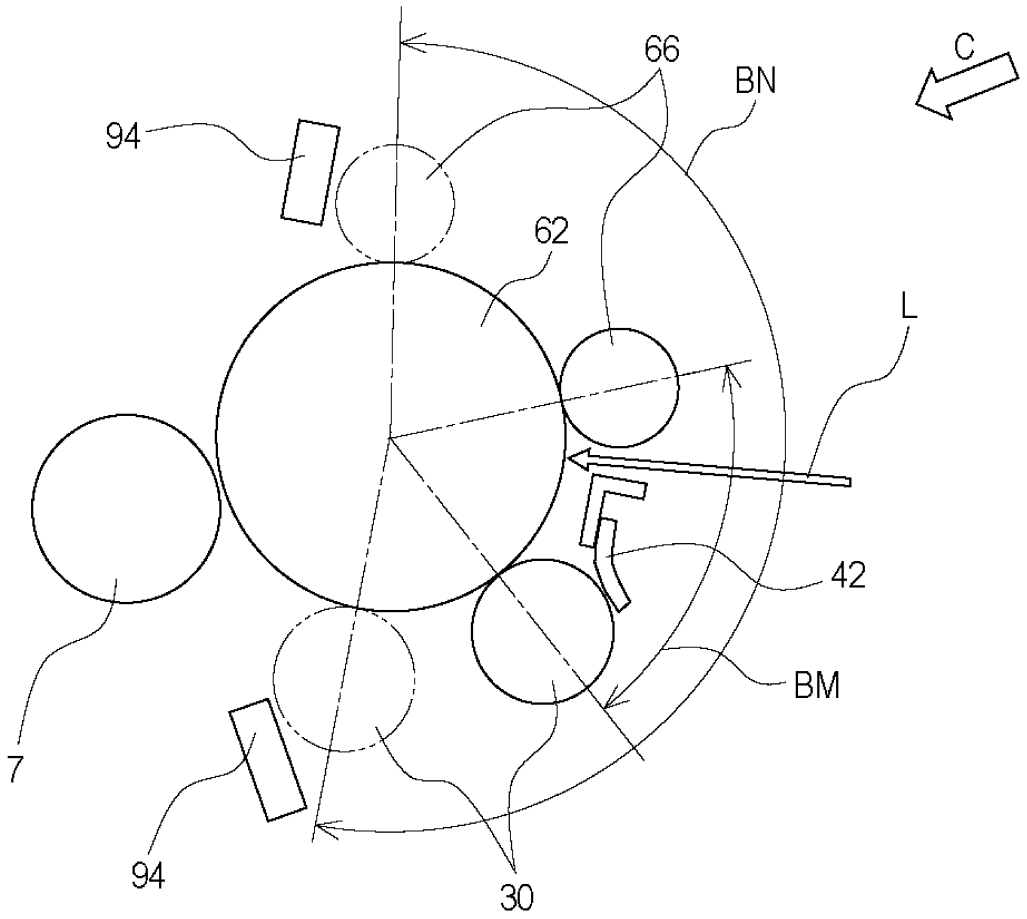

Fig. 17

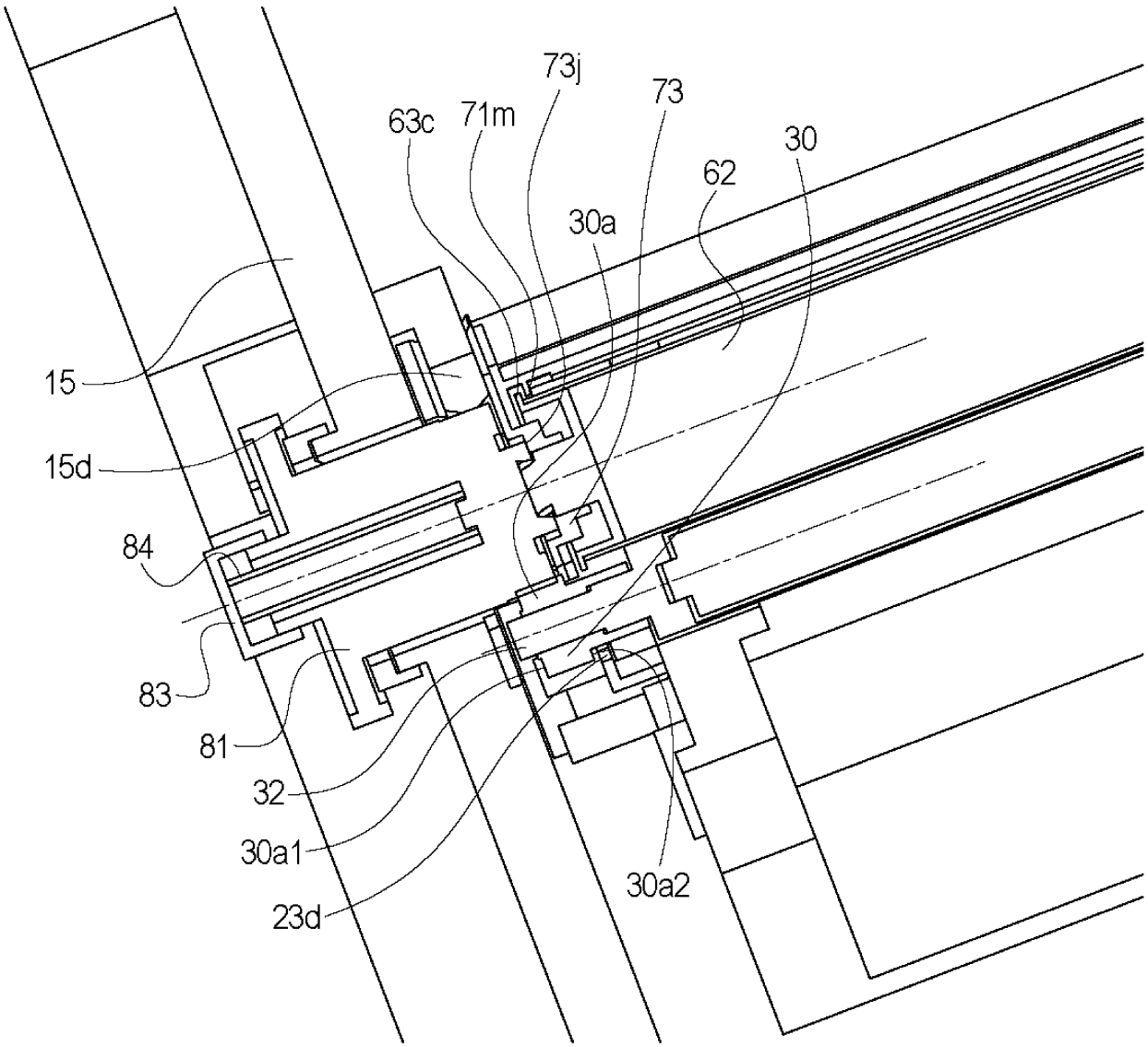

Fig. 18

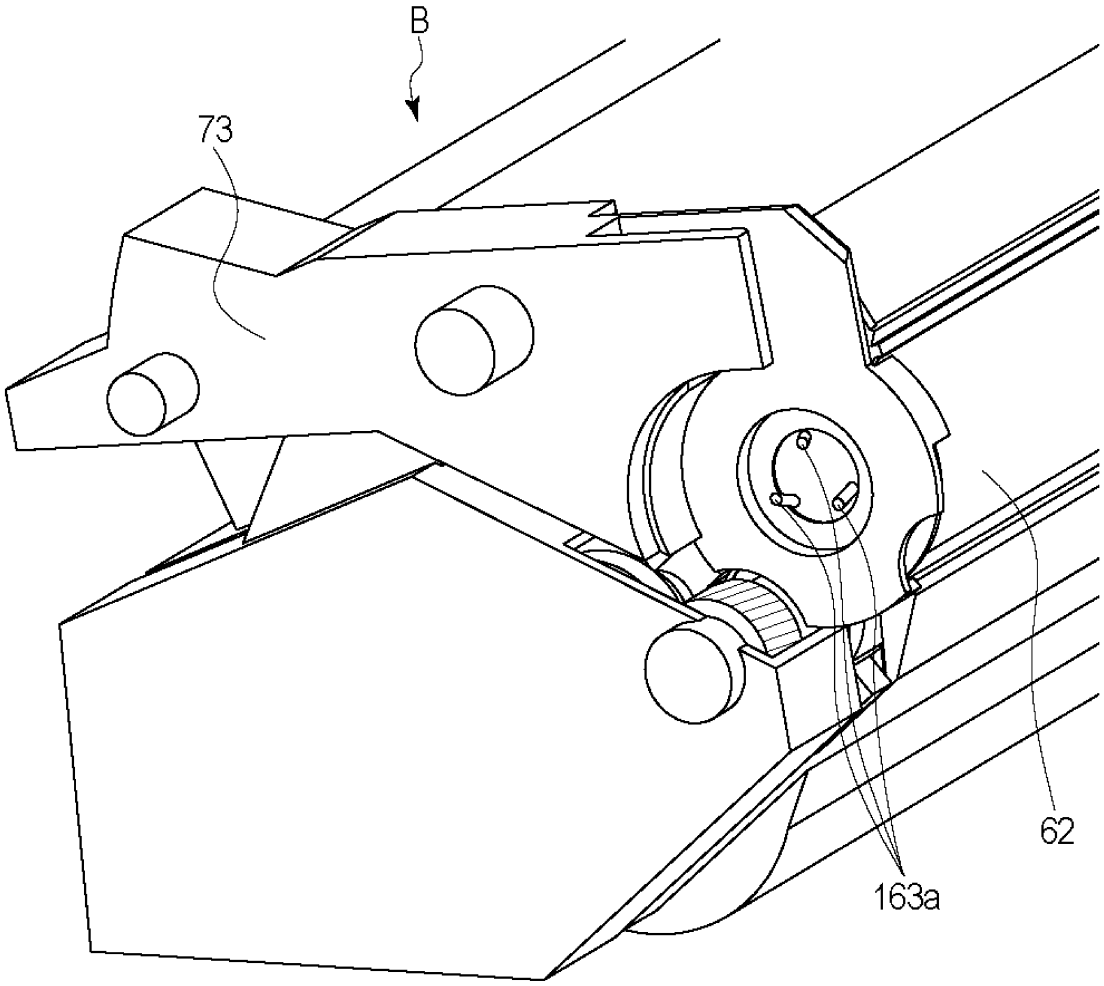

Fig. 19

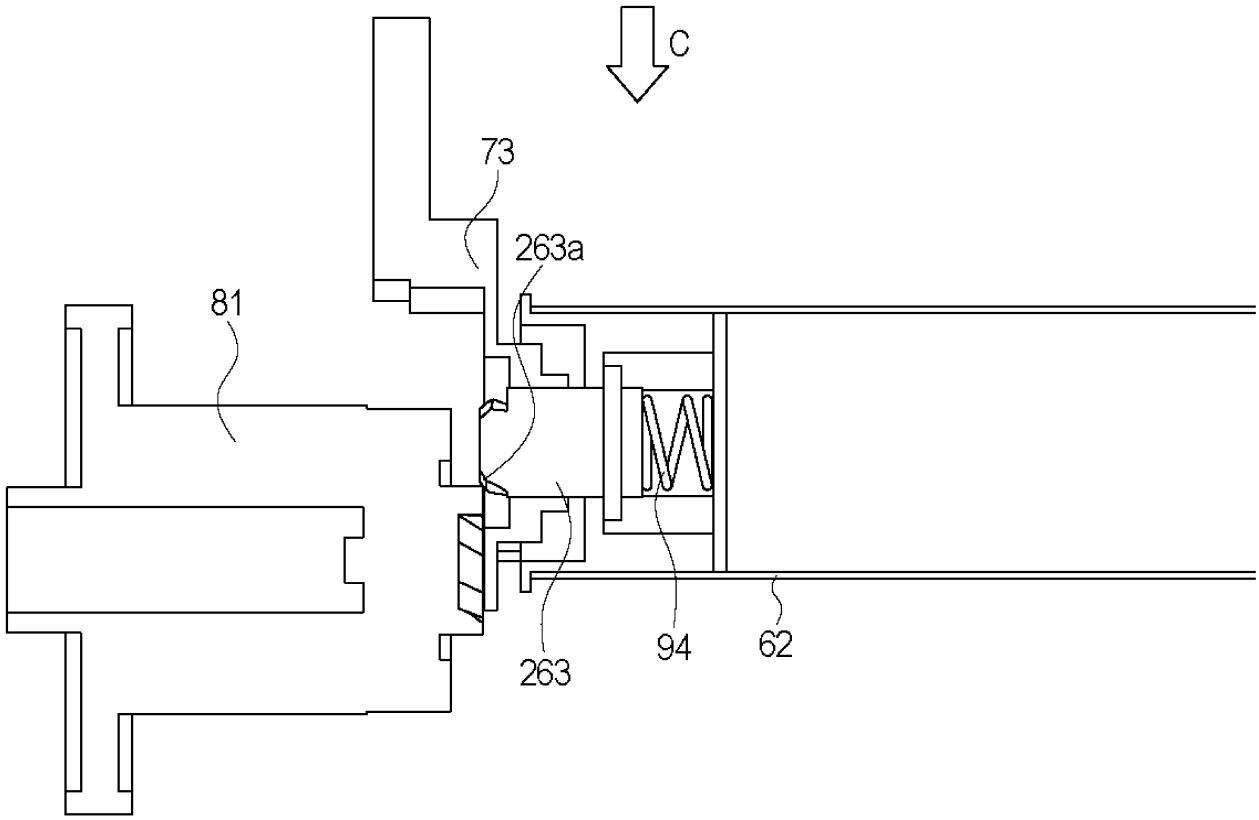

Fig. 20

(a)

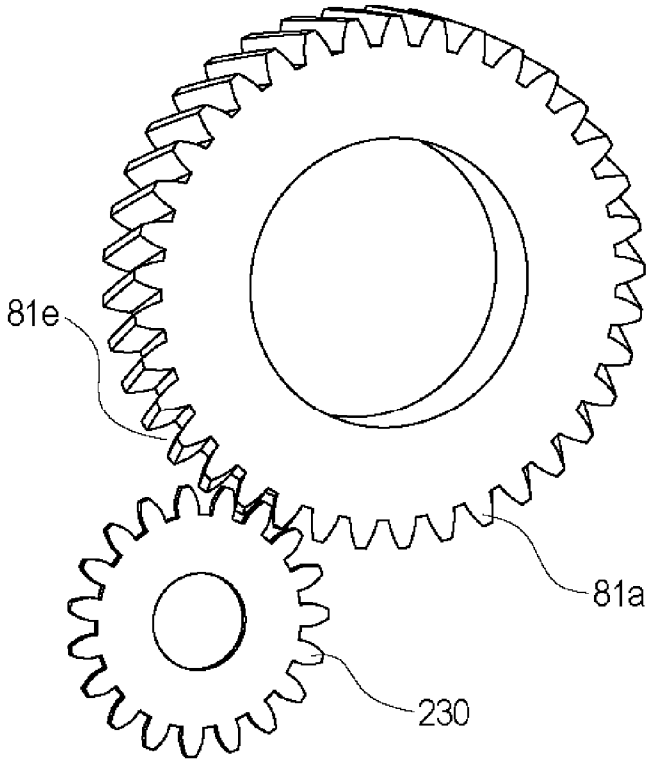

(b)

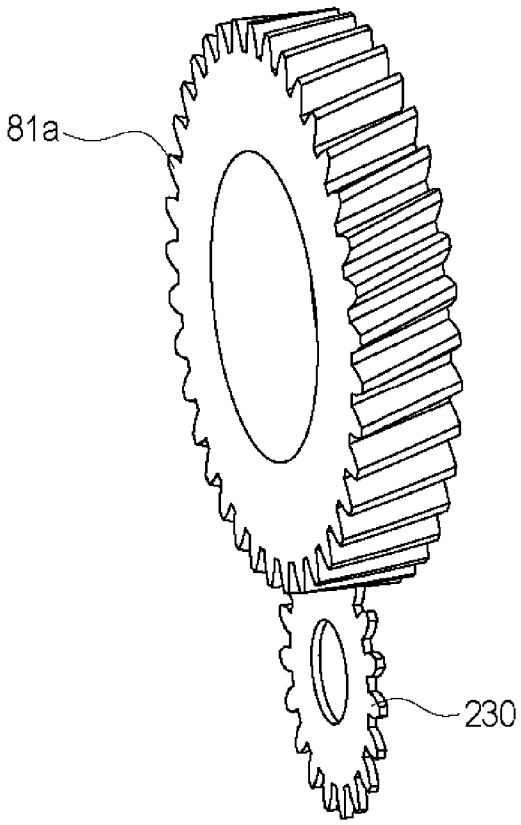

Fig. 21

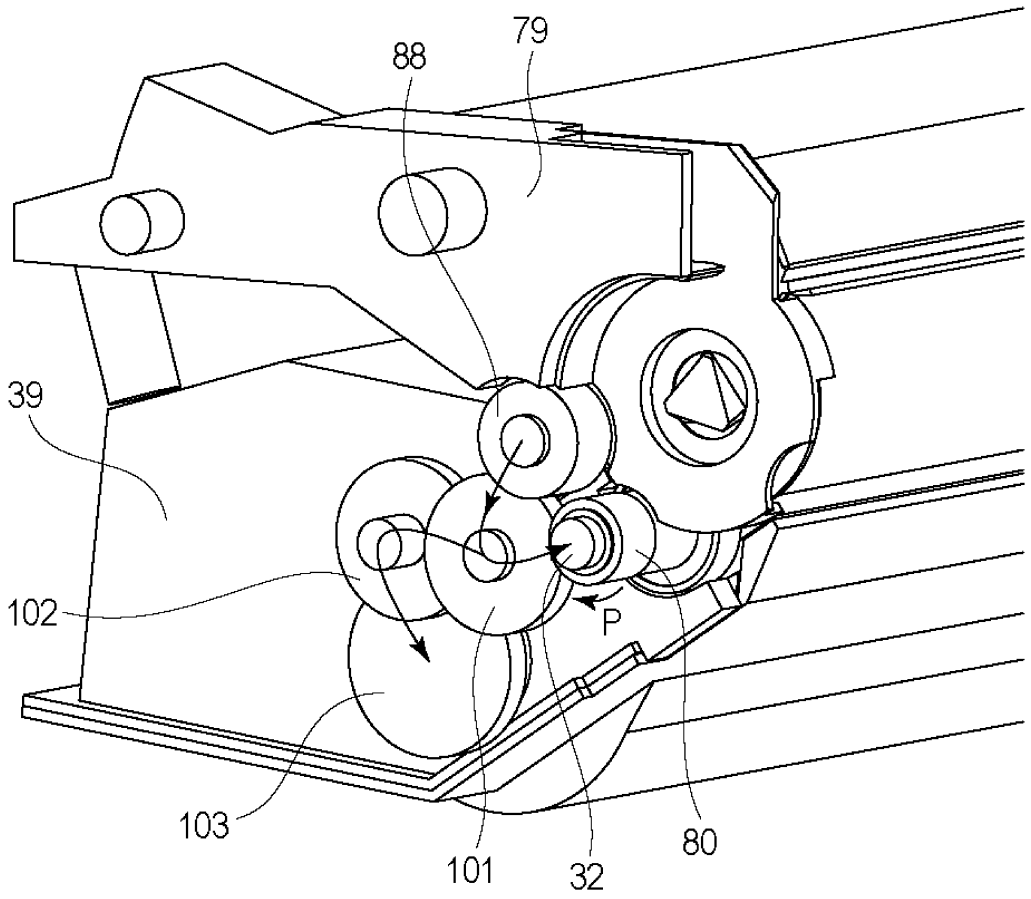

Fig. 22

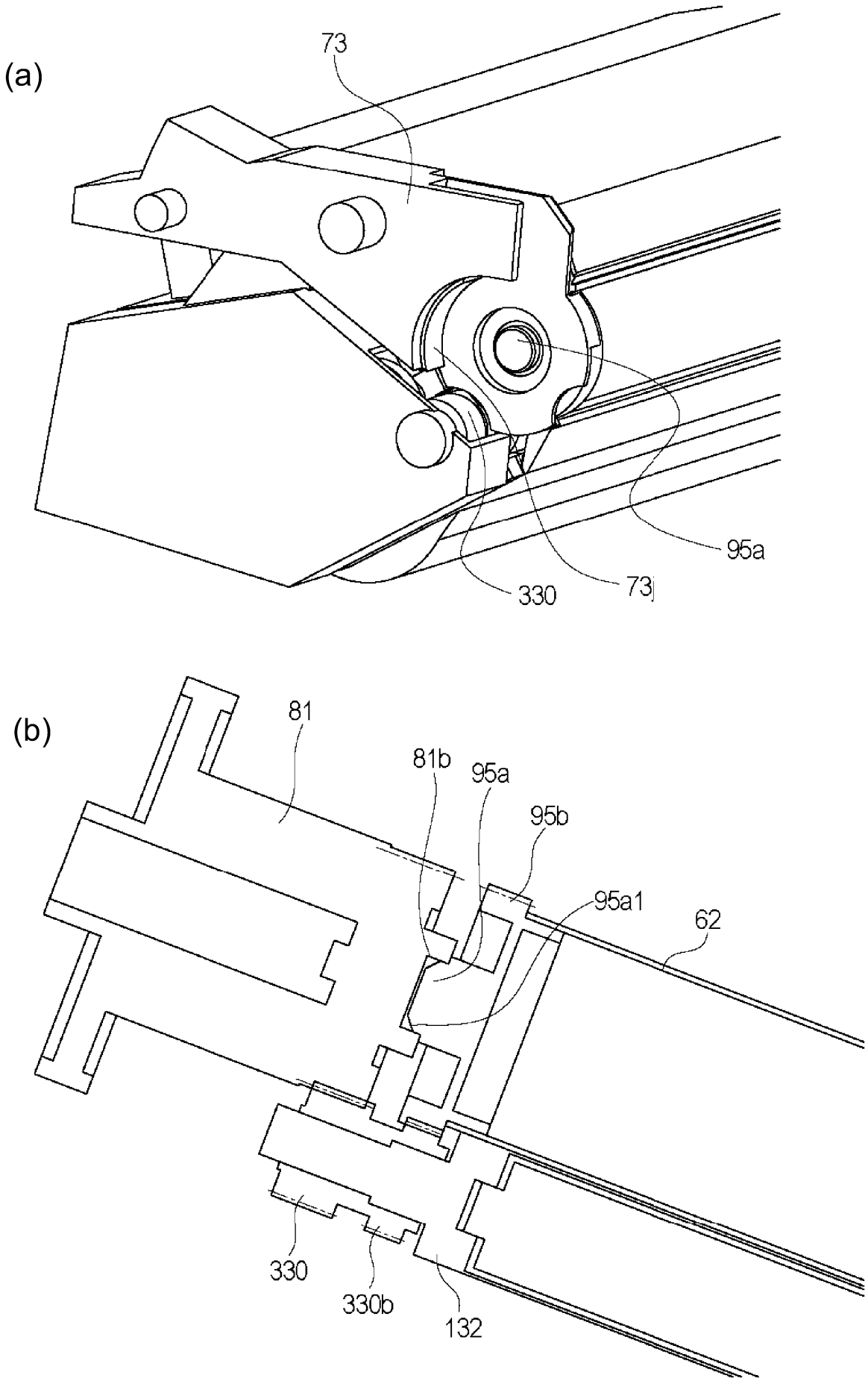

Fig. 23

(a)

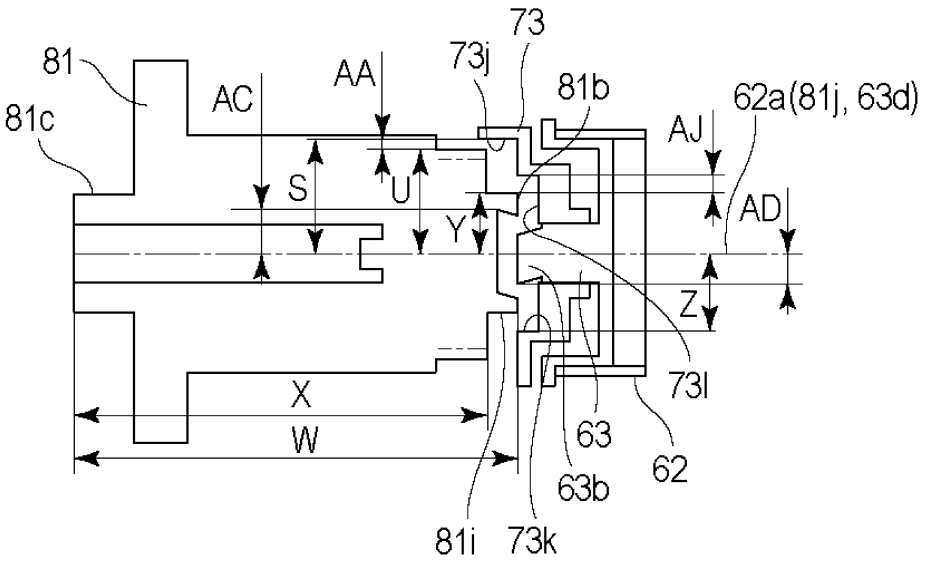
81
81c
AC
AA
73
73j
81b
62a(81j, 63d)
AJ
AD
S
U
Y
Z
X
W
73l
63
62
63b
81i
73k

(b)

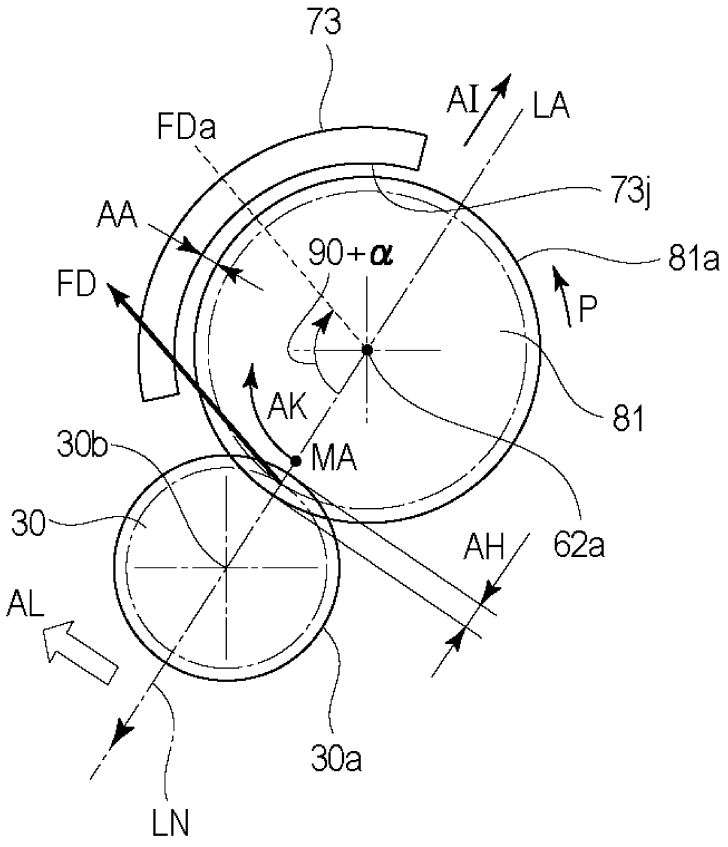
73
AI
LA
FDa
73j
AA
90+α
81a
FD
P
AK
81
30b
MA
30
62a
AH
AL
30a
LN

Fig. 24

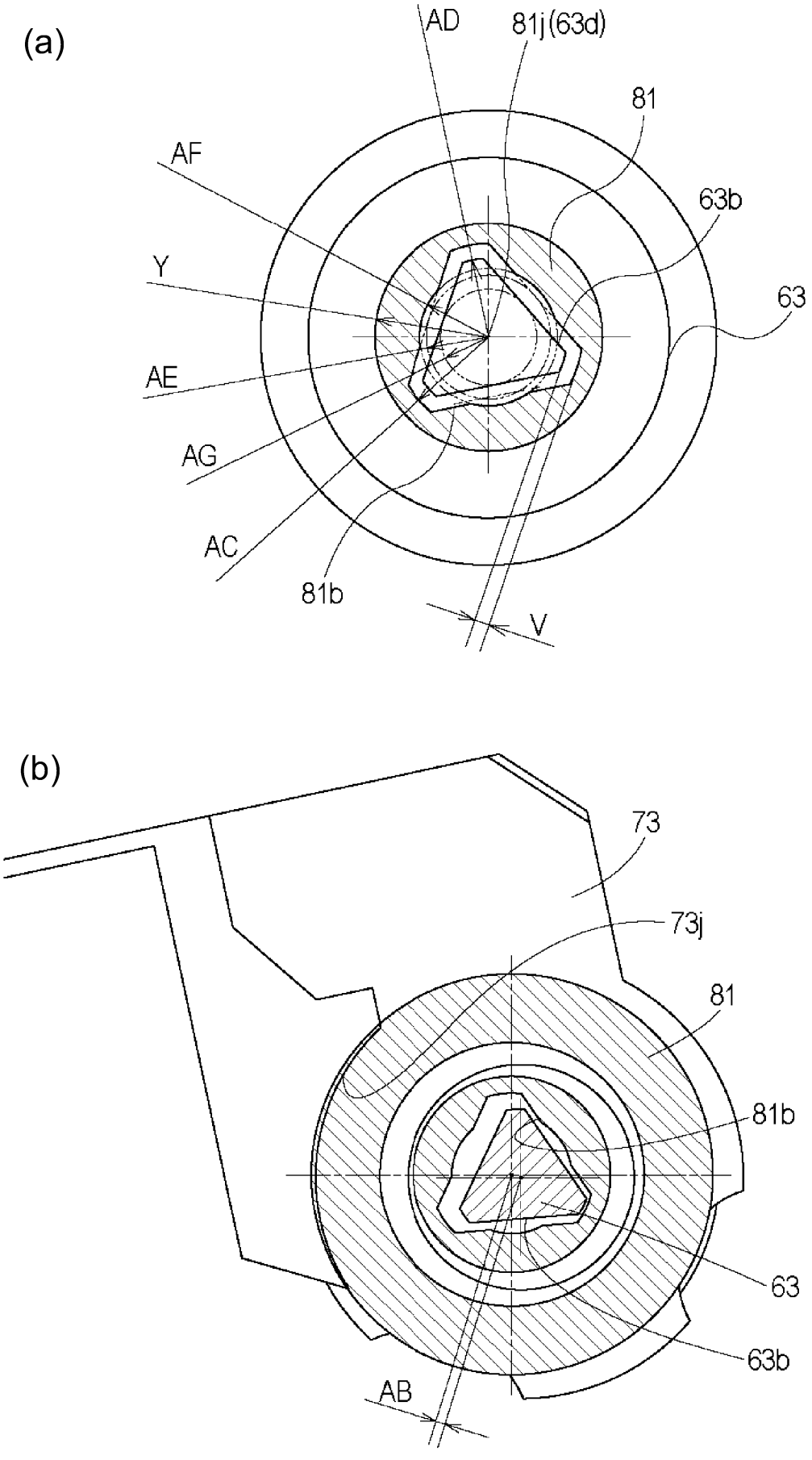

Fig. 25

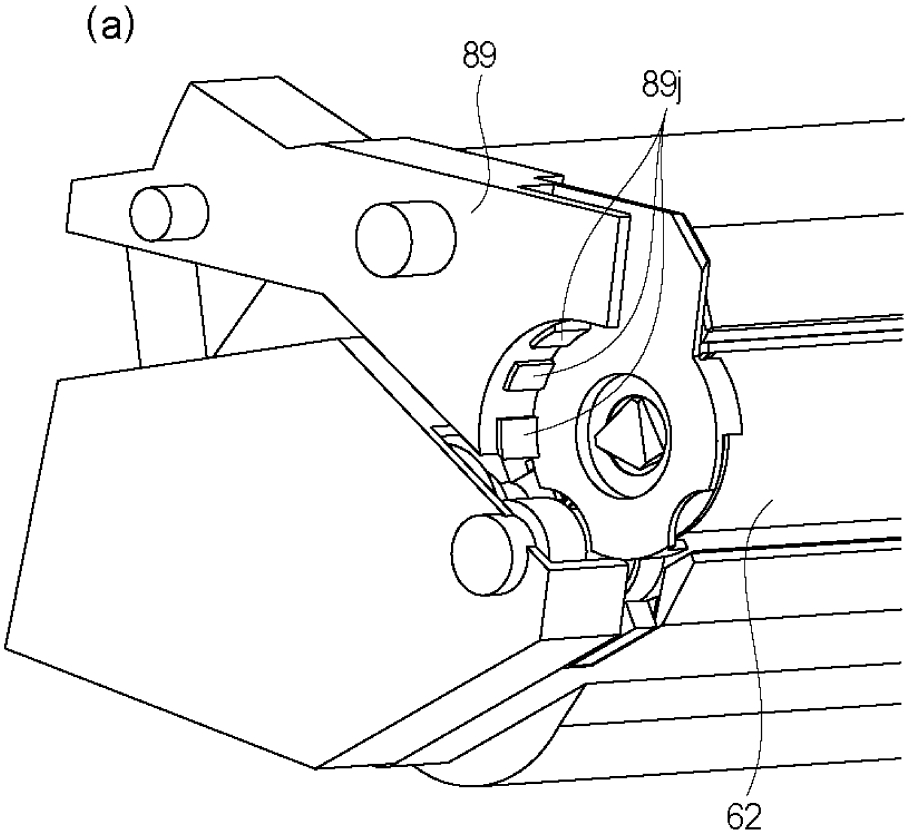

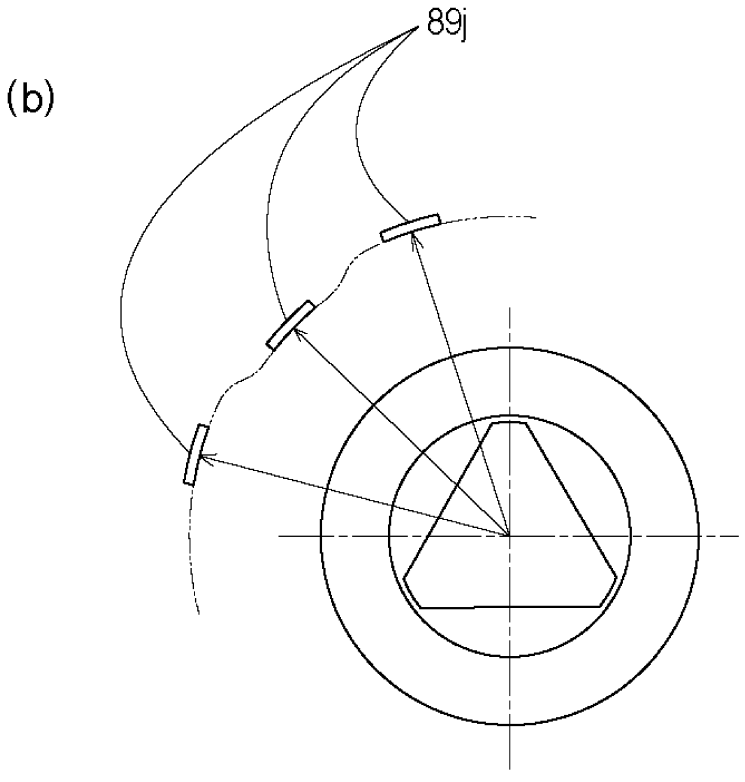

Fig. 26

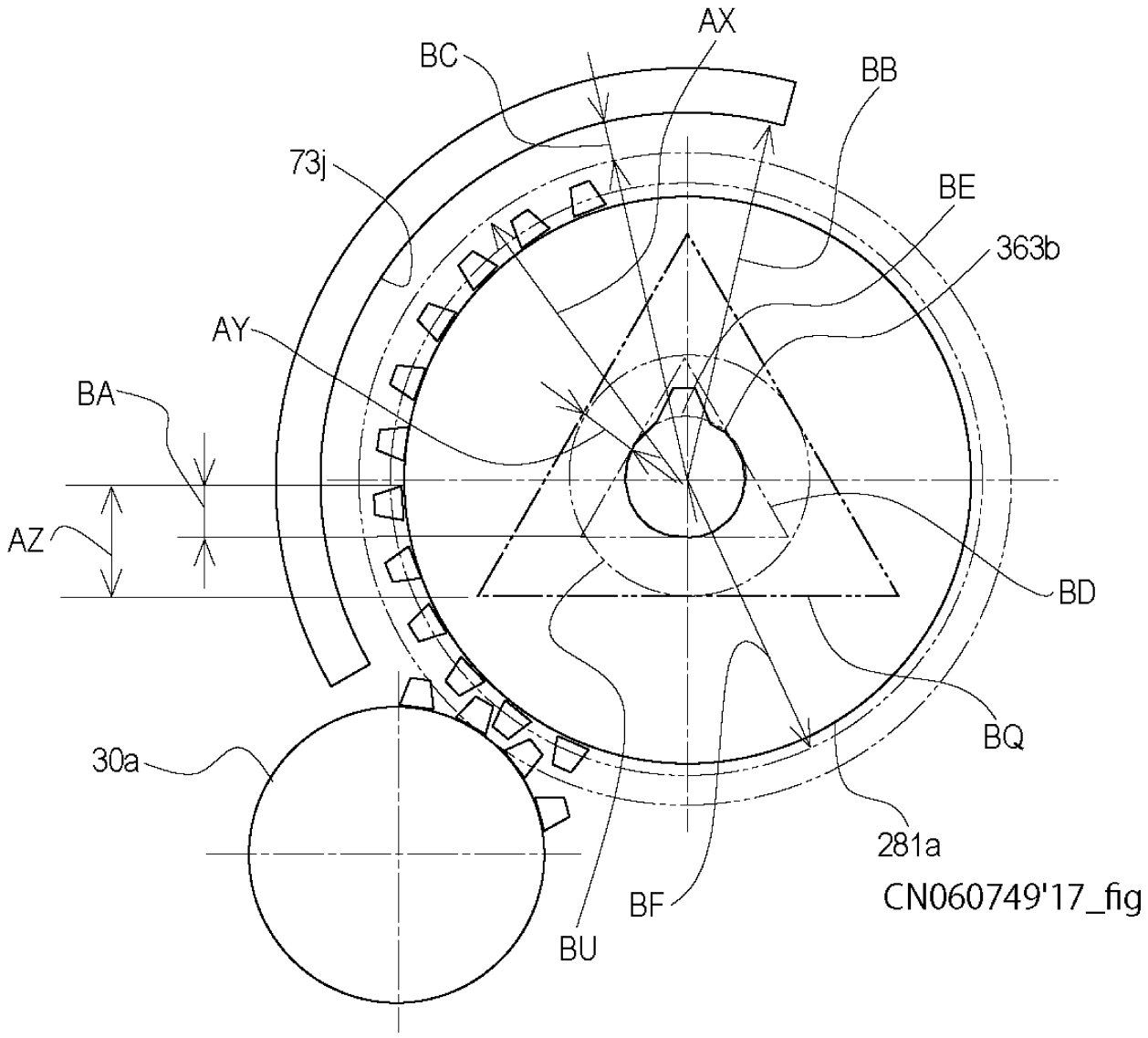

Fig. 27

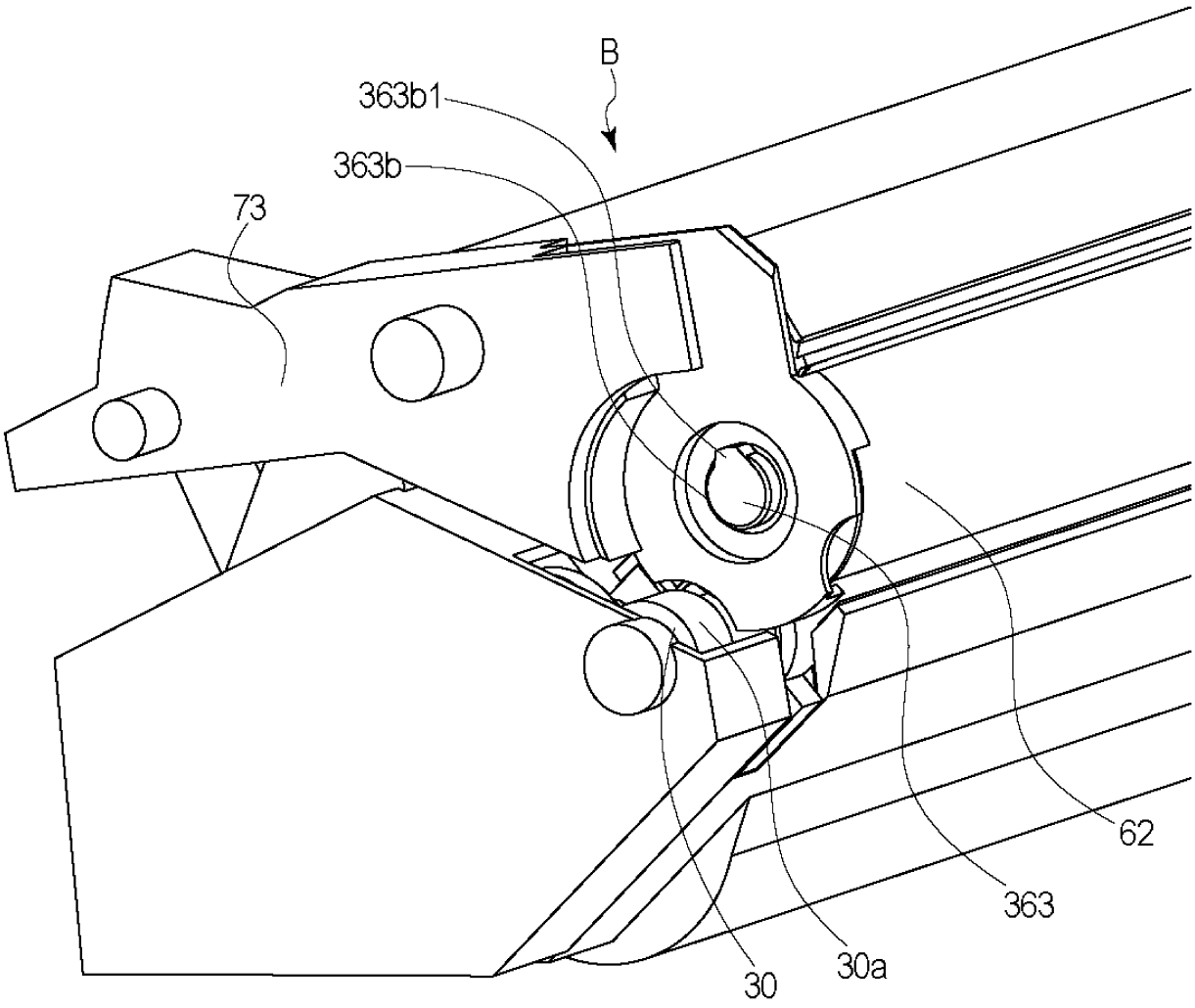

Fig. 28

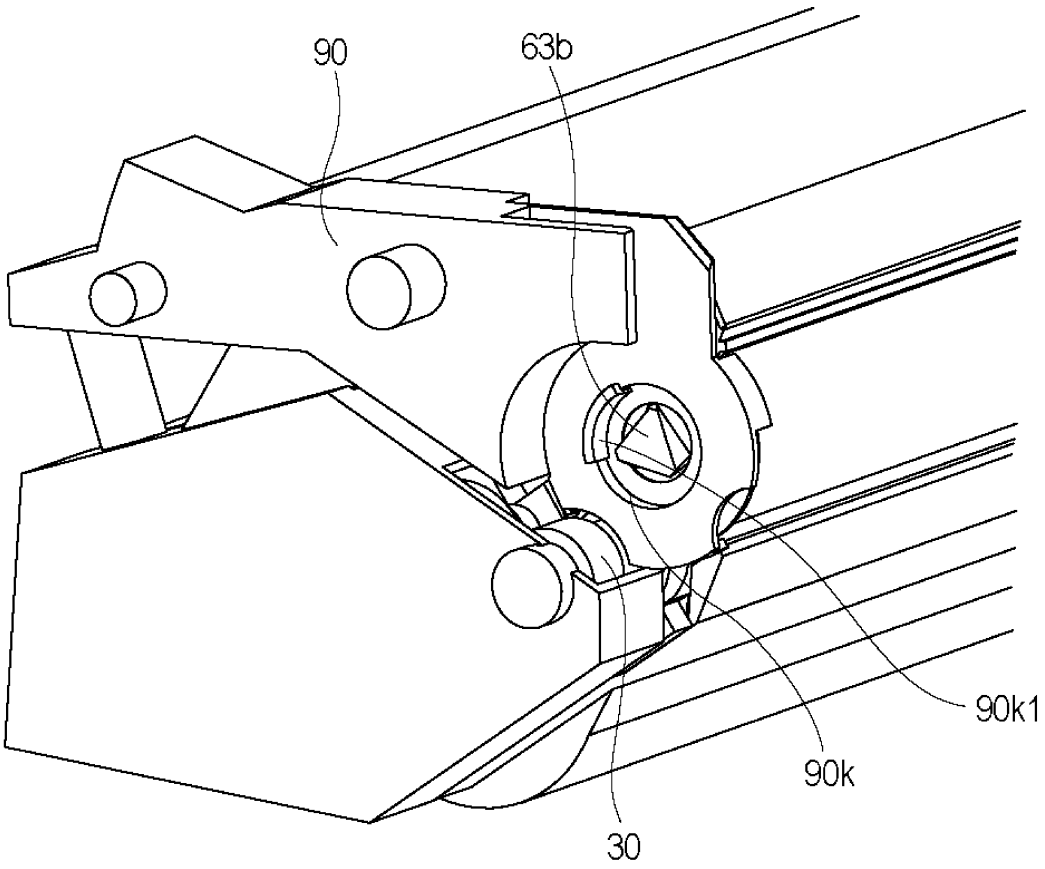

Fig. 29

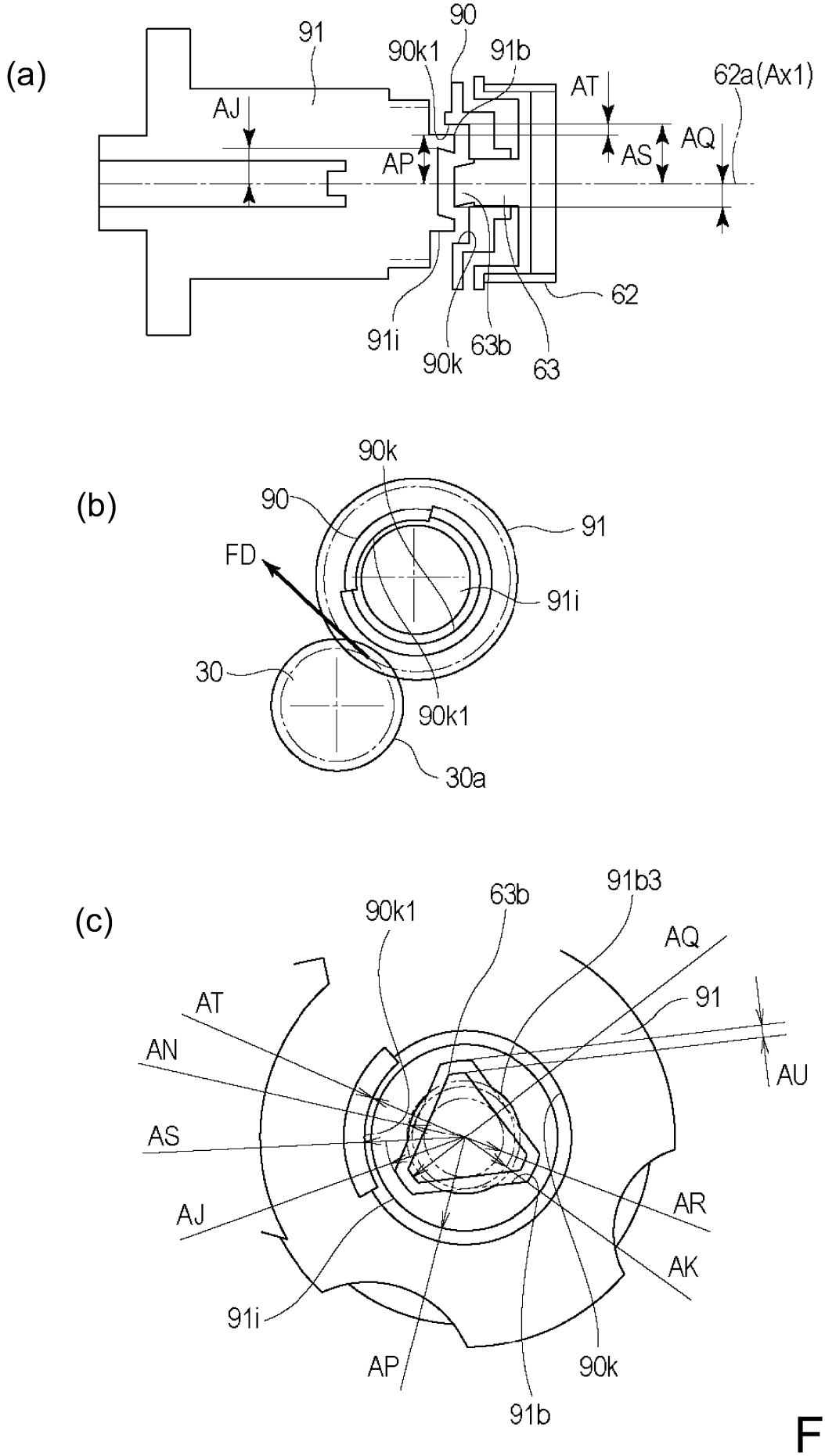
(a)
91
90
90k1
91b
AT
62a(Ax1)
AJ
AS
AQ
AP
62
91i
90k
63b
63
(b)
90k
90
91
FD
91i
30
90k1
30a
(c)
90k1
63b
91b3
AQ
AT
91
AN
AU
AS
AR
AJ
AK
91i
AP
90k
91b

Fig. 30

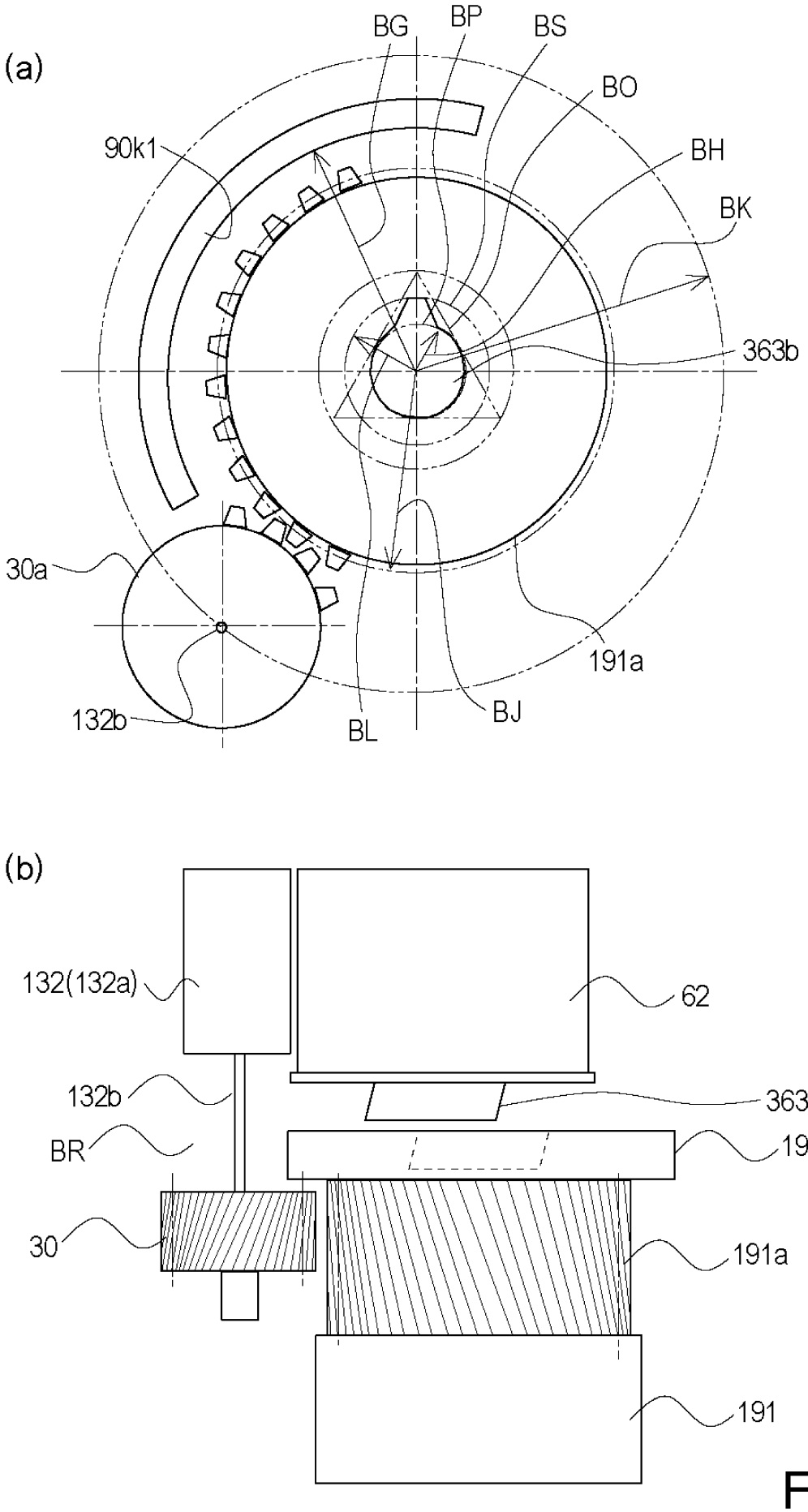
(a)
BG
BP
BS
BO
BH
BK
90k1
363b
30a
191a
132b
BL
BJ
(b)
132(132a)
62
132b
363b
BR
191i
30
191a
191

Fig. 31

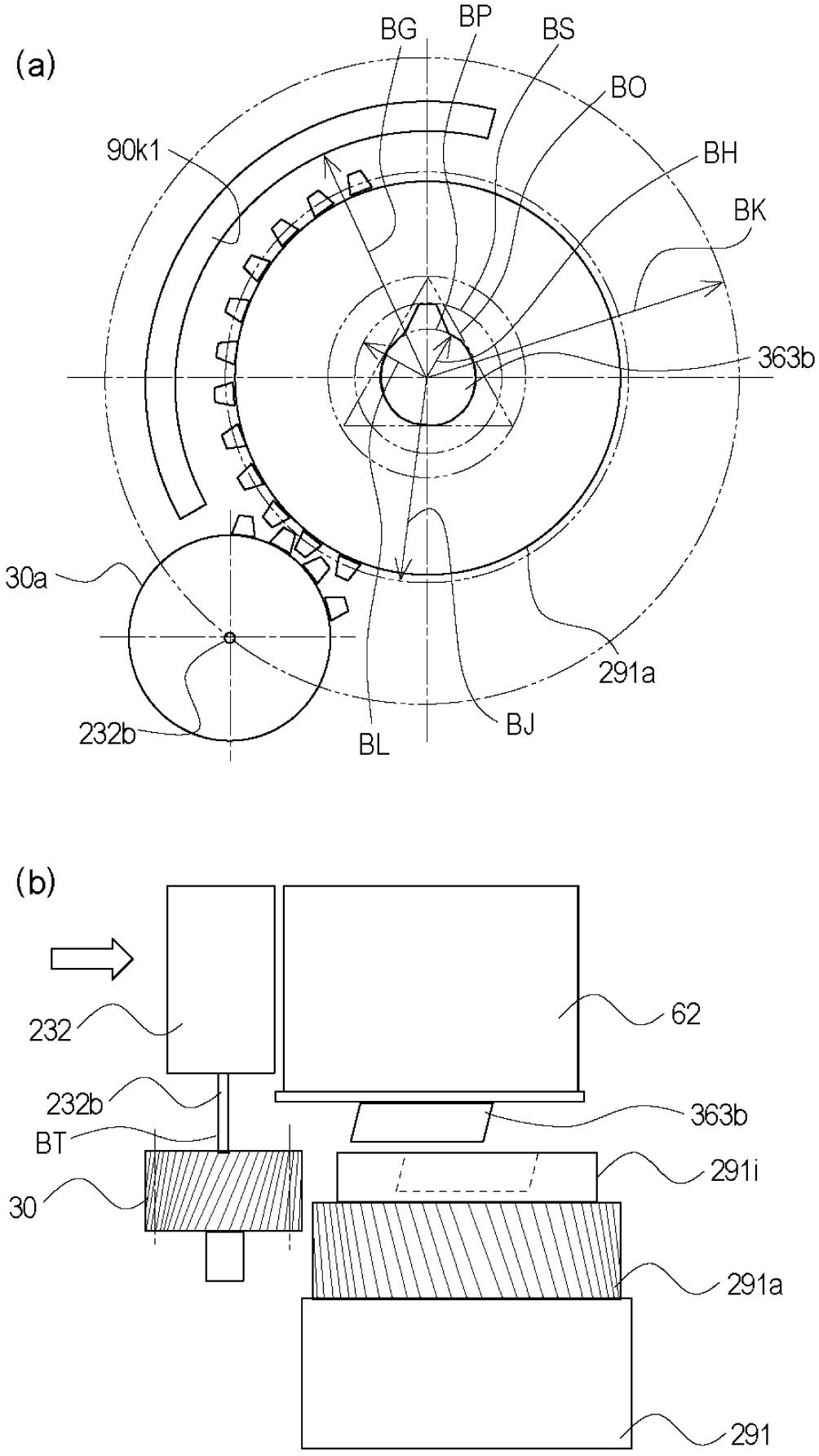
(a)
BG
BP
BS
BO
90k1
BH
BK
363b
30a
291a
232b
BL
BJ
(b)
232
62
232b
363b
BT
291i
30
291a
291

Fig. 32

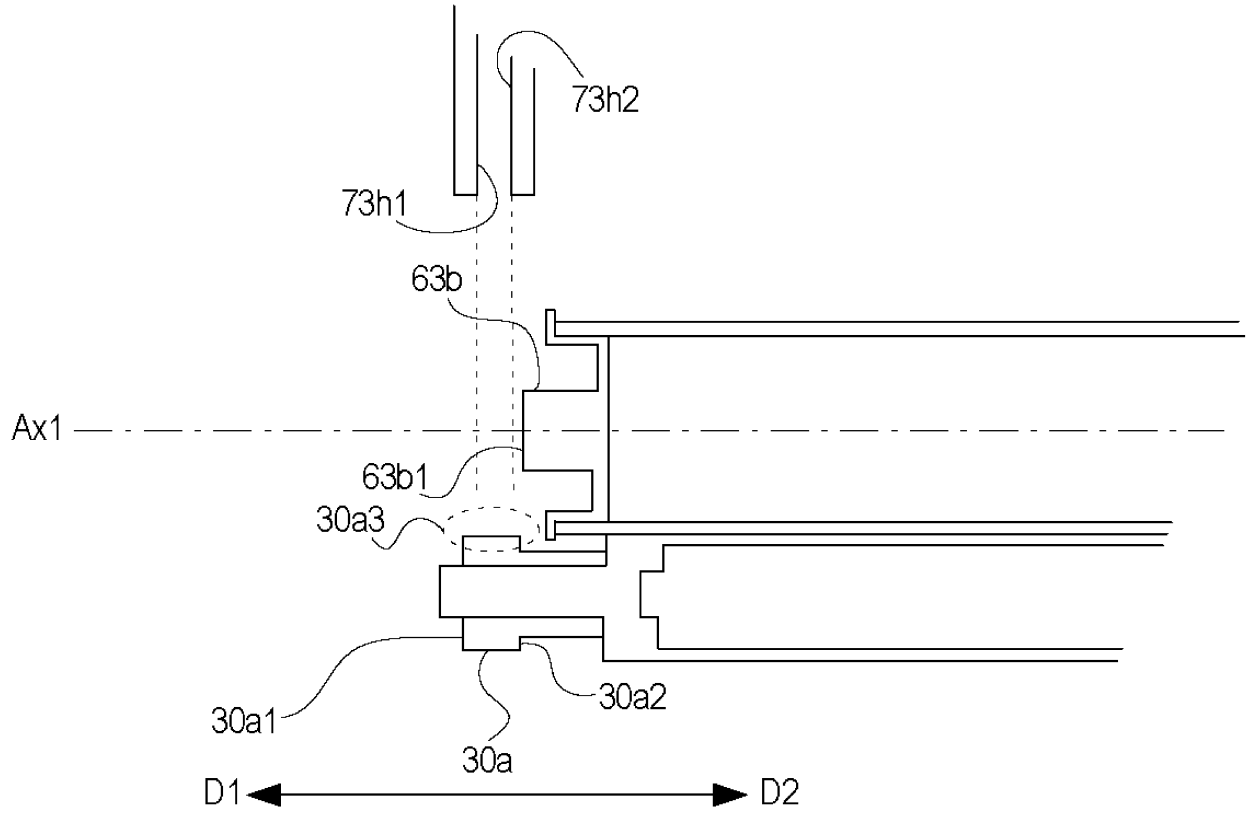
73h2
73h1
63b
Ax1
63b1
30a3
30a1
30a2
30a
D1
D2

Fig. 33

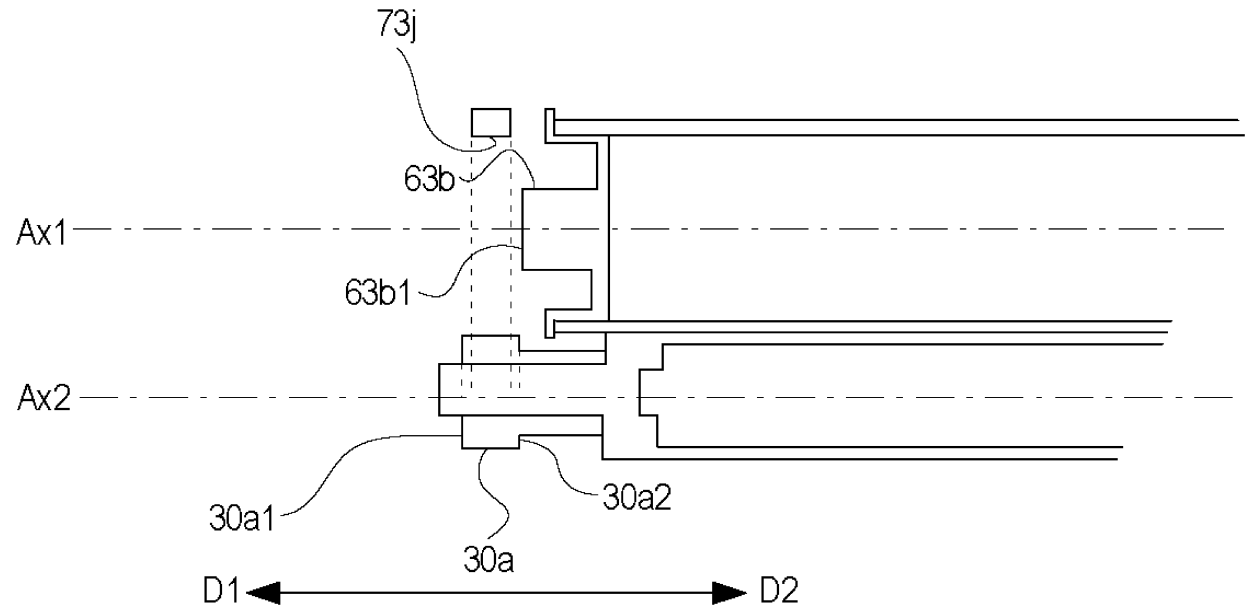
73j
63b
Ax1
63b1
Ax2
30a1
30a2
30a
D1
D2

Fig. 34

(a)

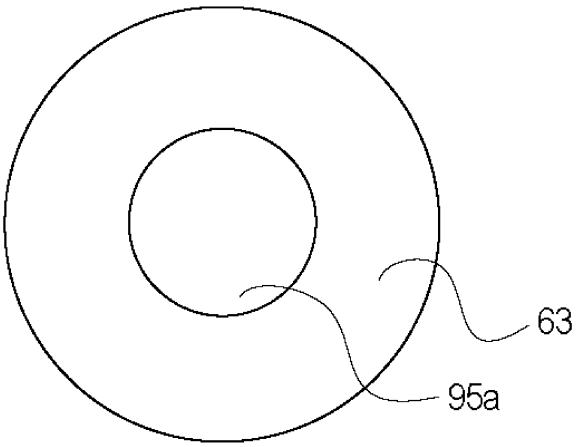

(b)

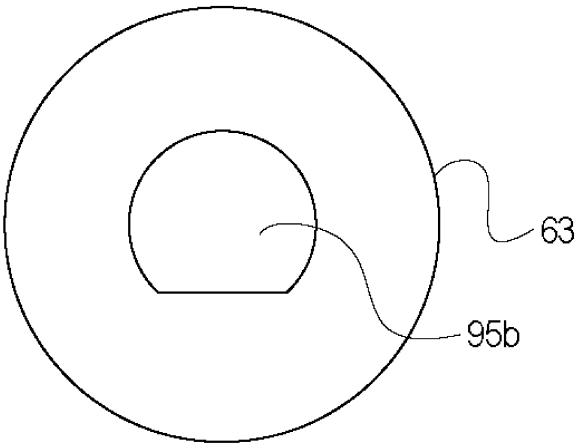

(c)

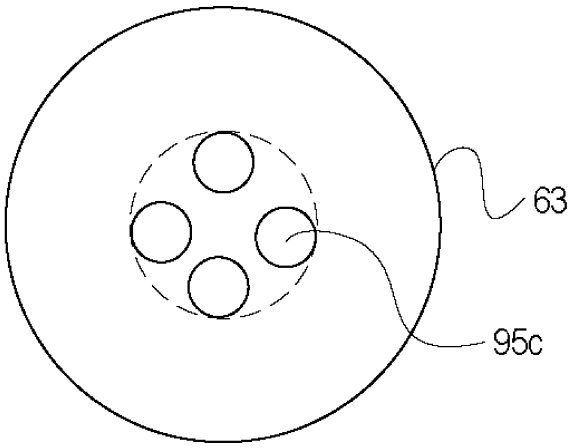

Fig. 35

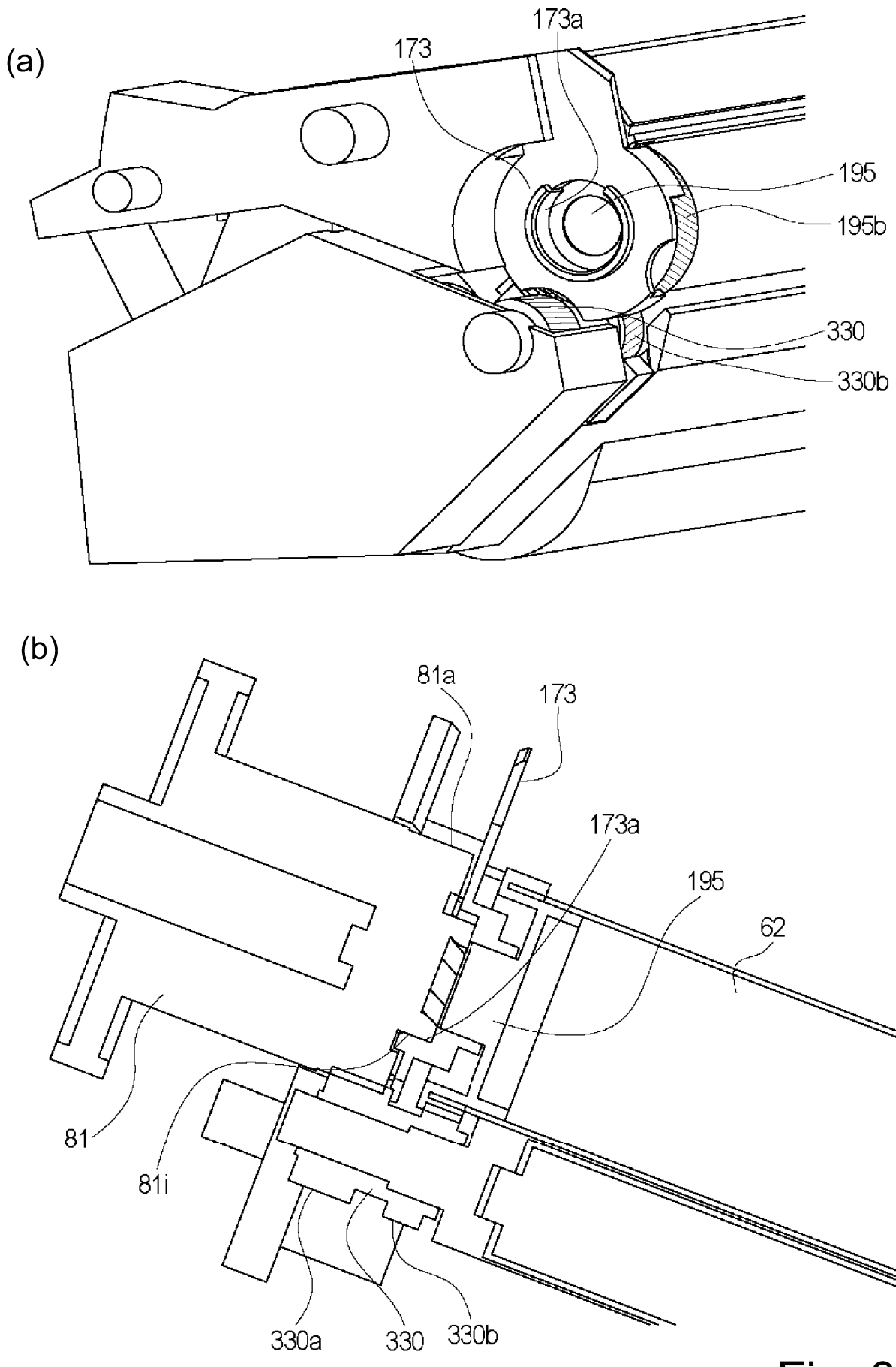
(a)
173a
173
195
195b
330
330b
(b)
81a
173
173a
195
62
81
81i
330a
330
330b

Fig. 36

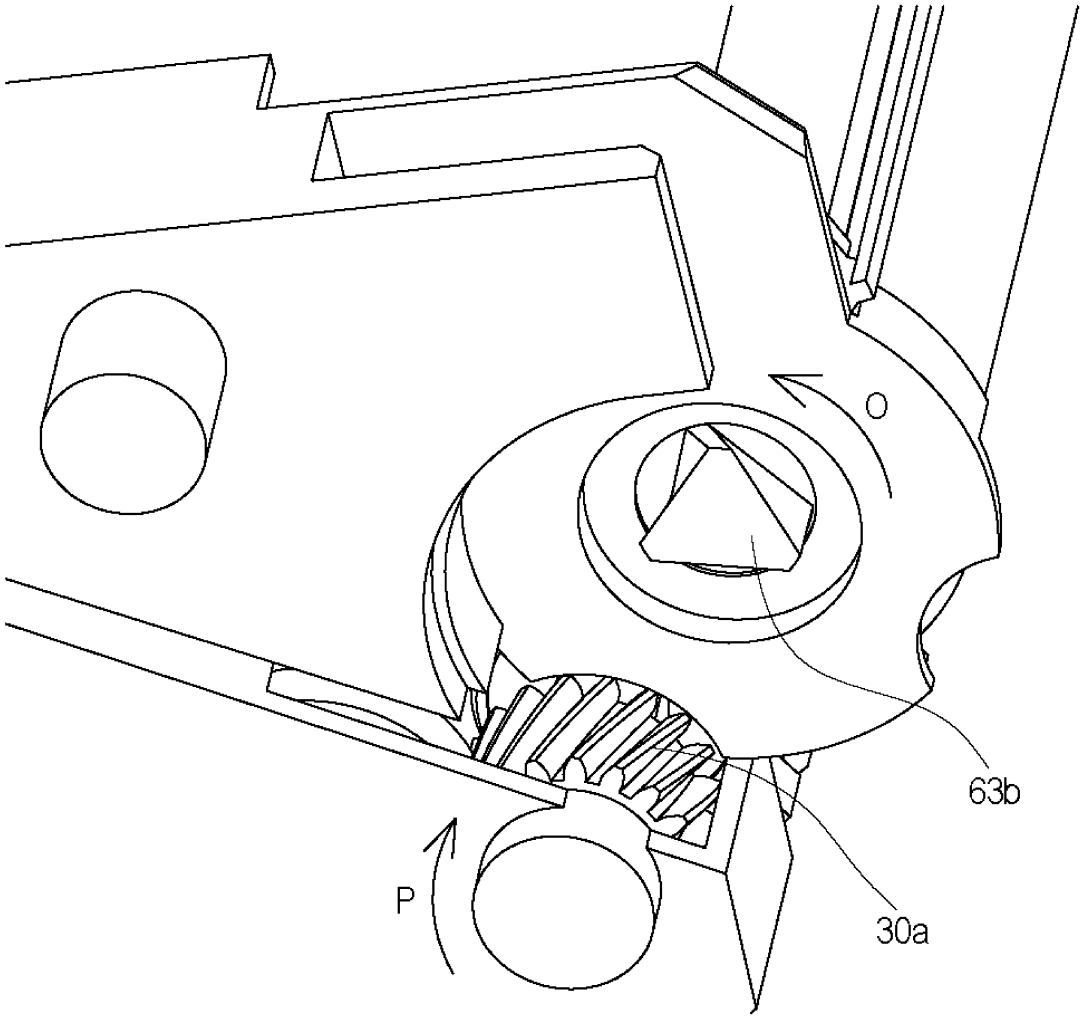

Fig. 37

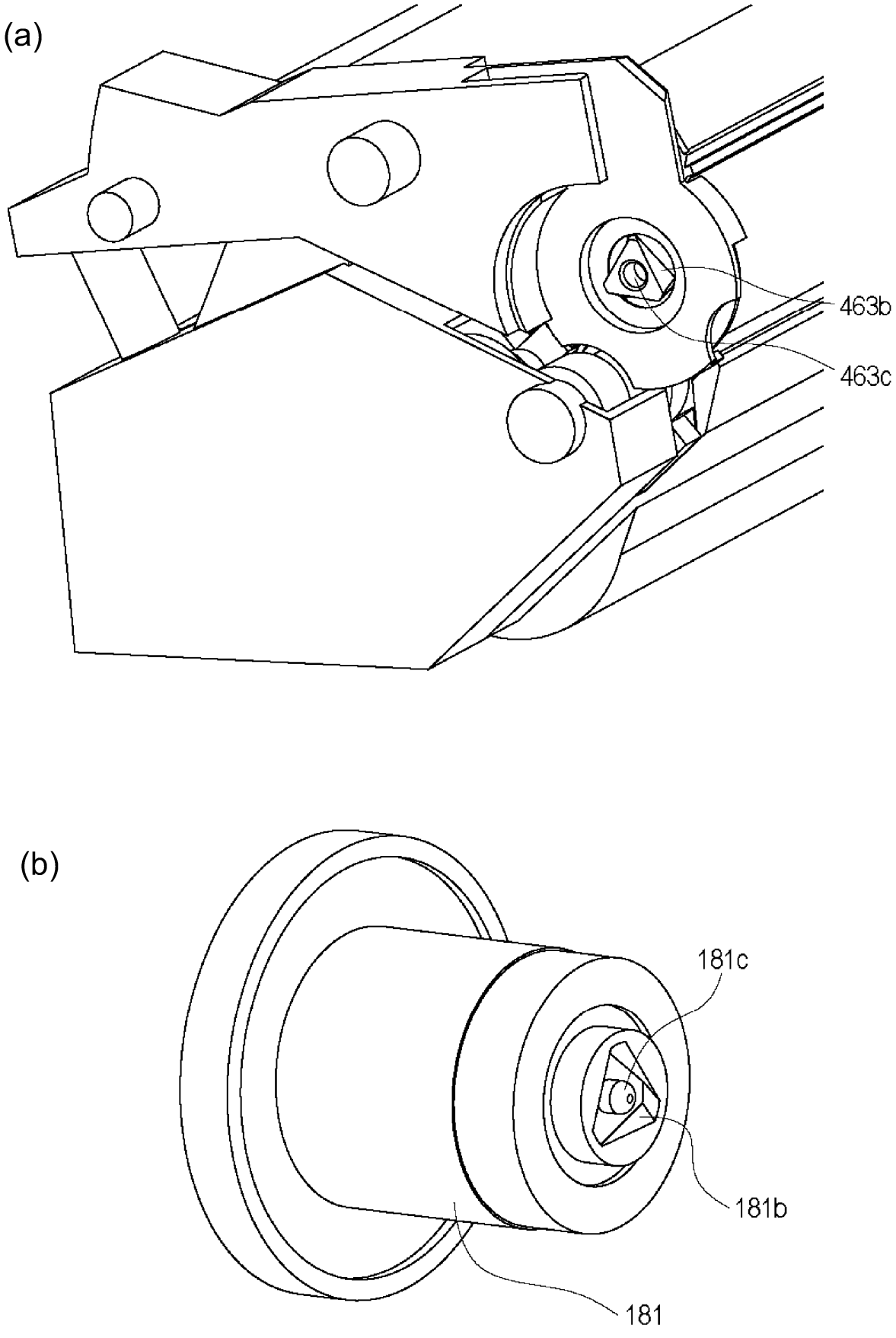

Fig. 38

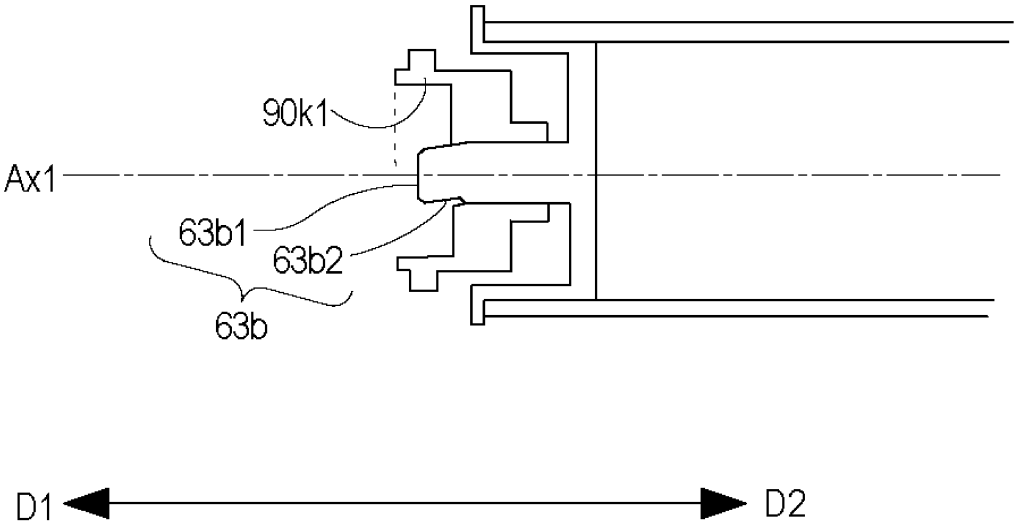

Fig. 39