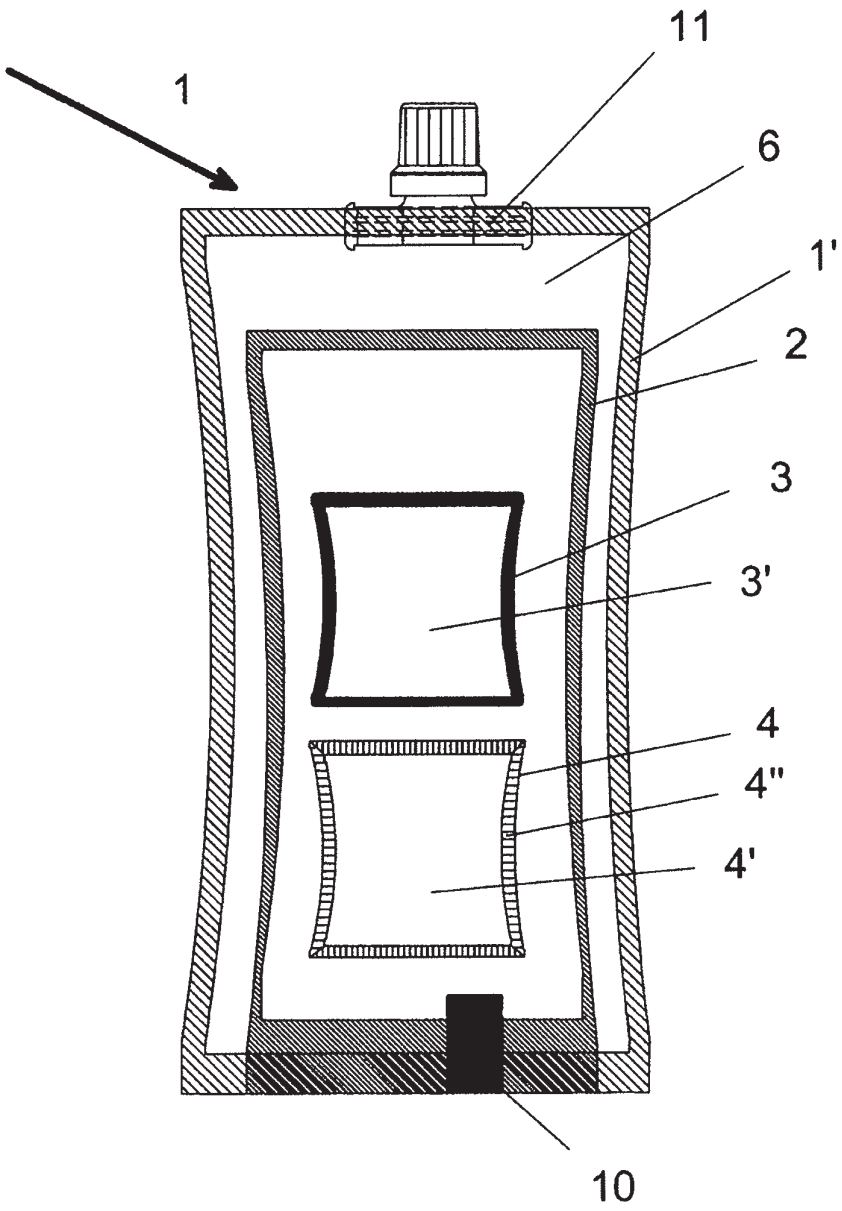

Fig. 1

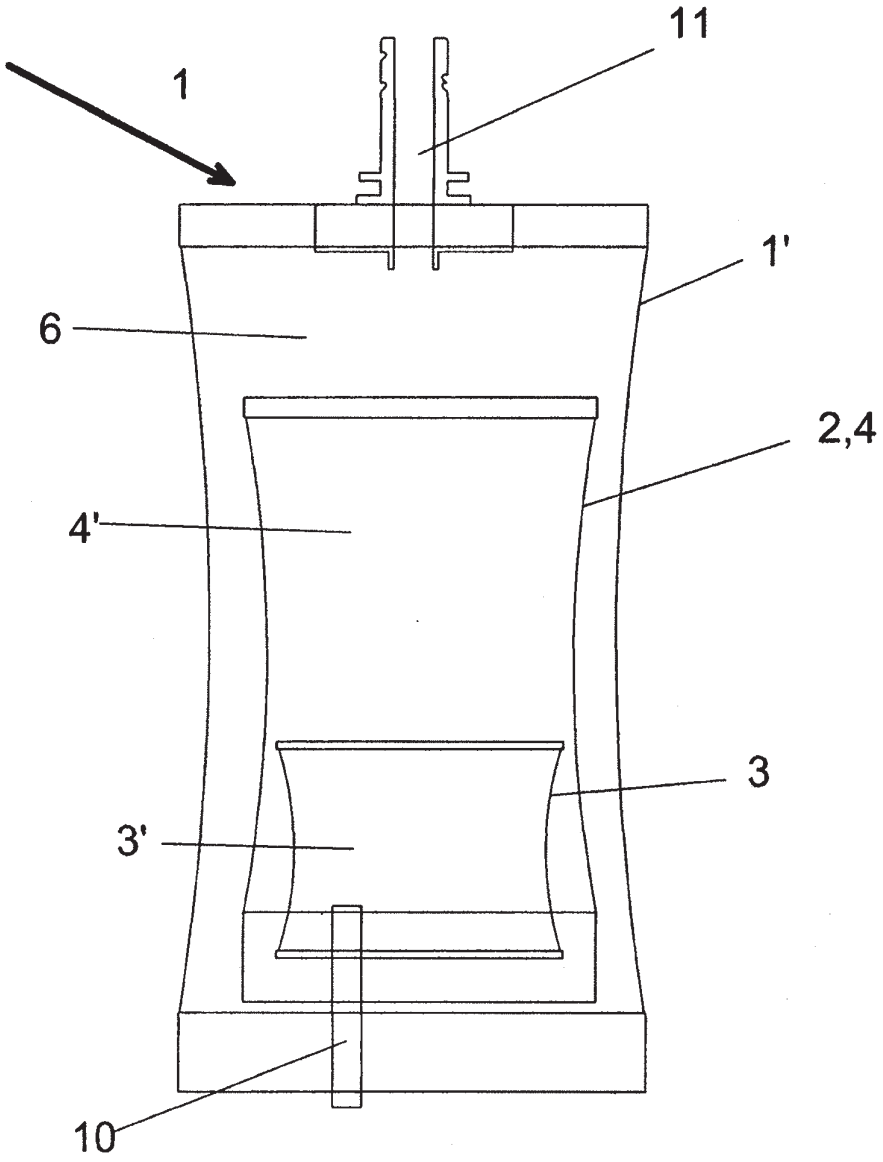

Fig. 1a

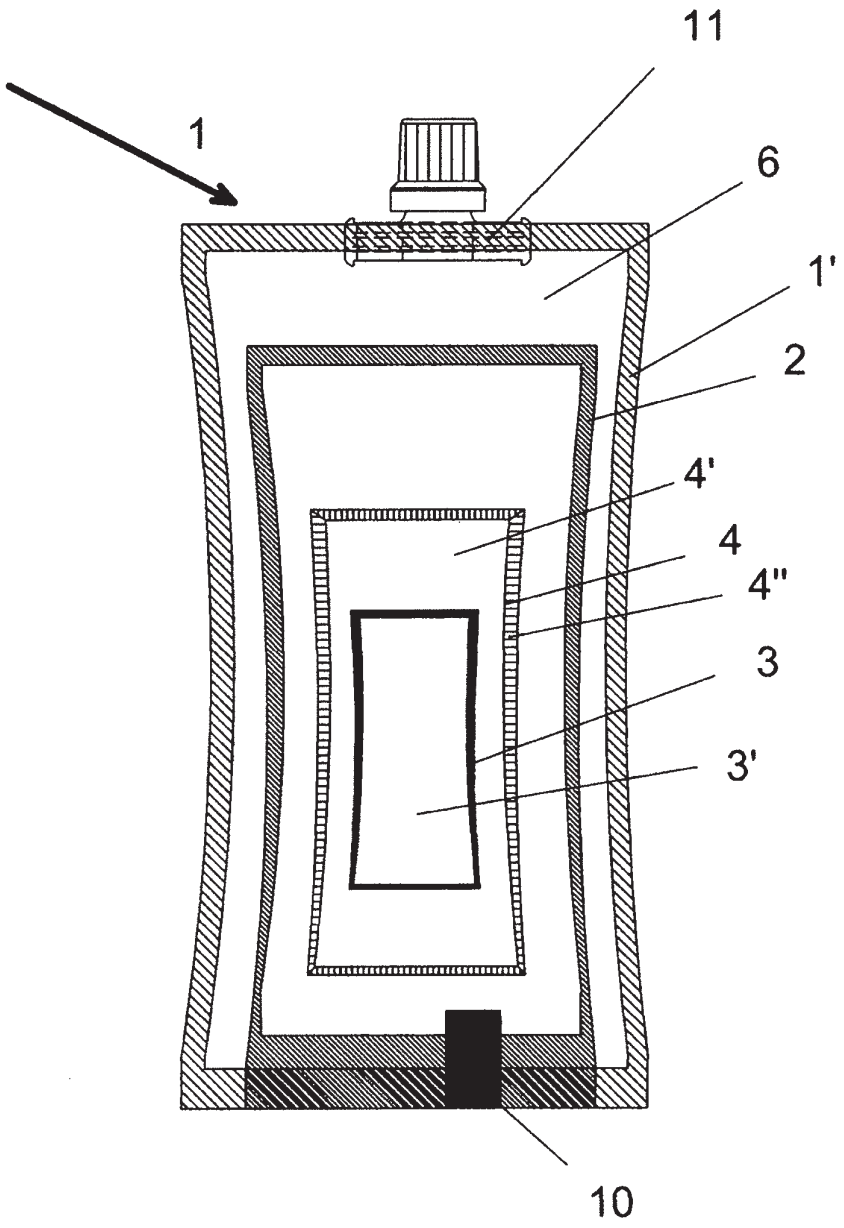

Fig. 2

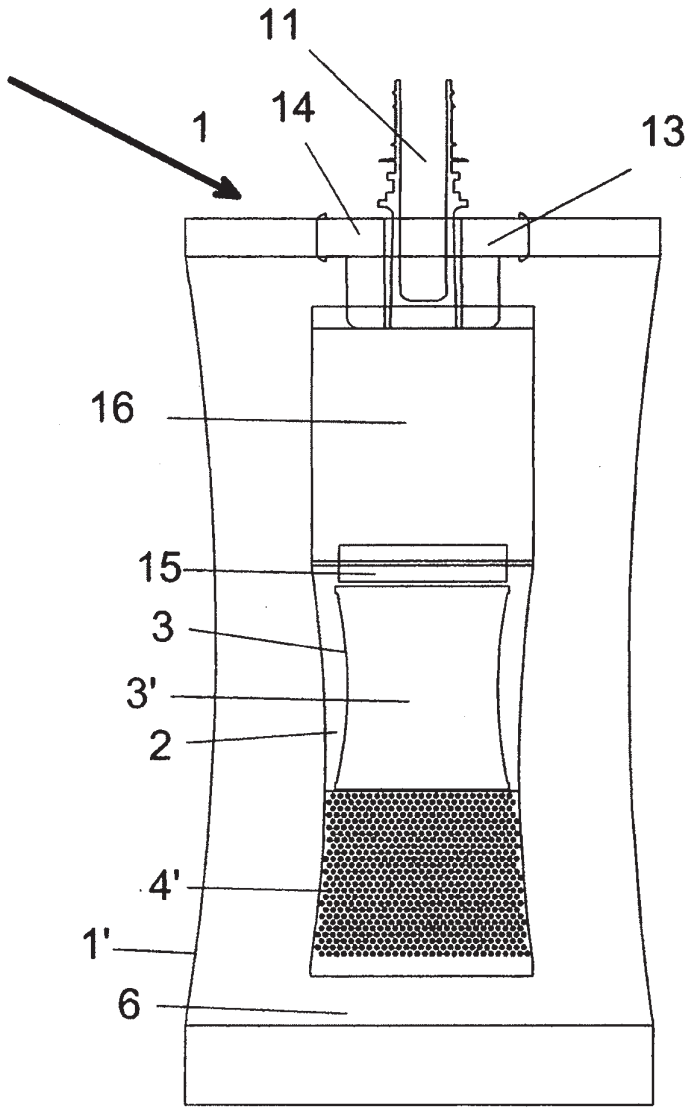

Fig. 2a

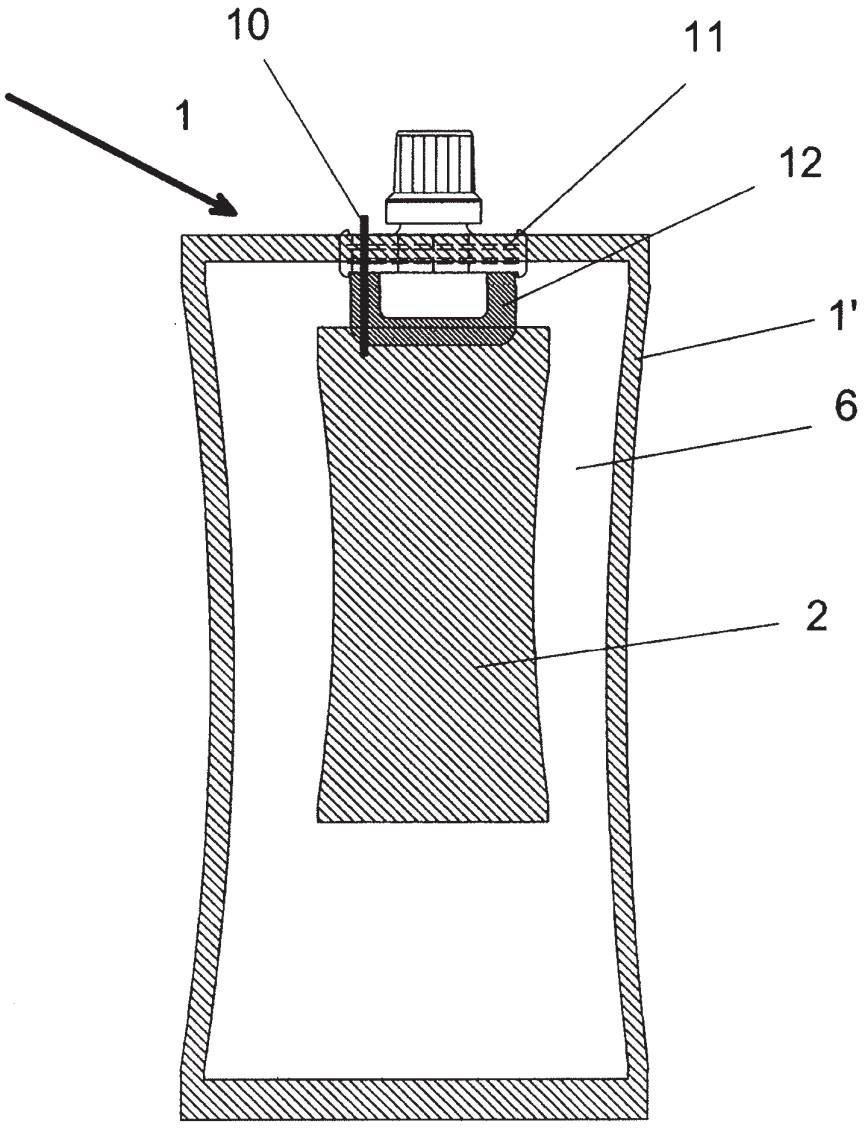

Fig. 3

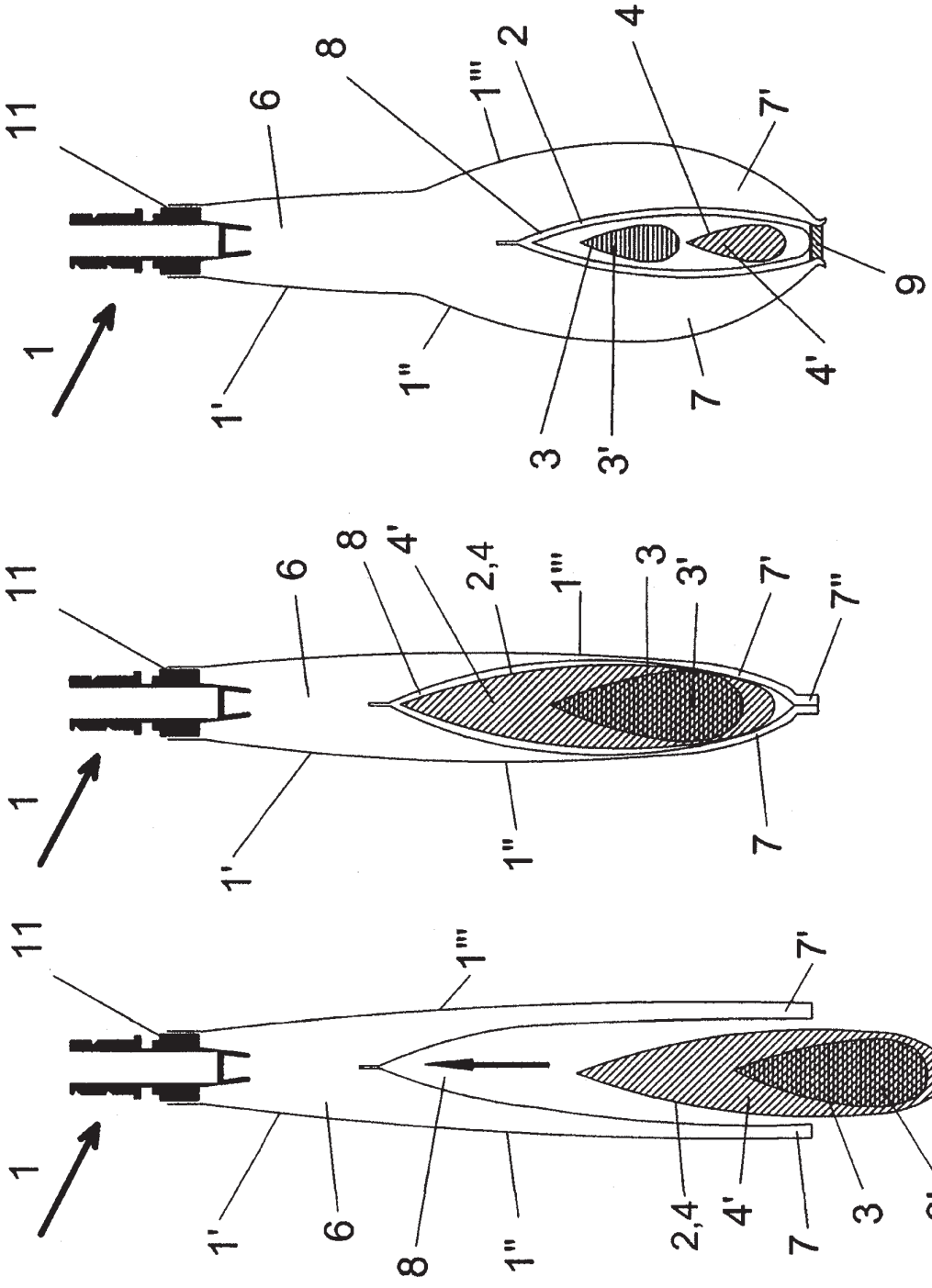

Fig. 4c

Fig. 4b

Fig. 4a

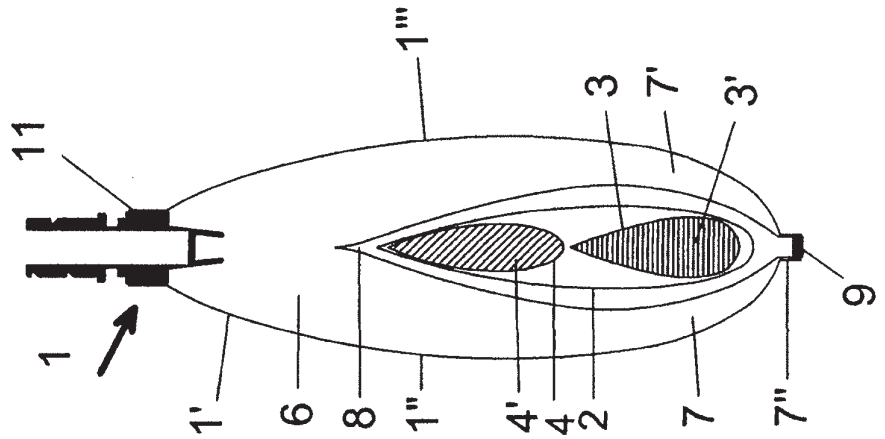

Fig. 5c

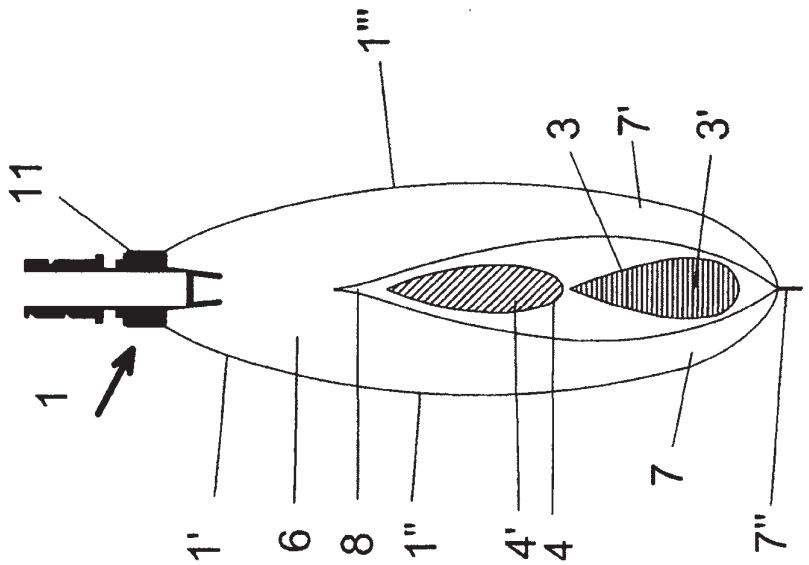

Fig. 5b

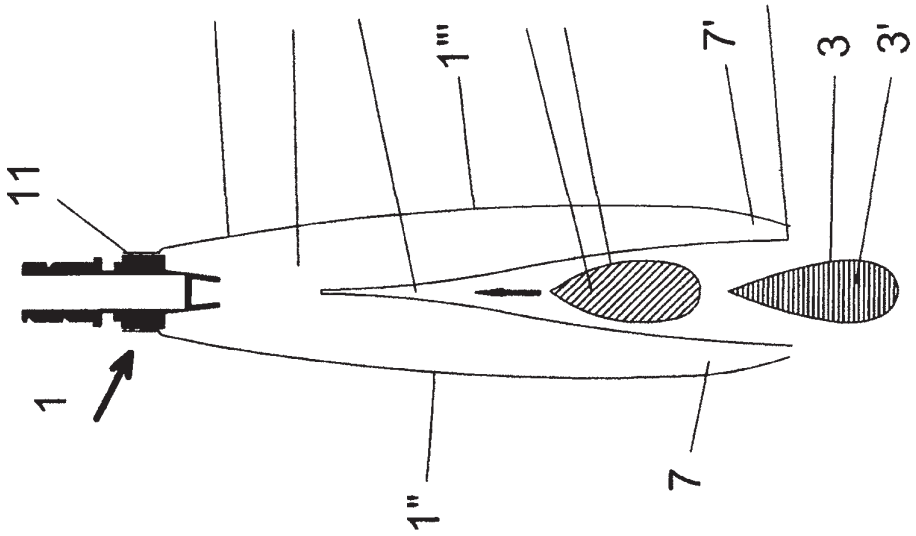

Fig. 5a

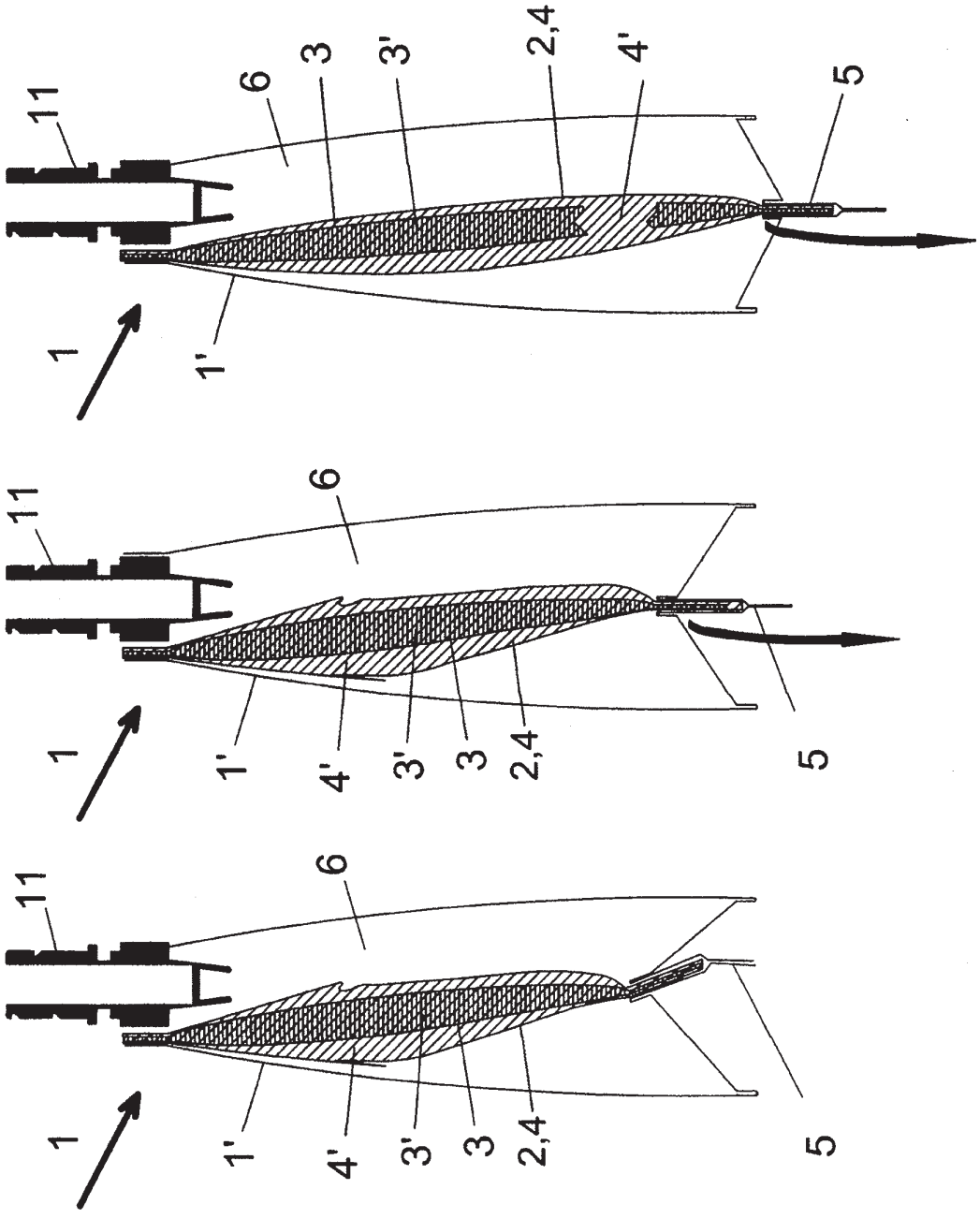

Fig. 6c

Fig. 6b

Fig. 6a

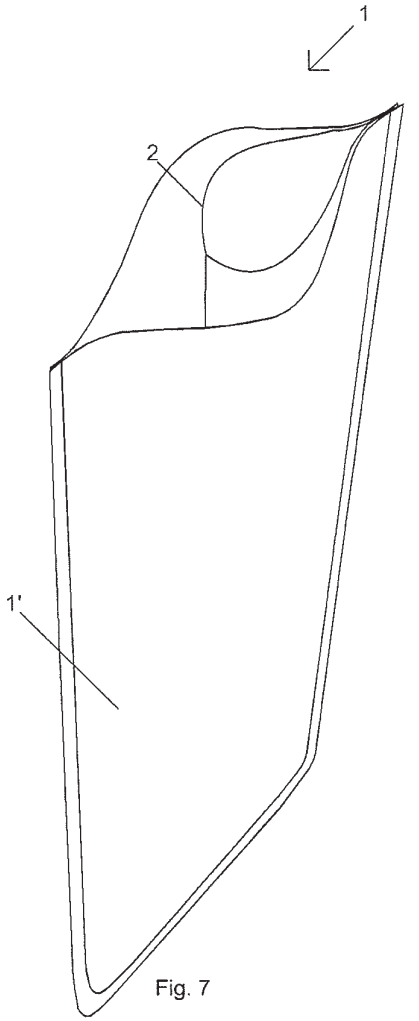

Fig. 7

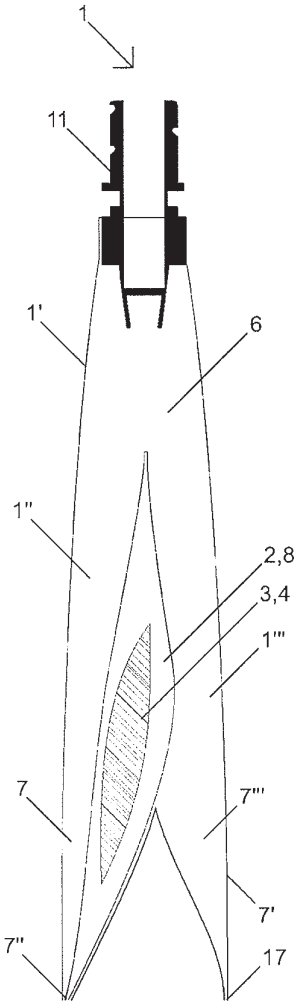

Fig. 8a

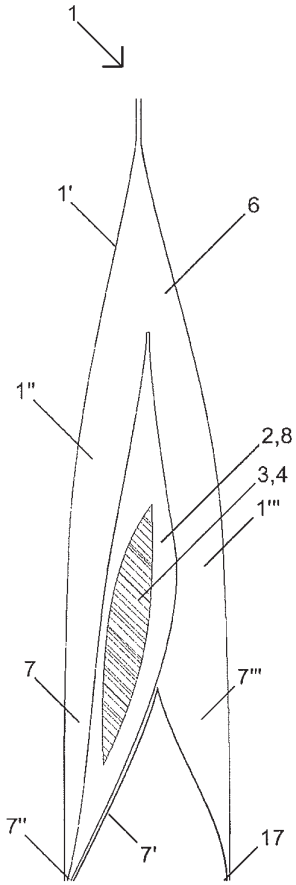

Fig. 8b

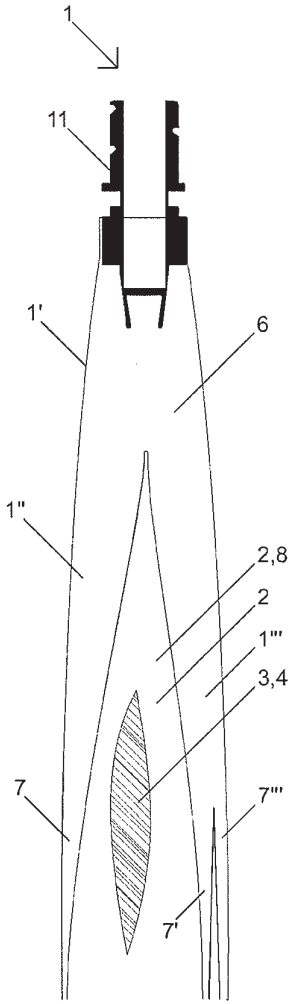

Fig. 8c