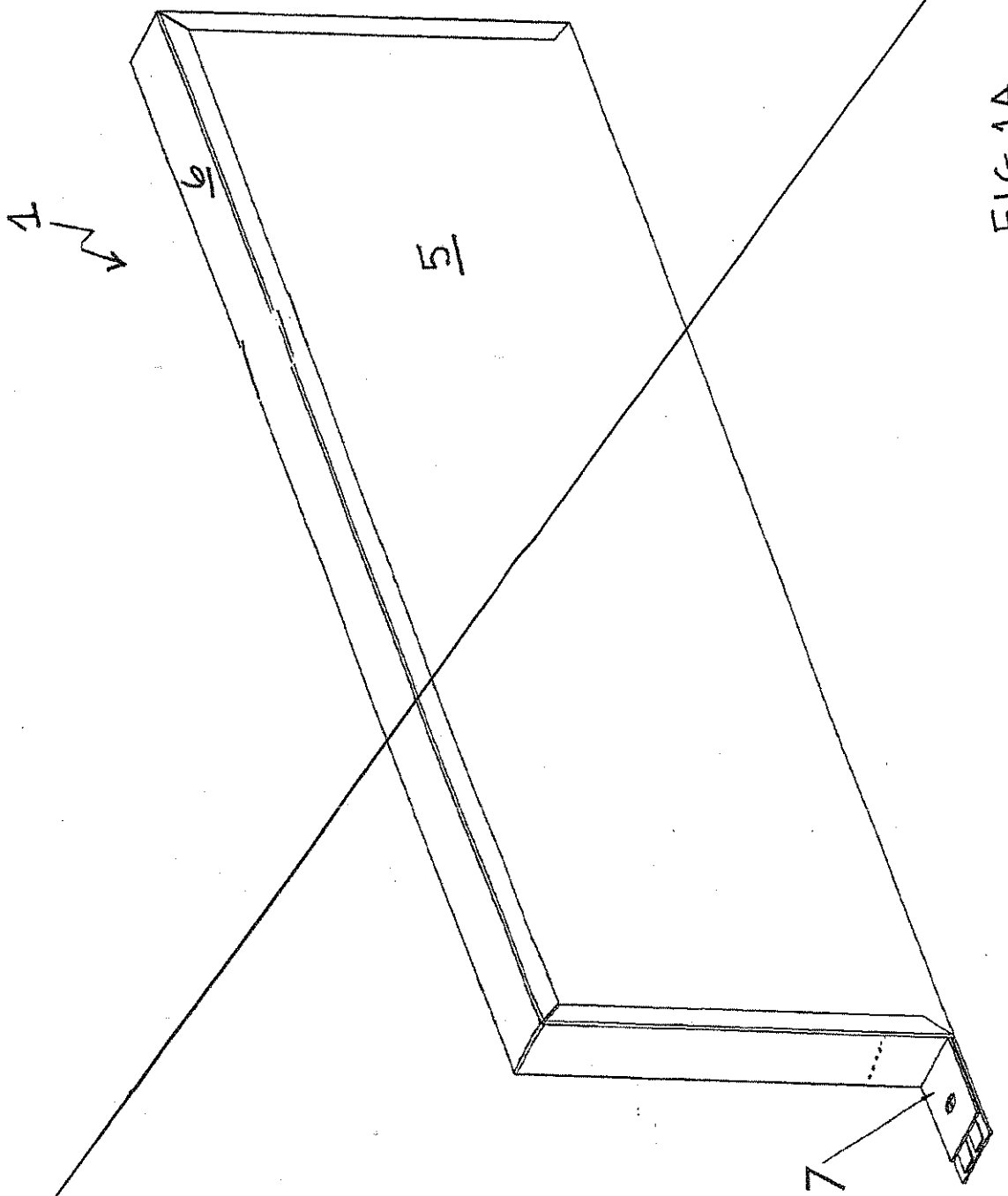

FIG. 1A

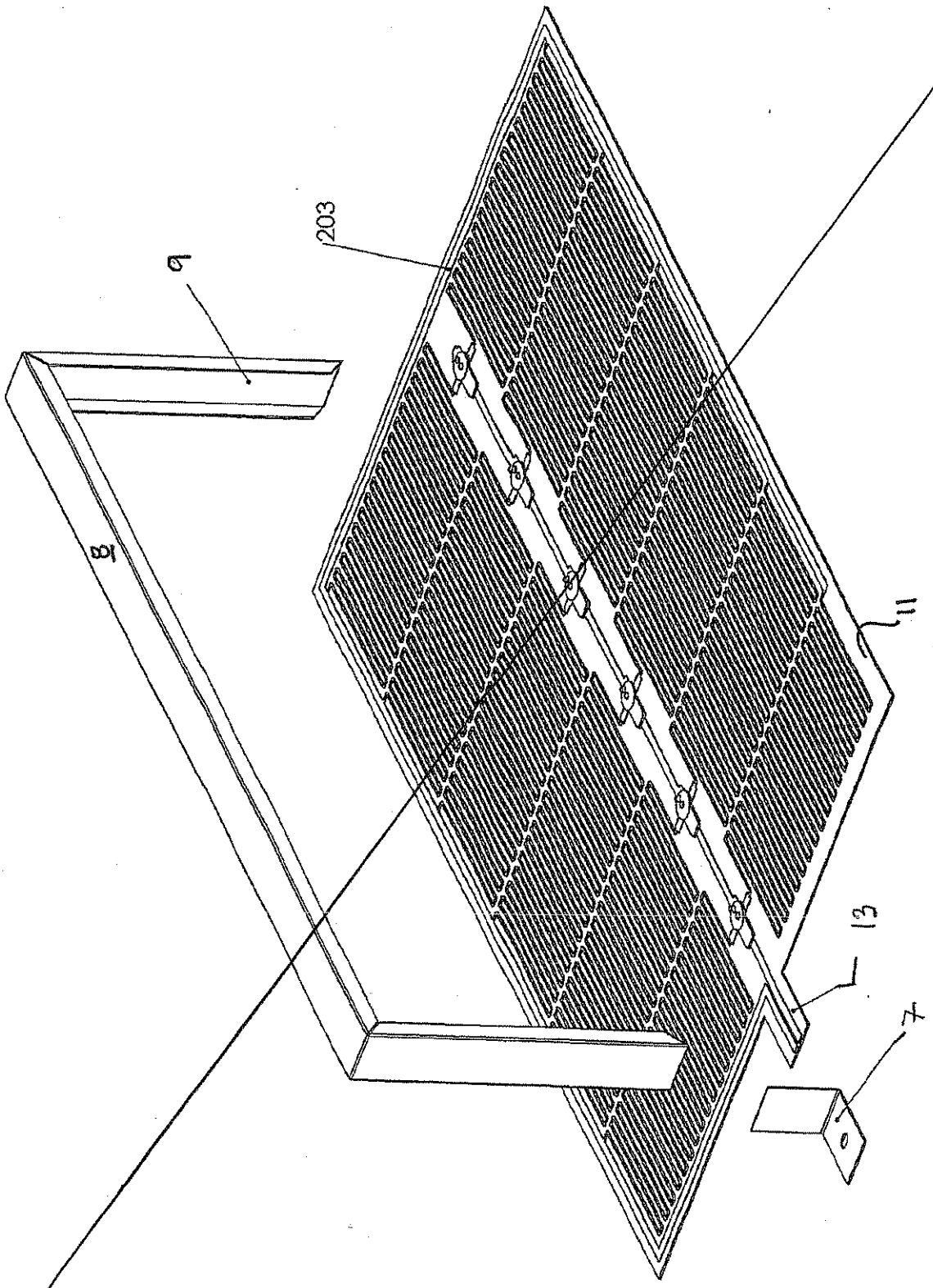

FIG. 1B

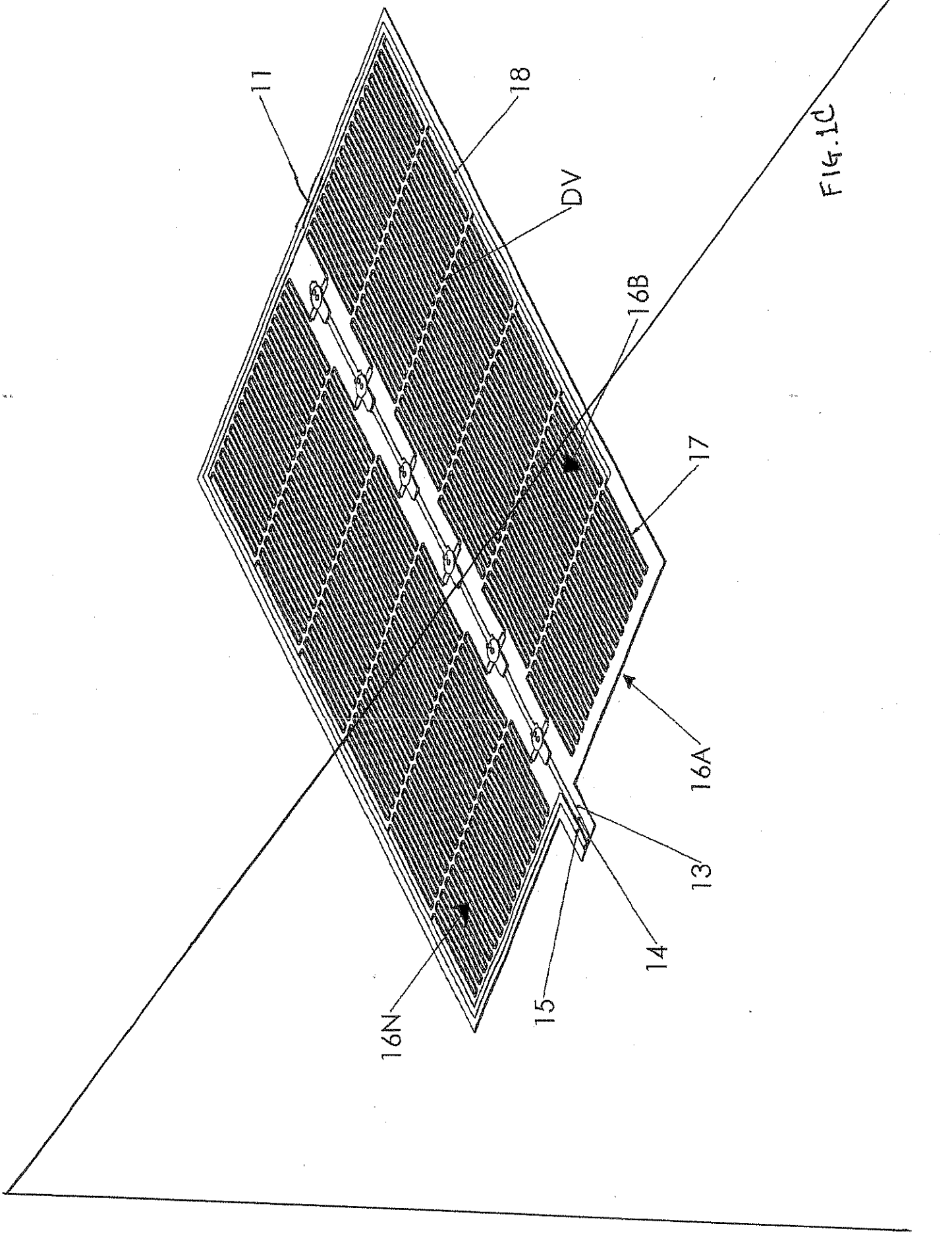

FIG. 1C

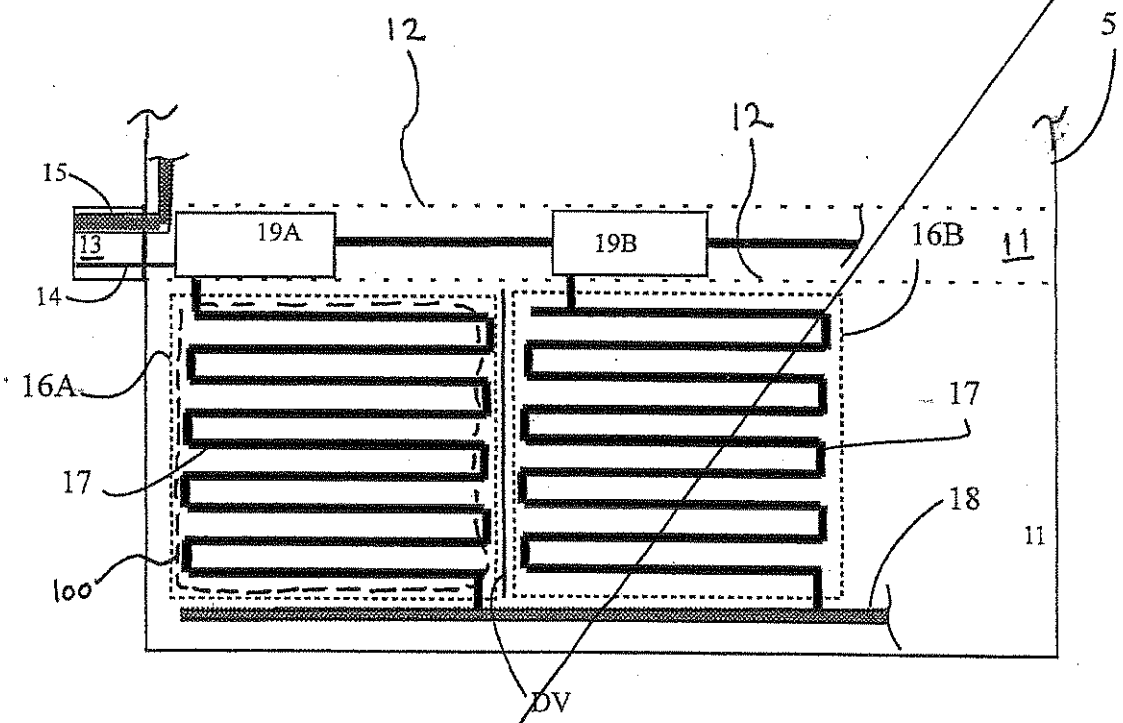

FIG. 1D

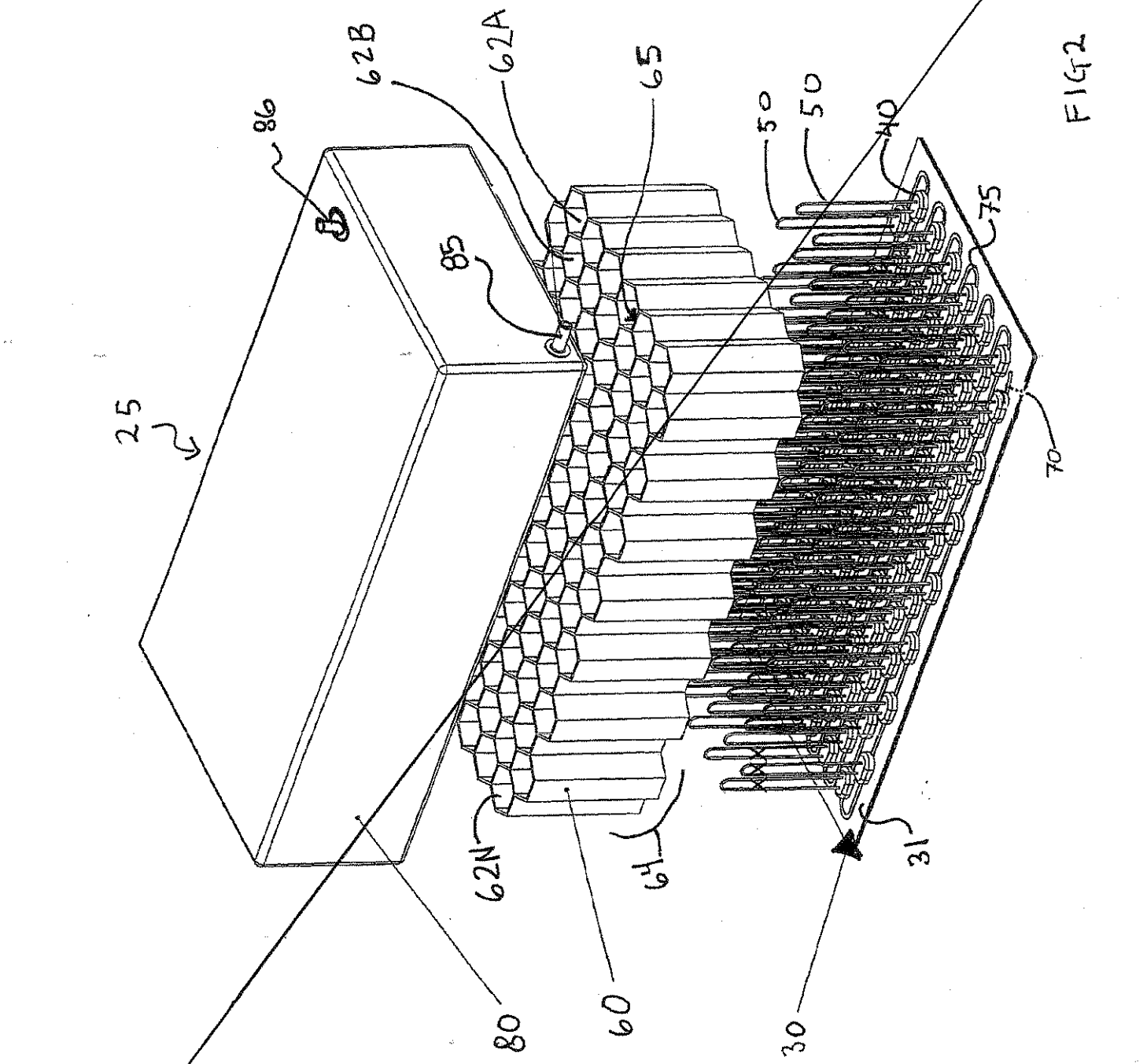

FIG2

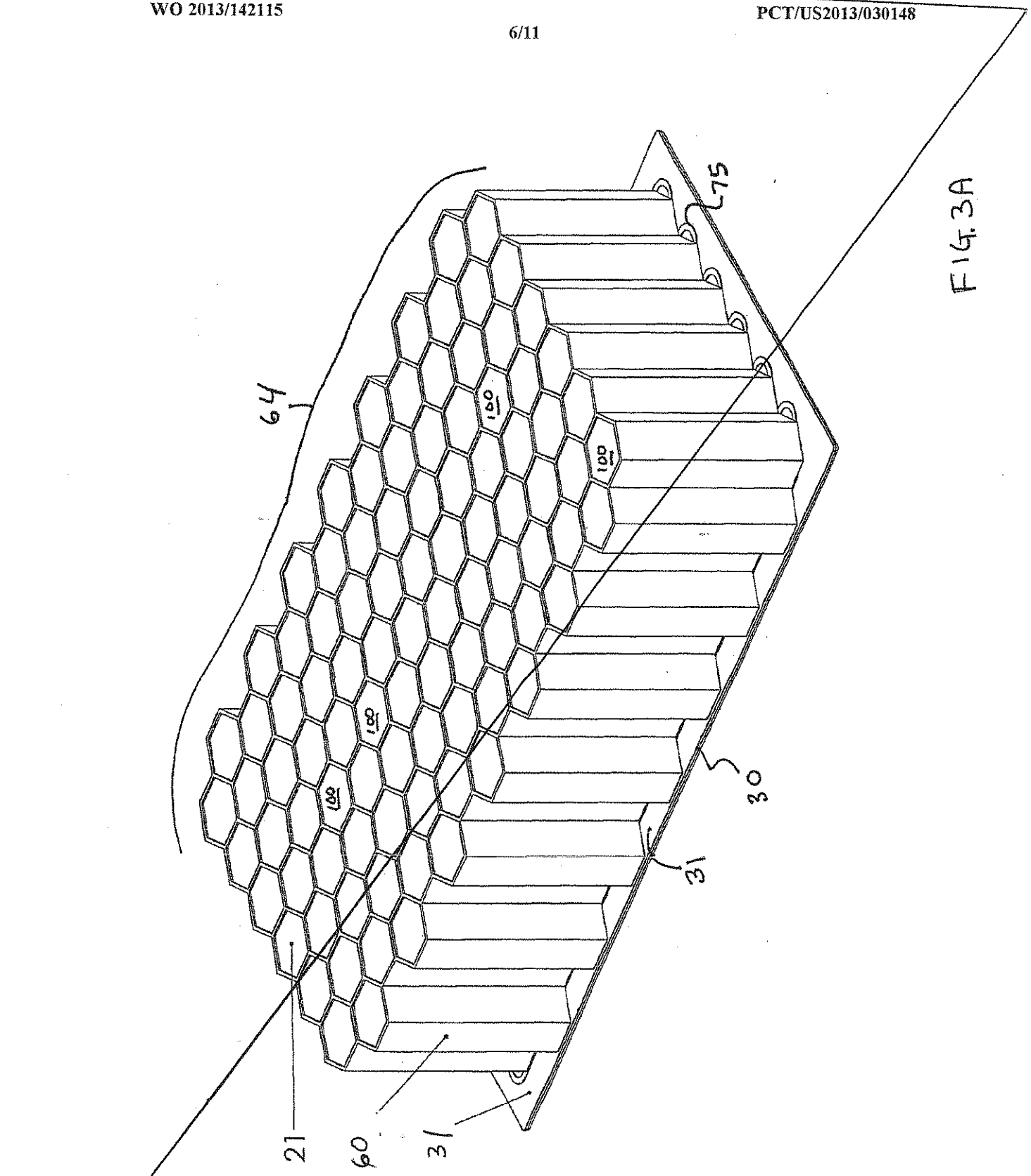

FIG. 3A

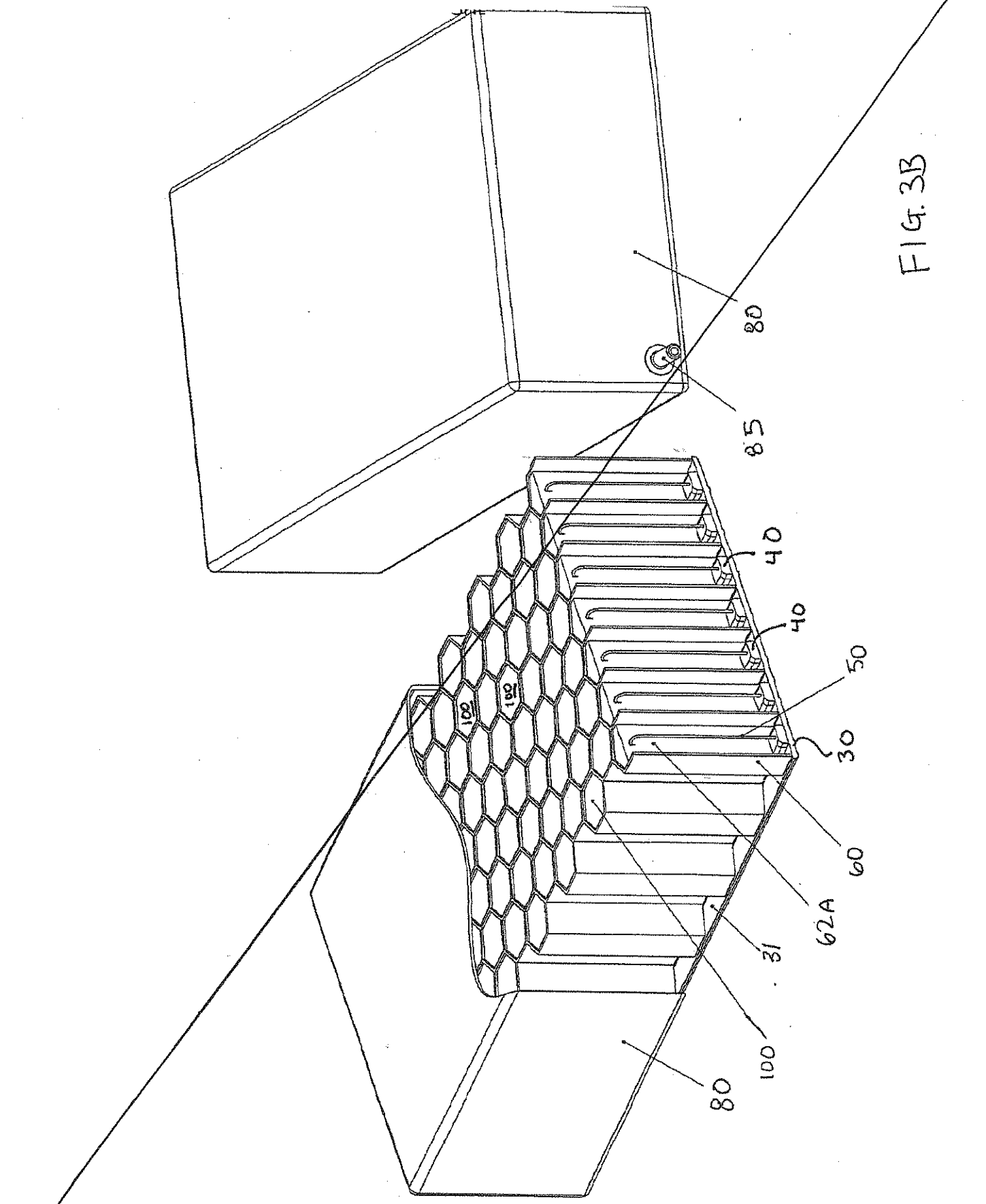

FIG. 3B

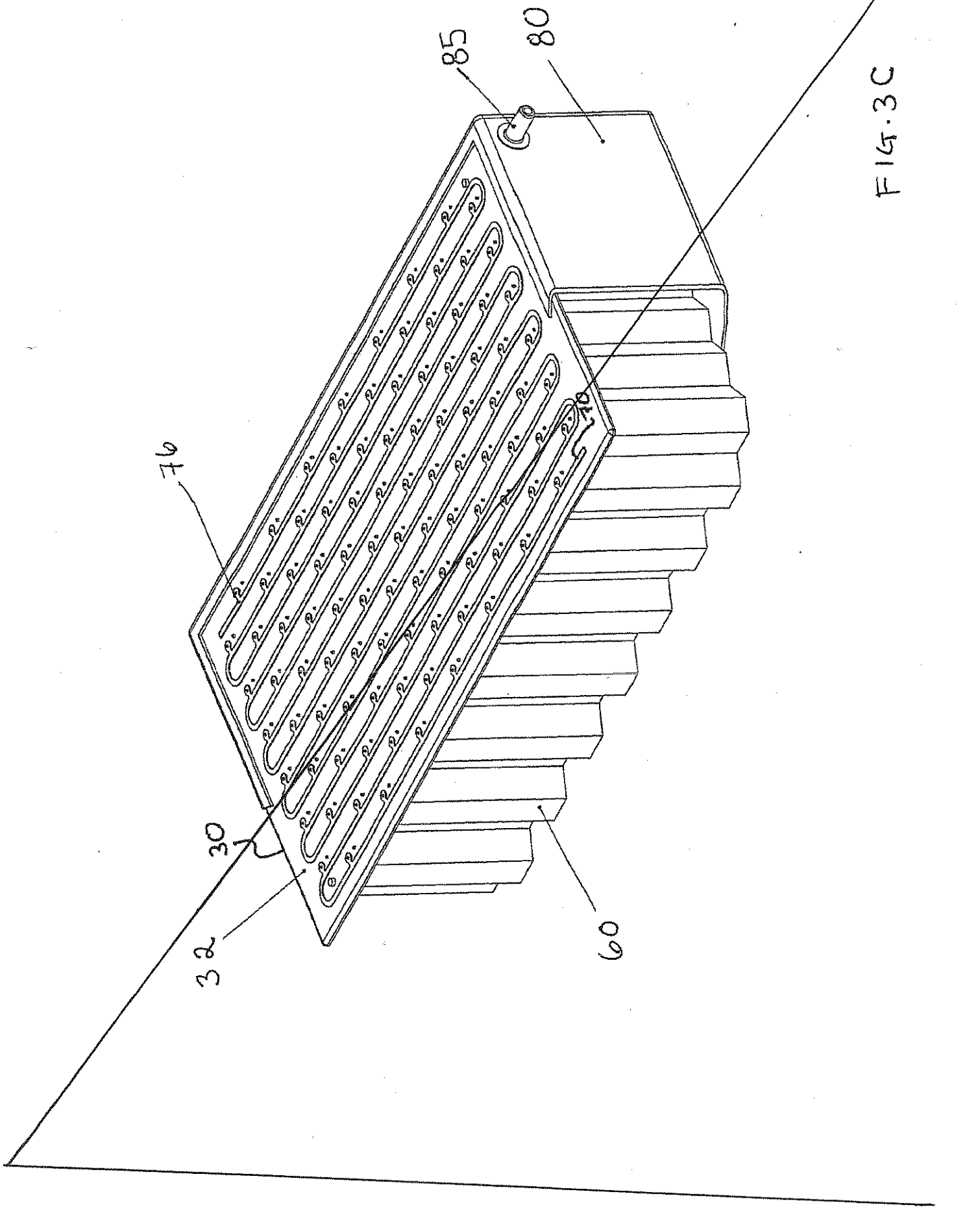

FIG. 3C

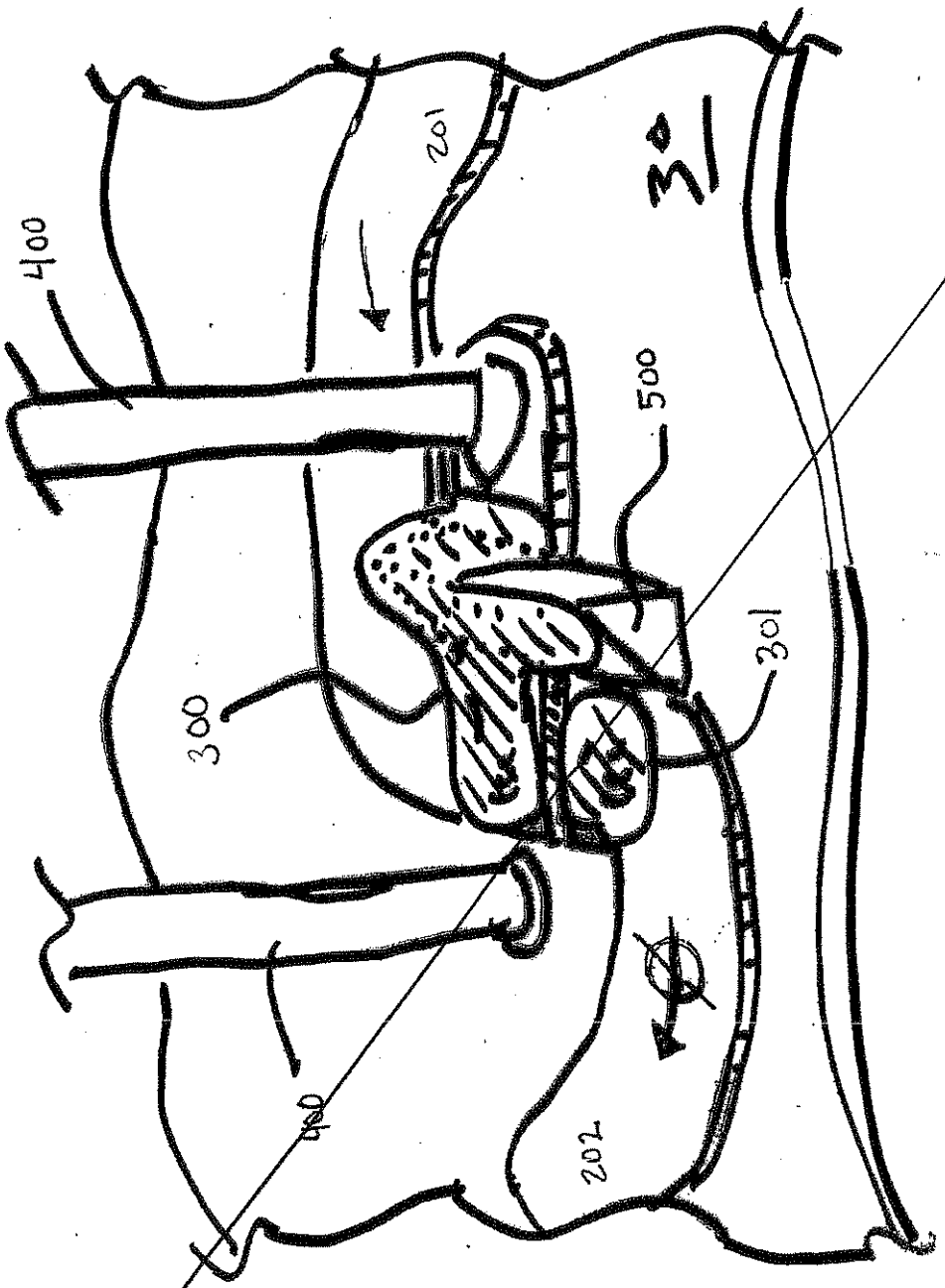

FIG. 4A

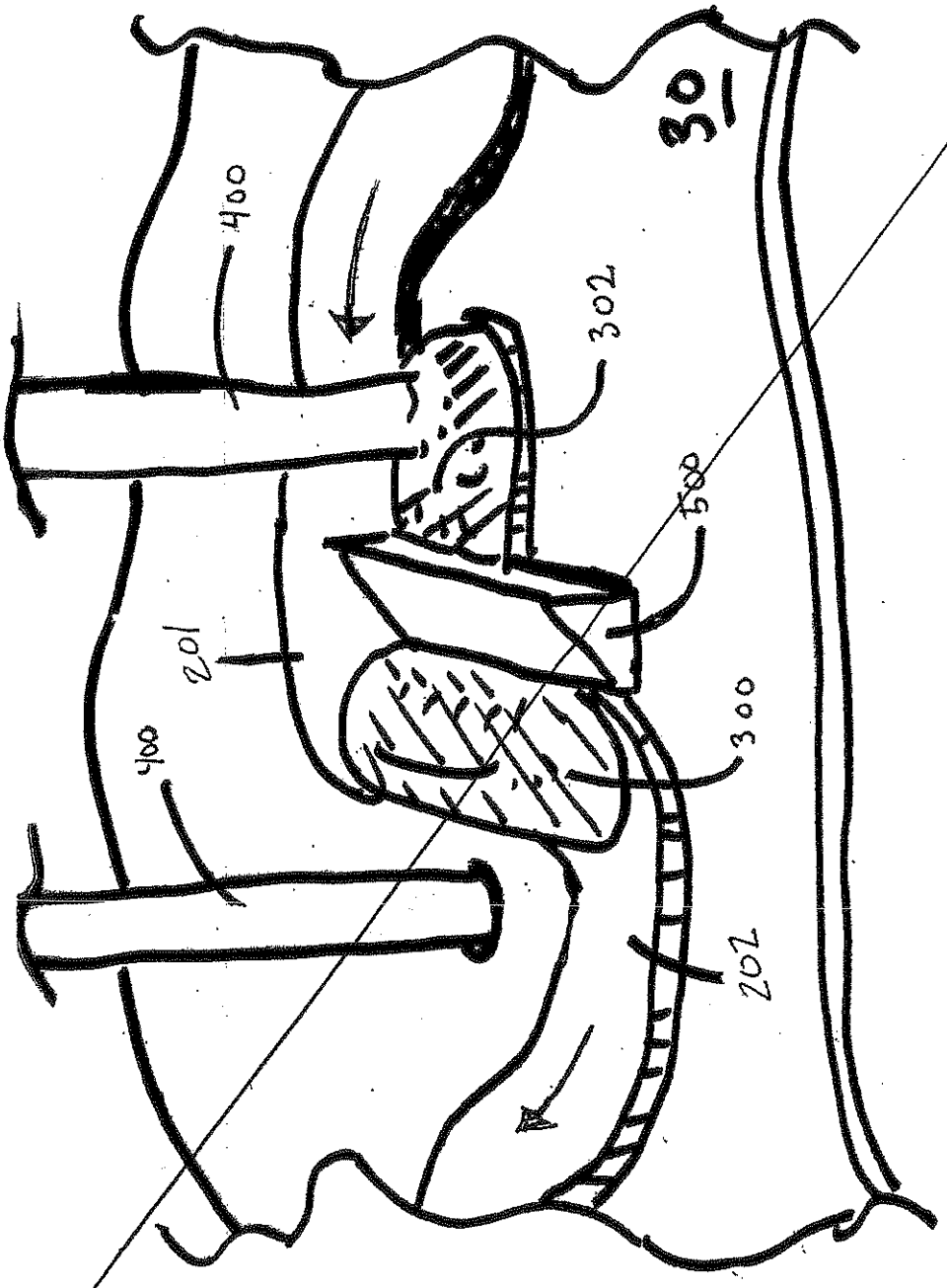

FIG. 4B

FIG. 5C

FIG. 5B

FIG. 5A

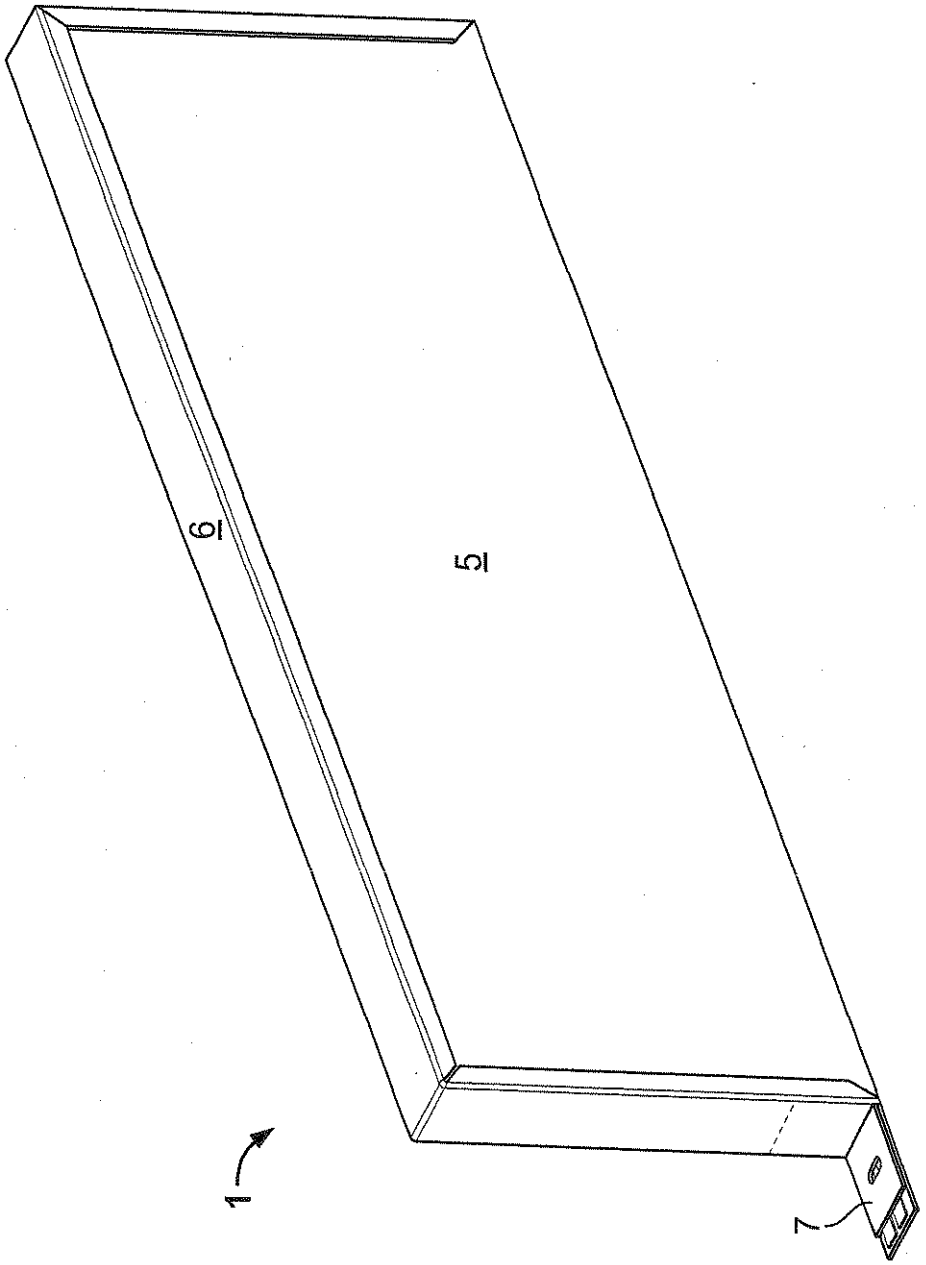

FIG. 1A

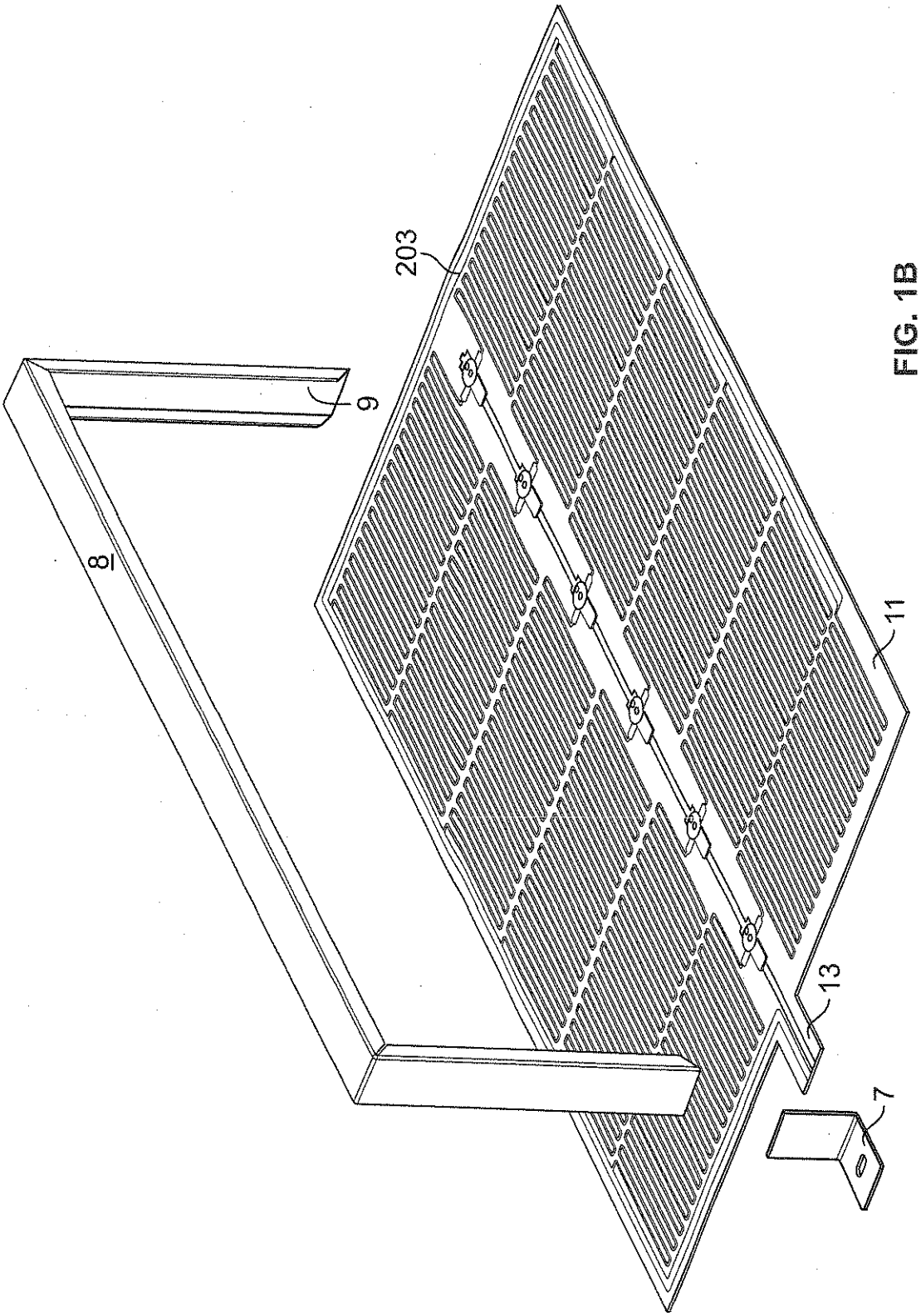

FIG. 1B

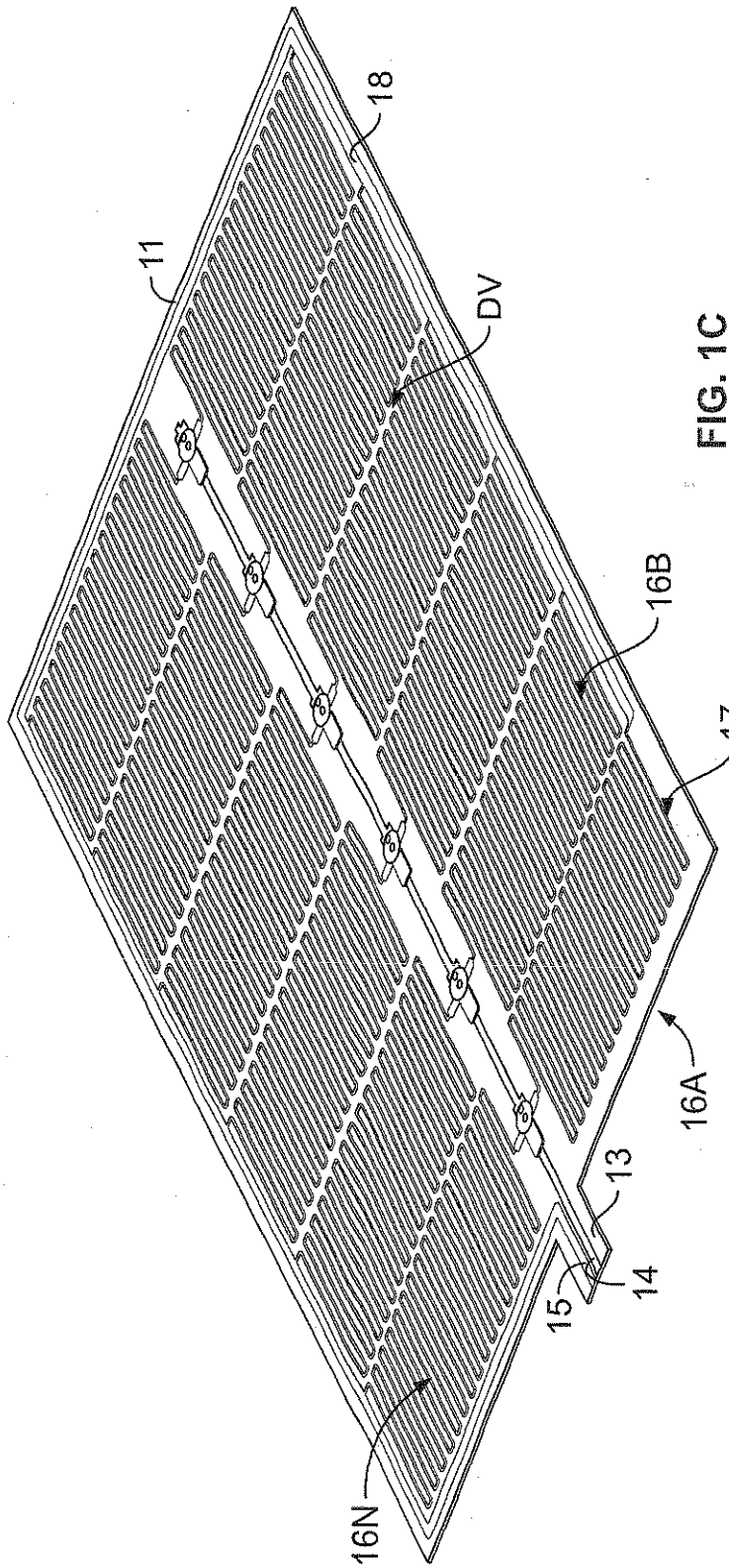

FIG. 1C

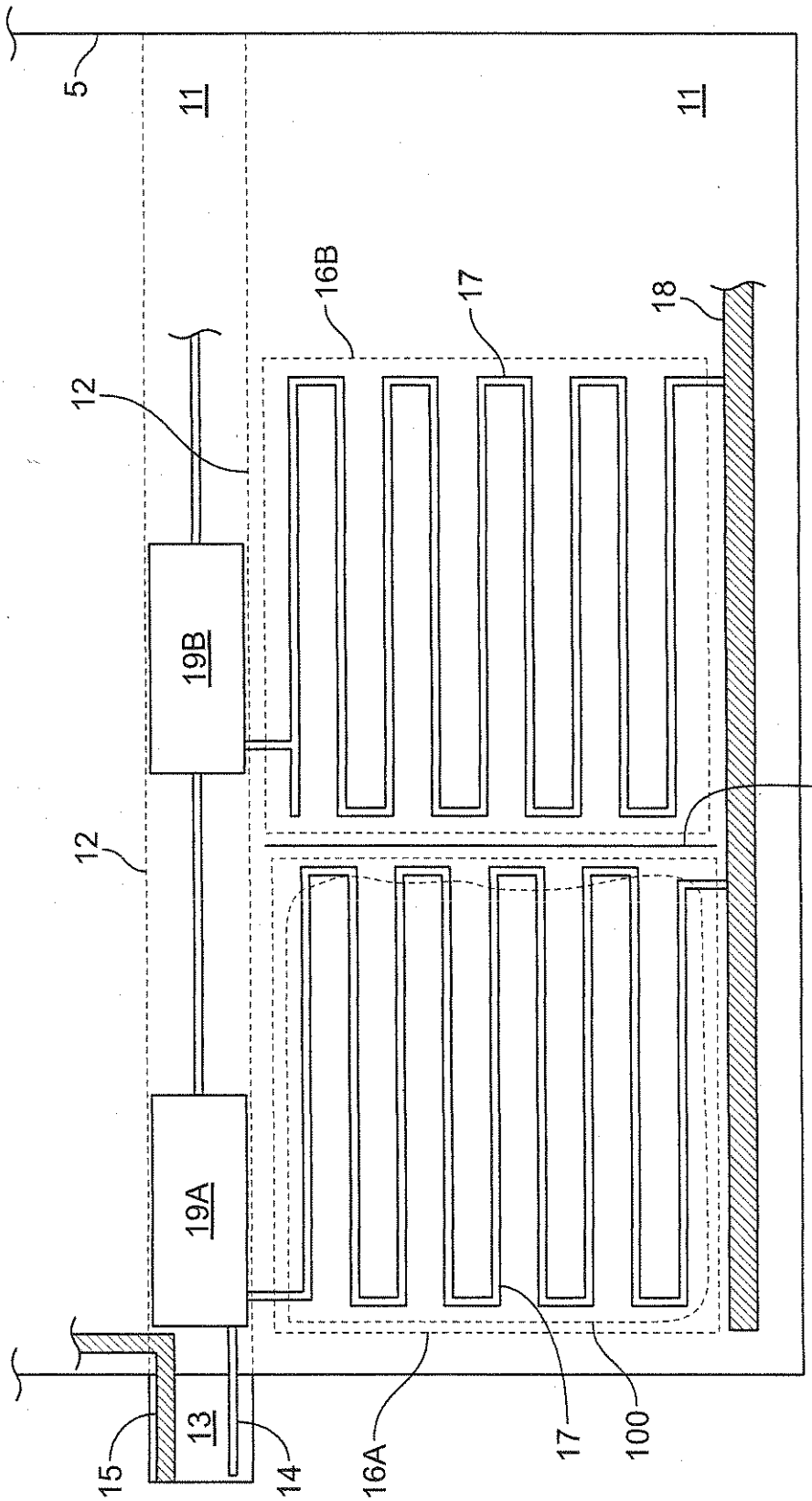

FIG. 1D

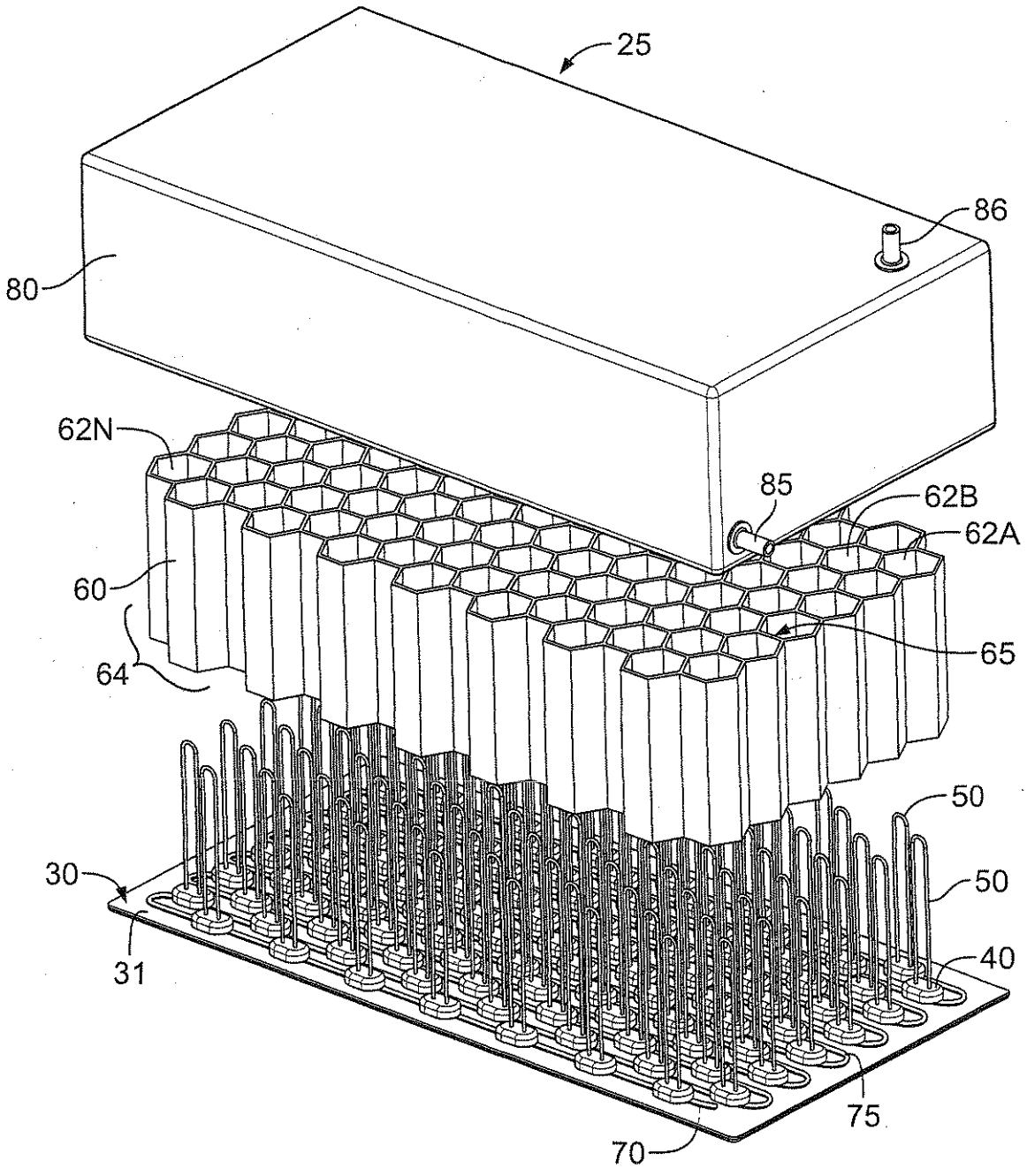

FIG. 2

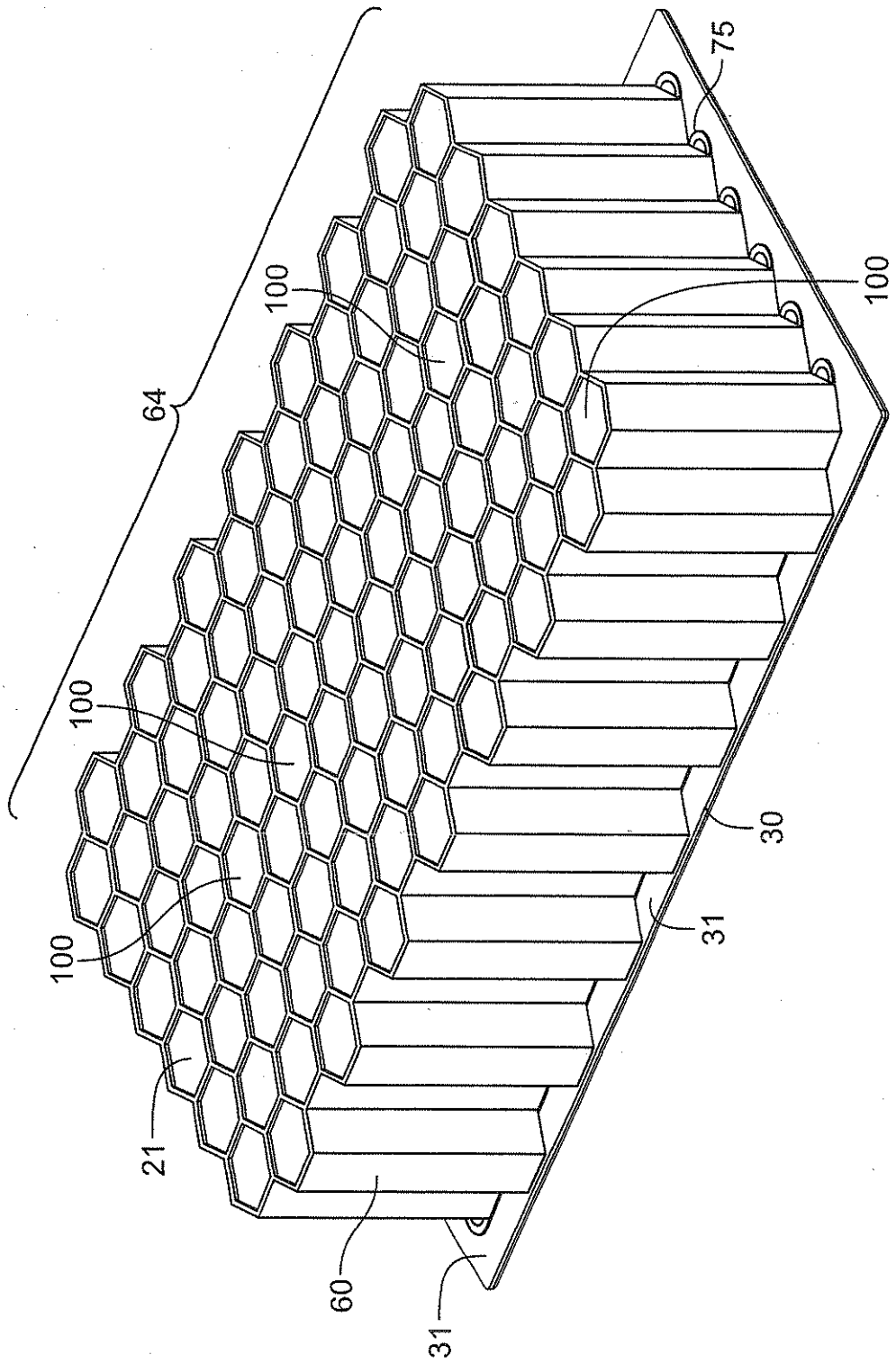

FIG. 3A

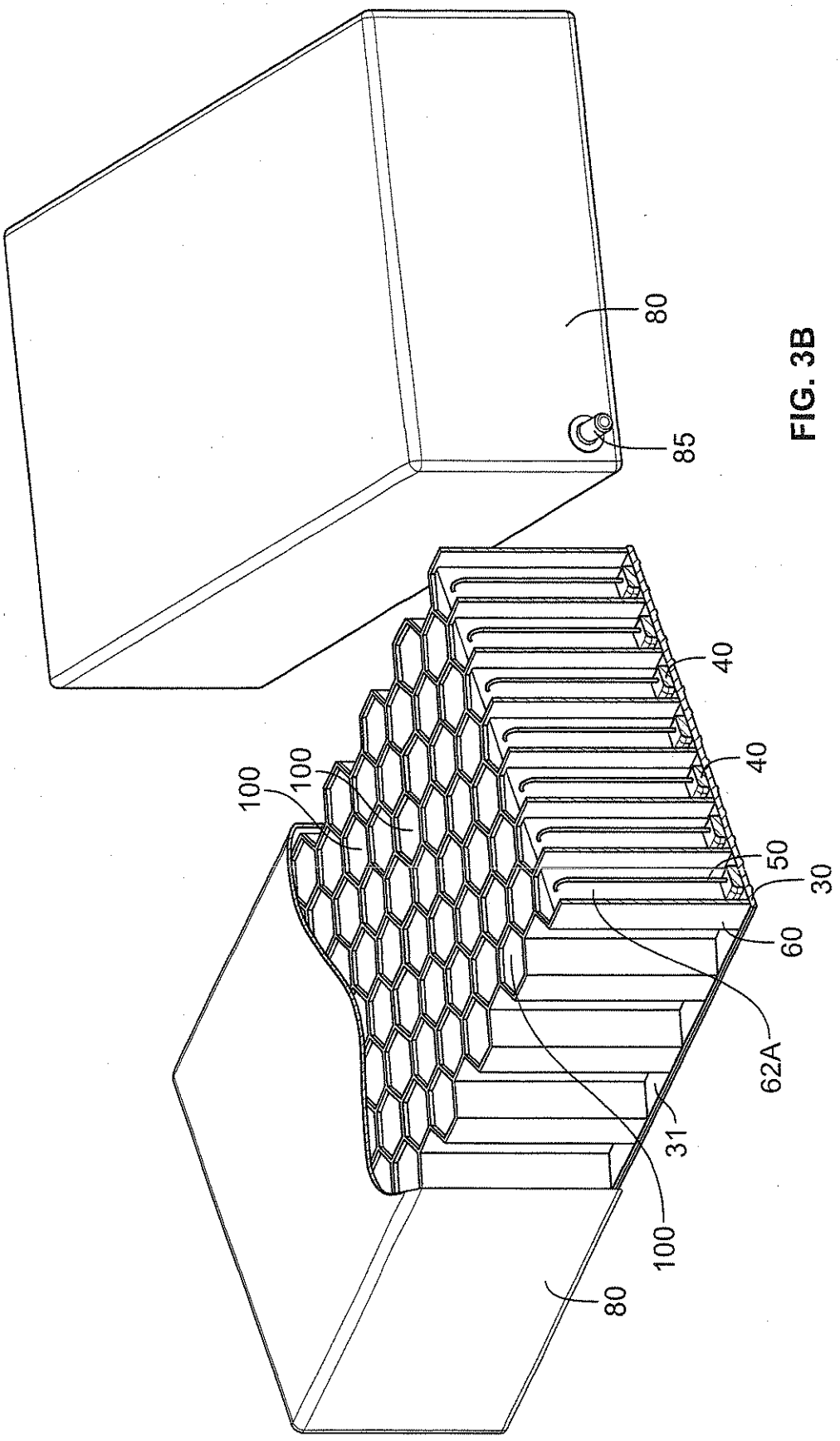

FIG. 3B

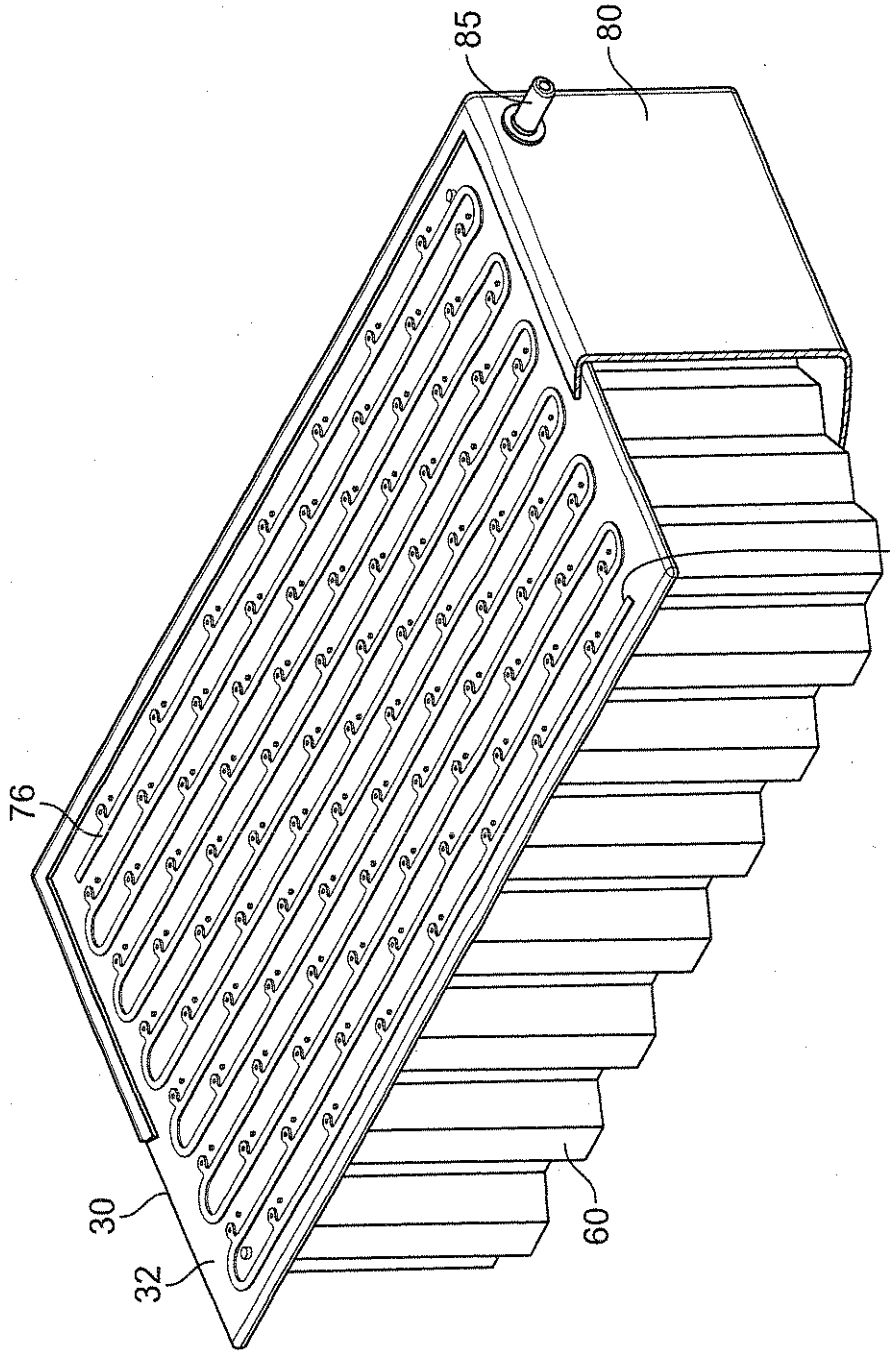

FIG. 3C

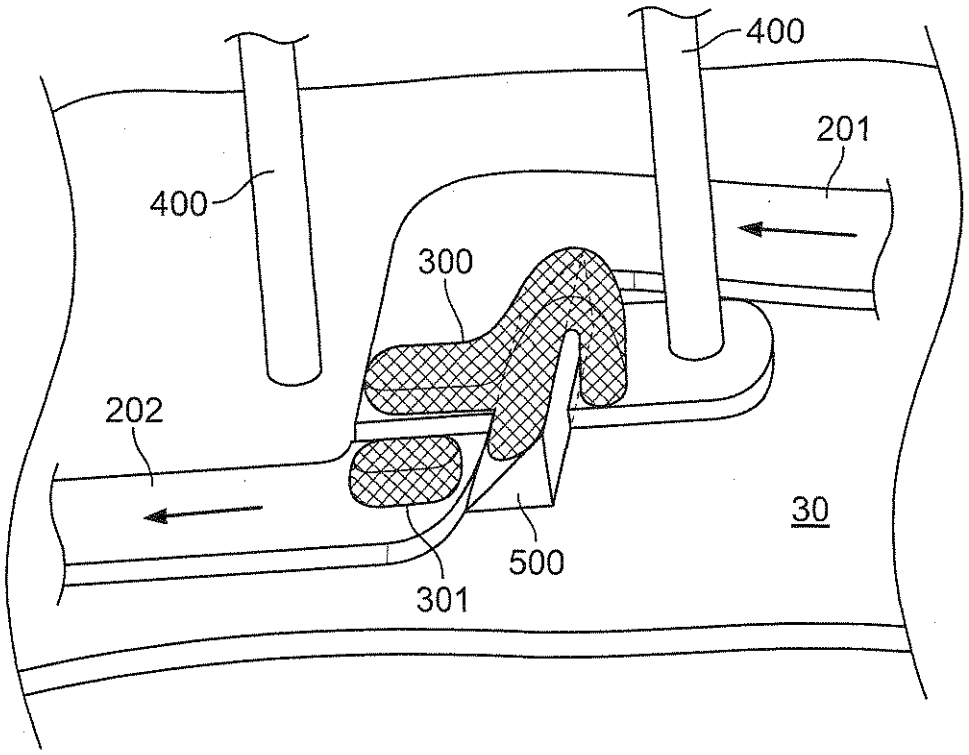

FIG. 4A

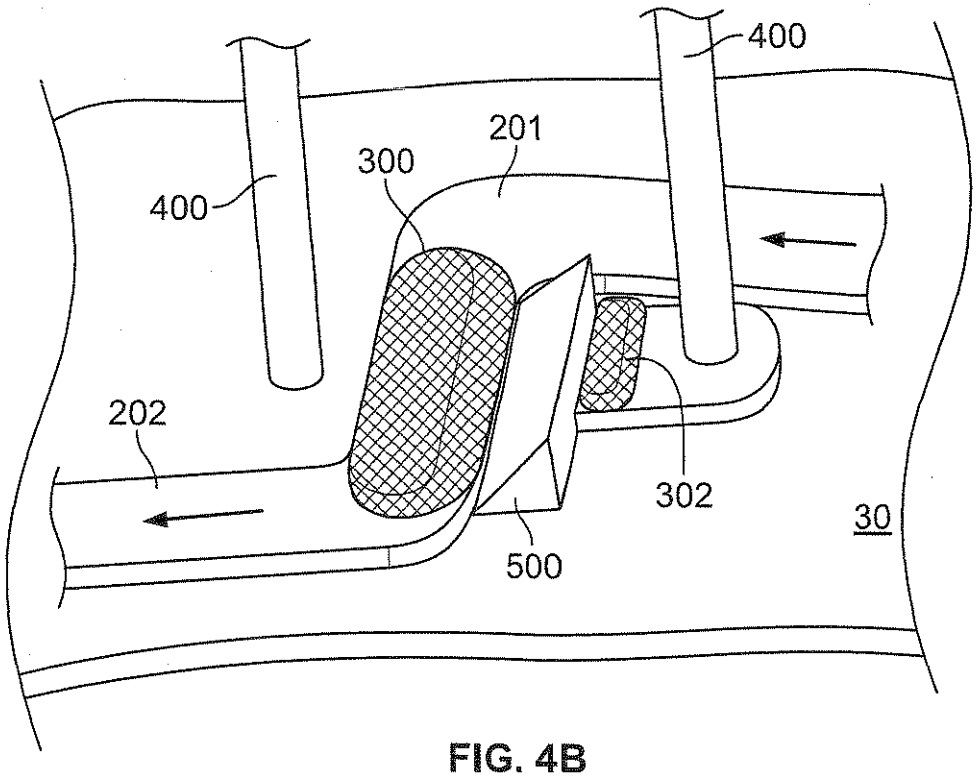

FIG. 4B

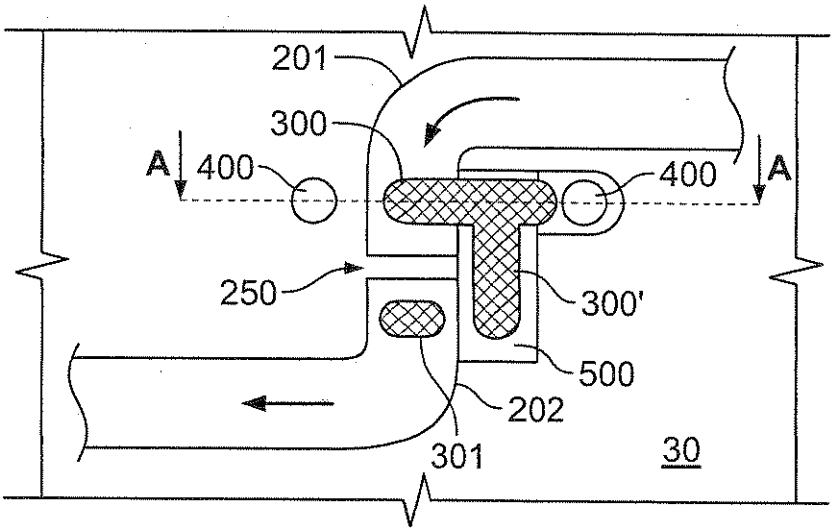

FIG. 5A

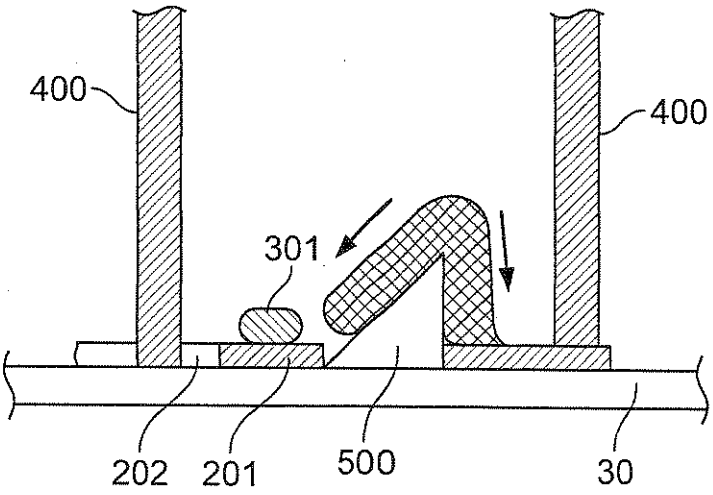

Section A-A

FIG. 5B

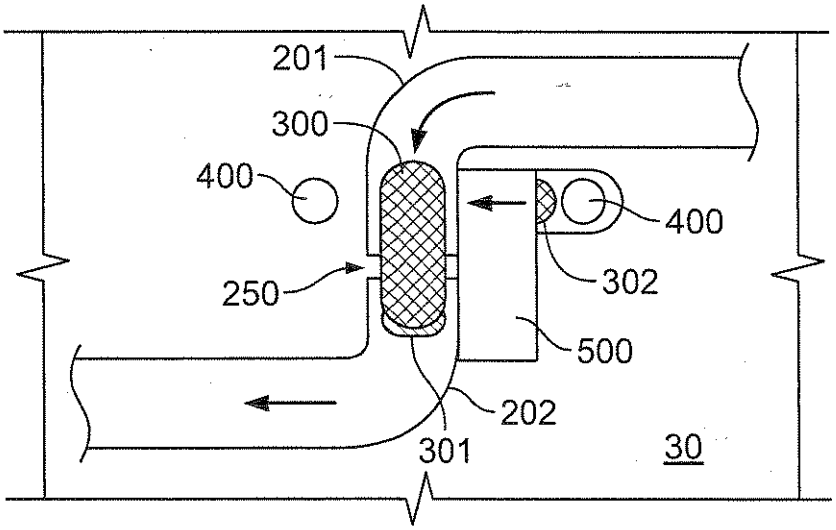

FIG. 5C