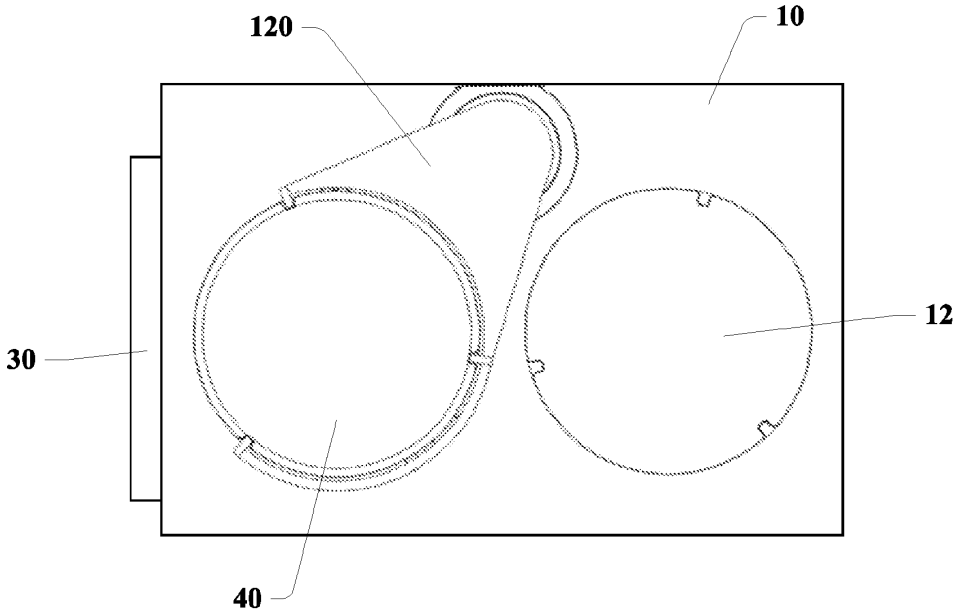

图 1

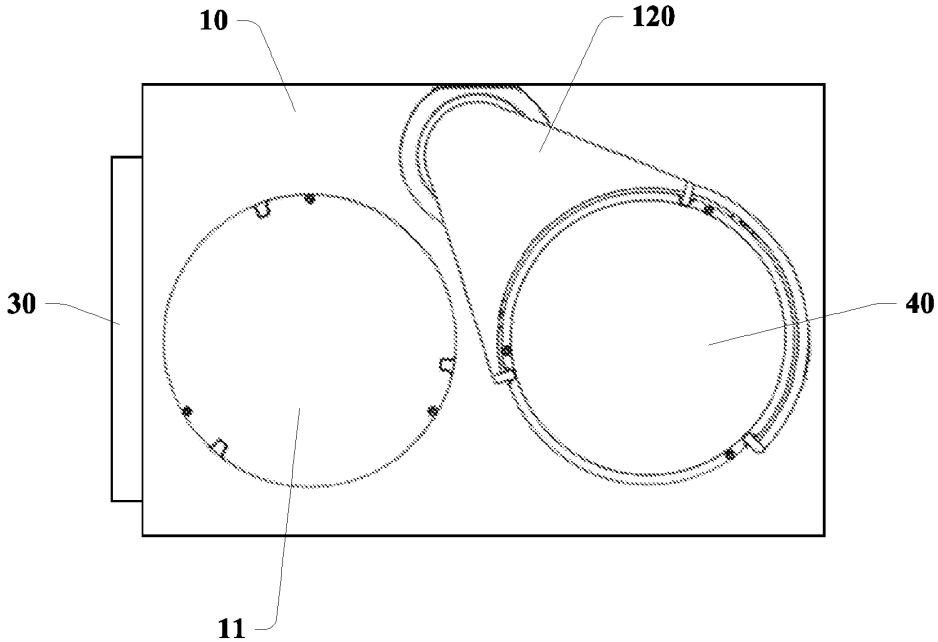

图 2

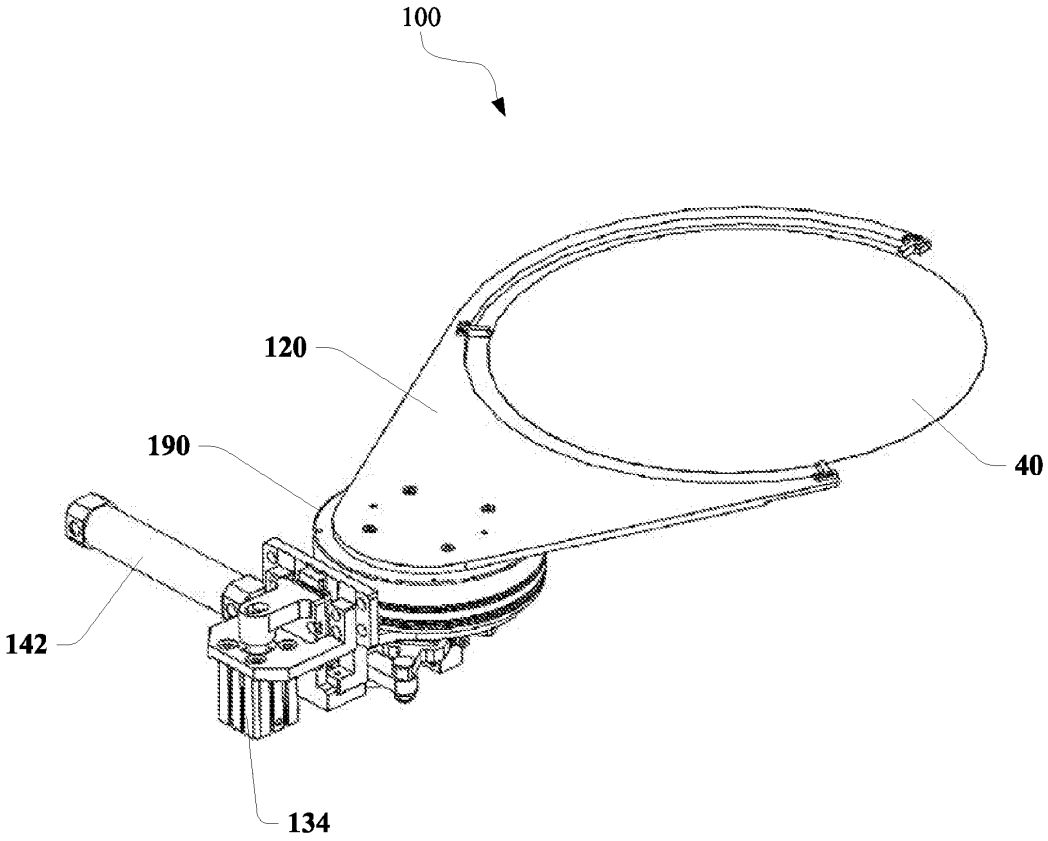

图 3

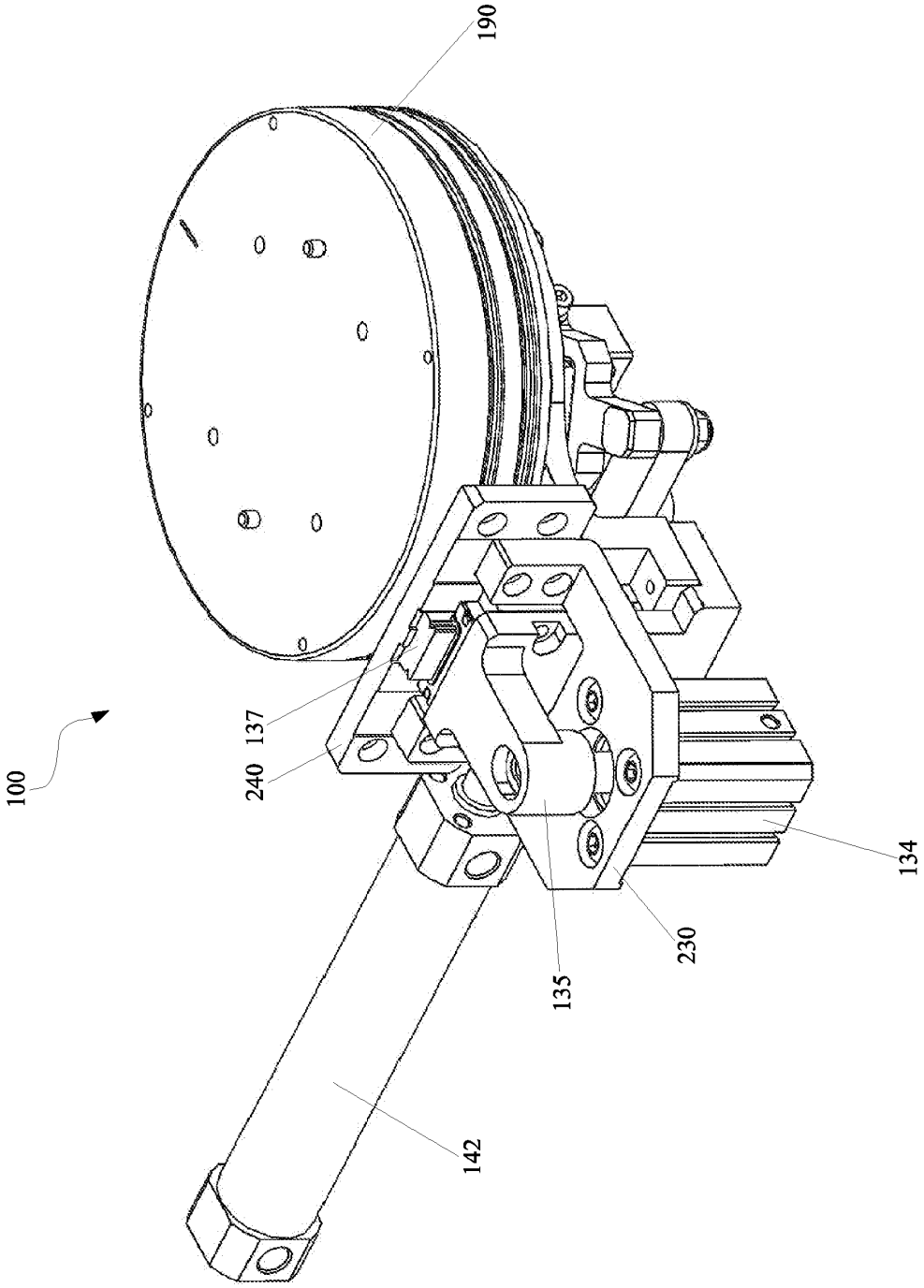

图 4

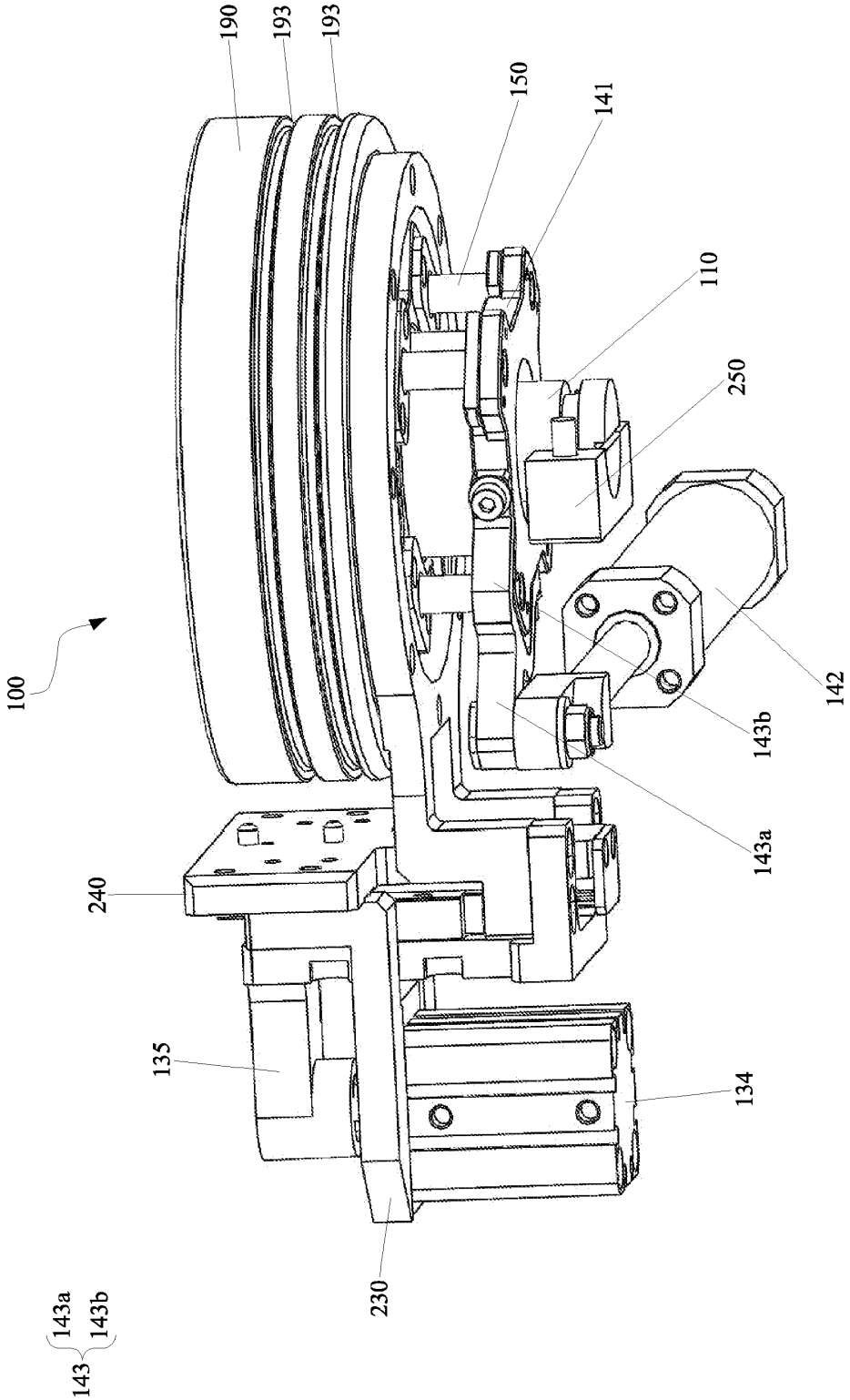
190
193
193
150
141
110
250
142
143b
143a
240
135
134
230
100
143a
143b
143

图 5

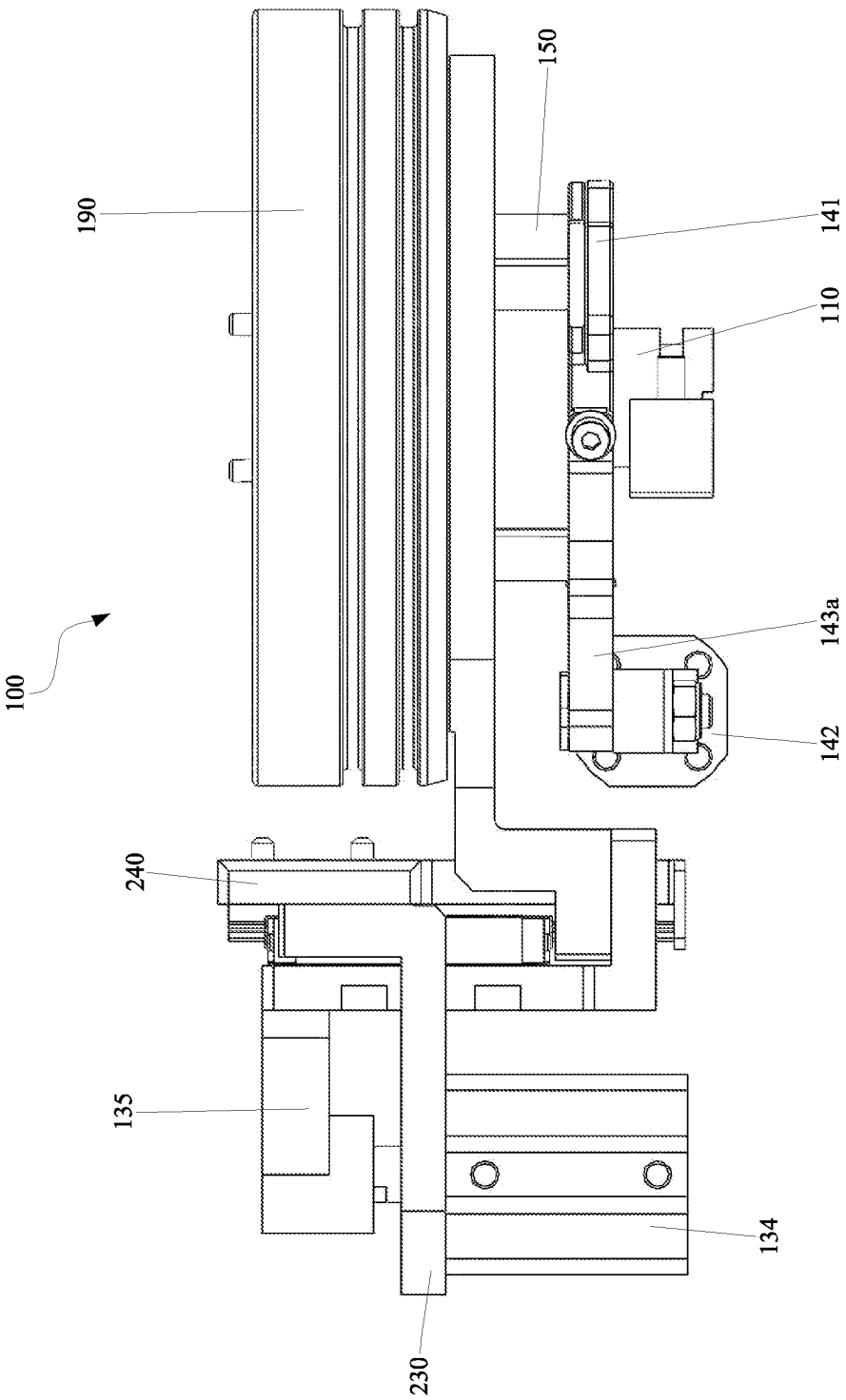

图 6

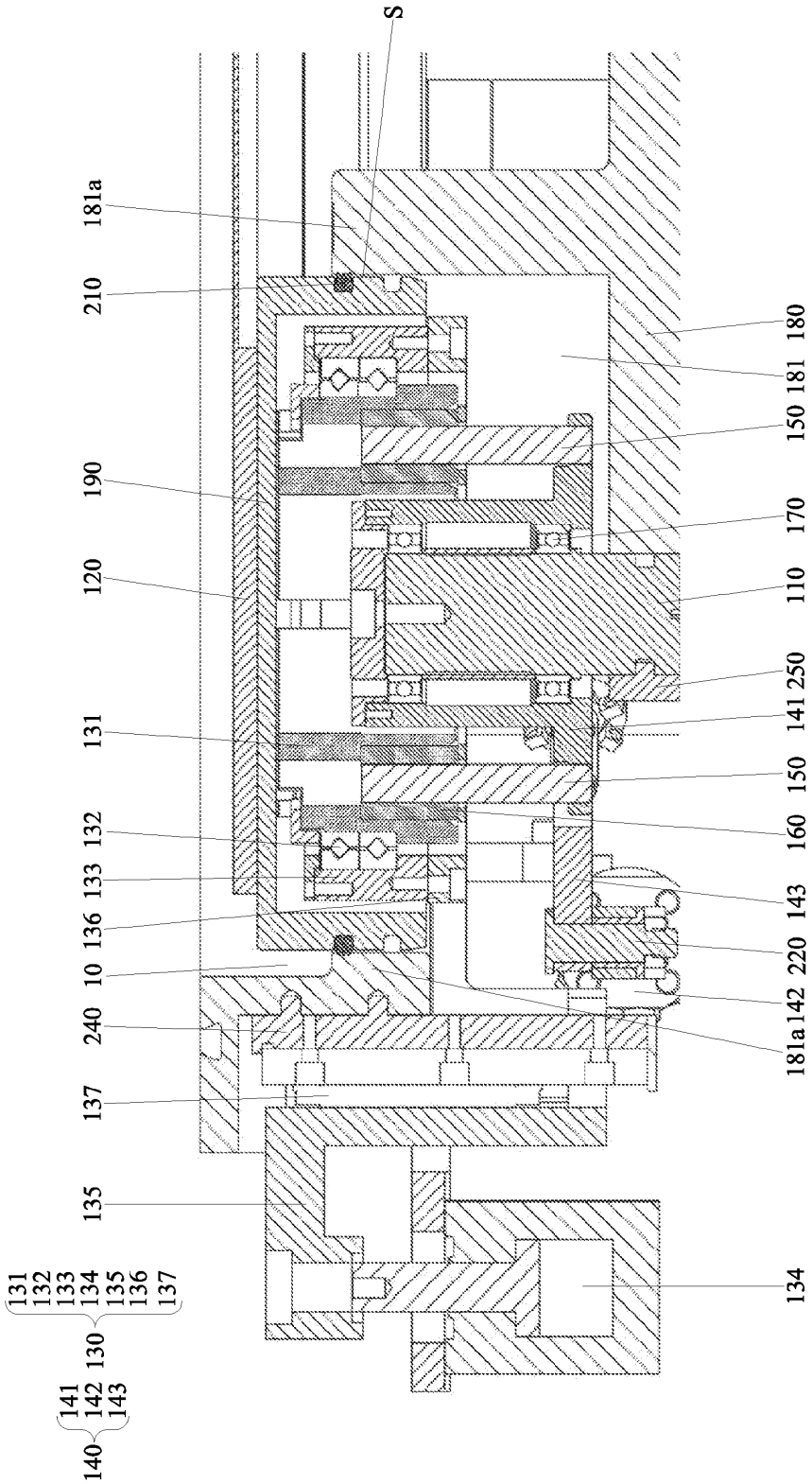
S
181a
210
190
120
131
132
133
136
10
240
137
135
134
180
181
150
170
110
250
141
150
160
143
220
142
181a
131
132
133
134
135
136
137
130
141
142
143
140

图 7

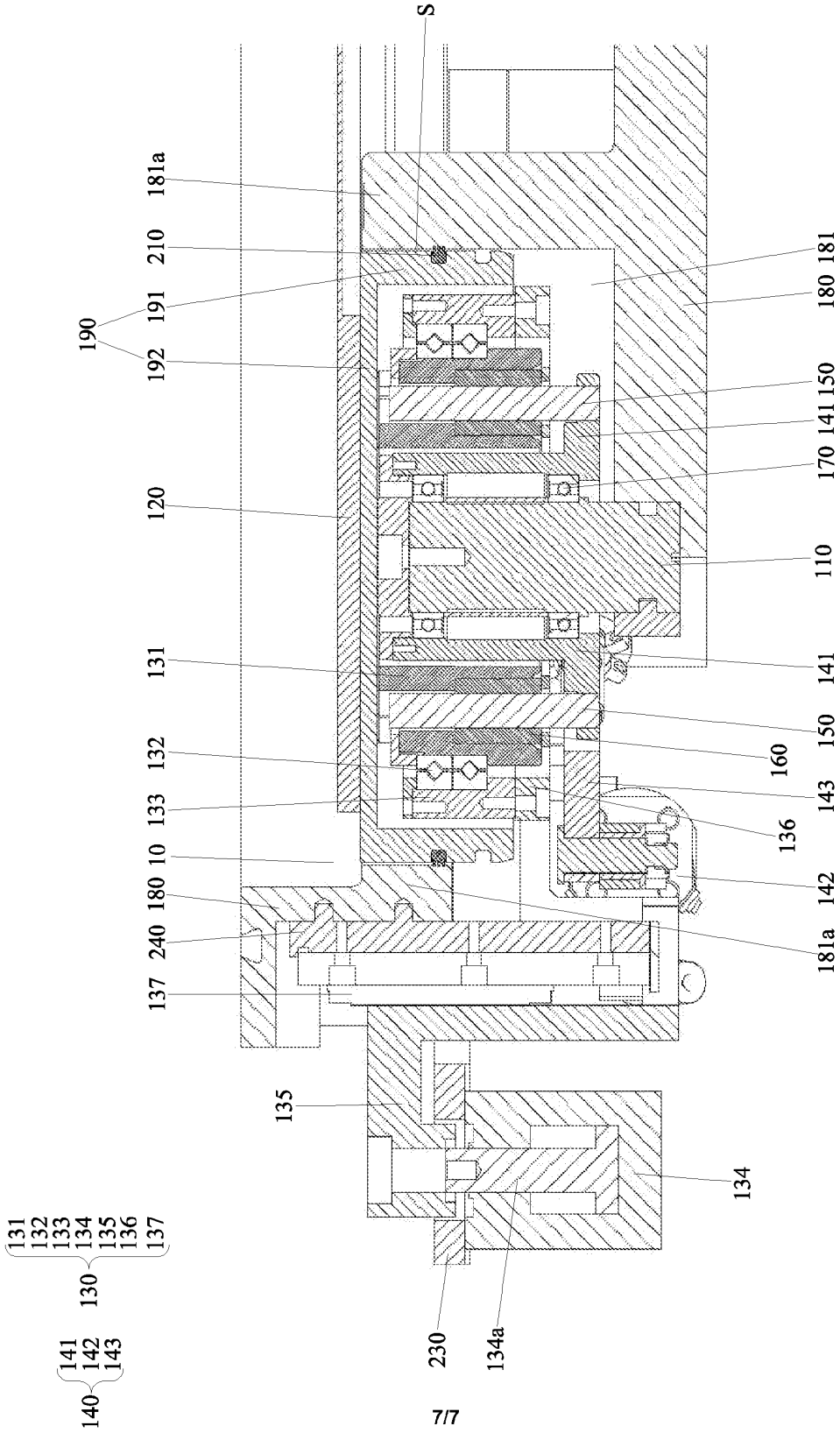
S
181a
210
191
190
192
120
131
132
133
10
180
240
137
135
230
134a
134
181
180
150
141
170
110
141
150
160
143
136
142
181a
131
132
133
134
135
136
137
130
141
142
143
140

图 8