Fig. 1

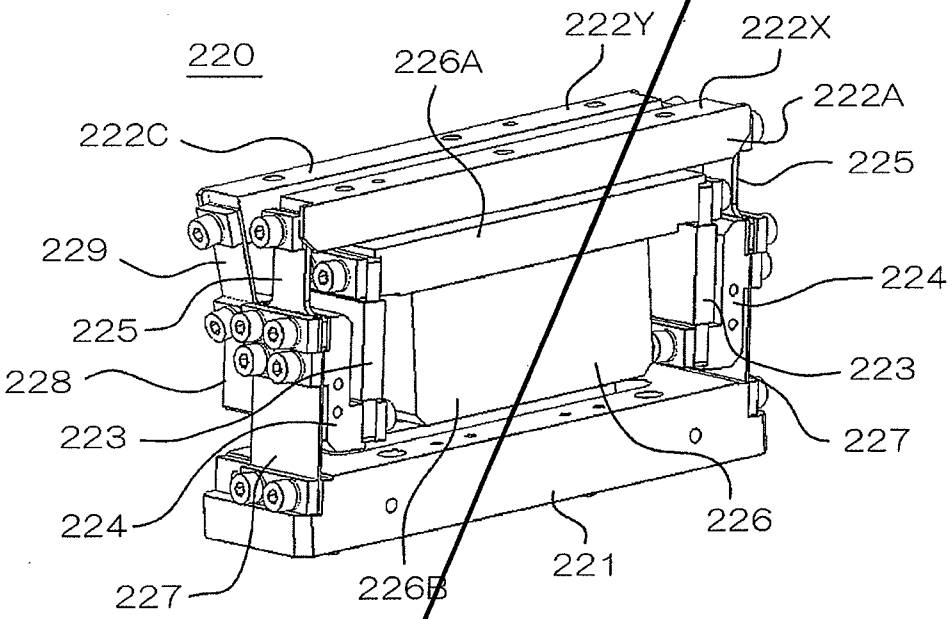
220
222Y
222X
226A
222A
222C
225
229
224
225
223
228
227
223
224
226
227
226B
221

Fig. 2

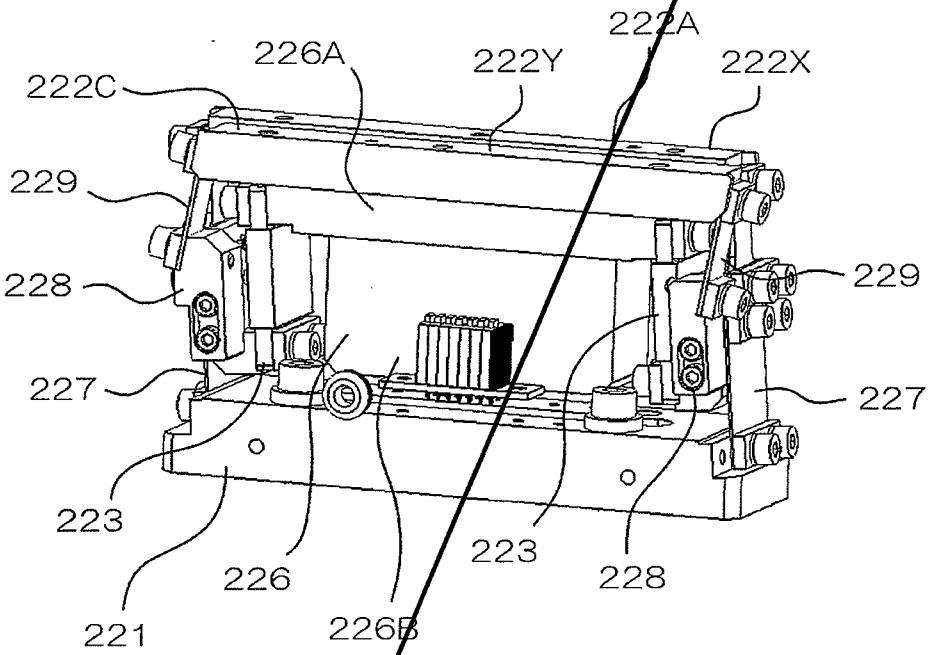
222A
226A
222Y
222X
222C
229
228
229
227
227
223
223
226
228
221
226B

Fig. 3

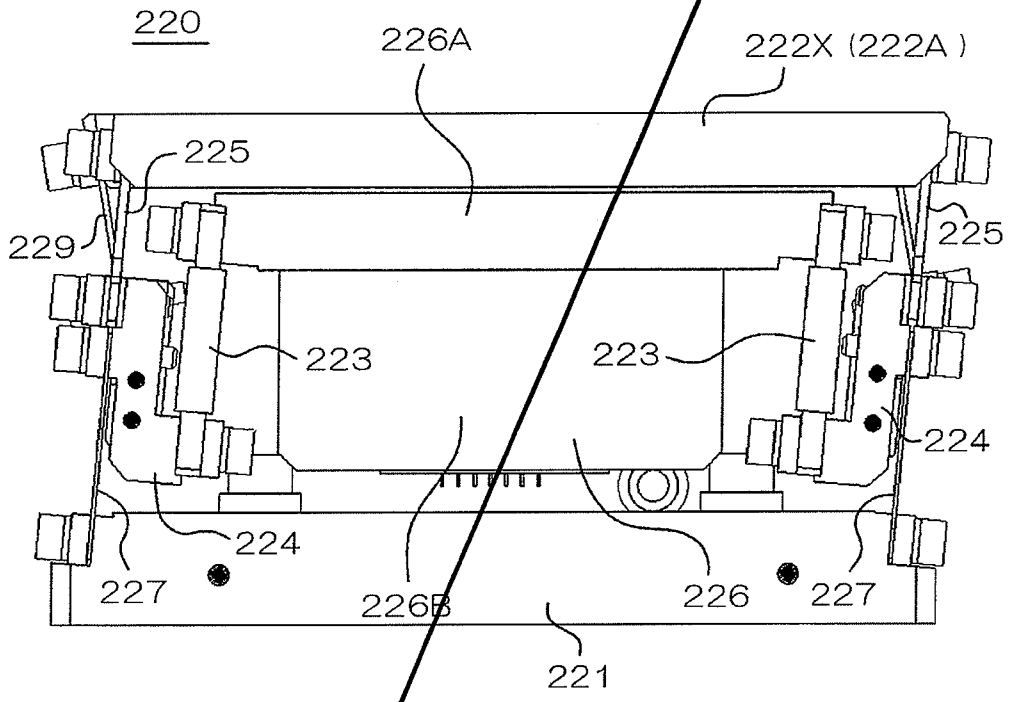
220
226A
222X (222A)
225
229
225
223
223
224
224
227
226B
226
227
221

Fig. 4

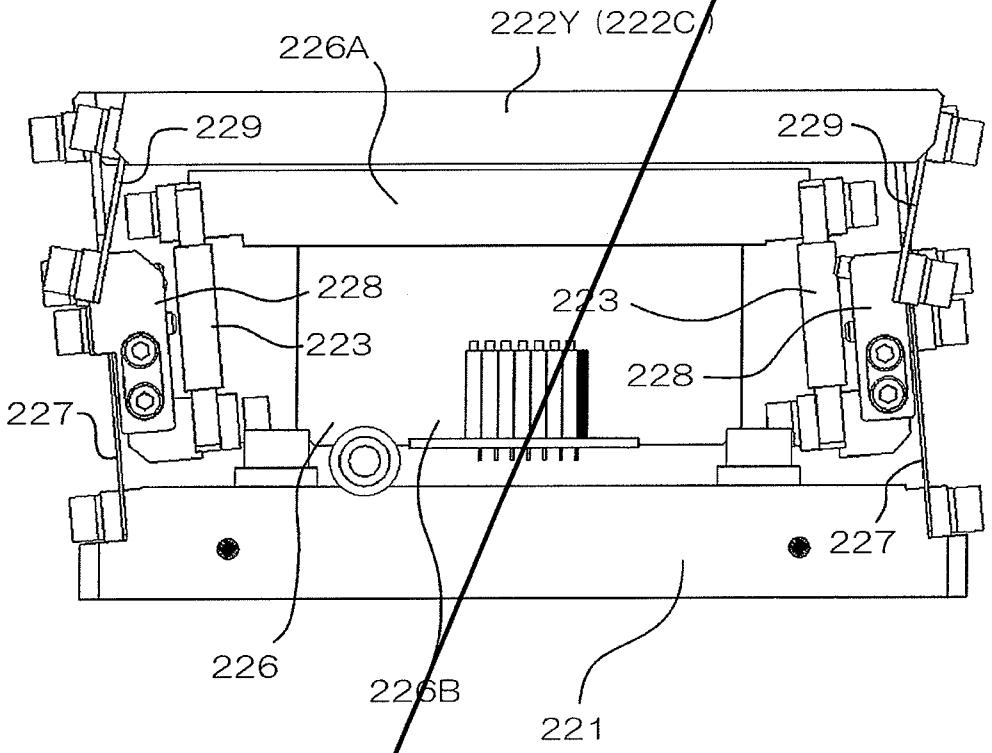

Fig. 5

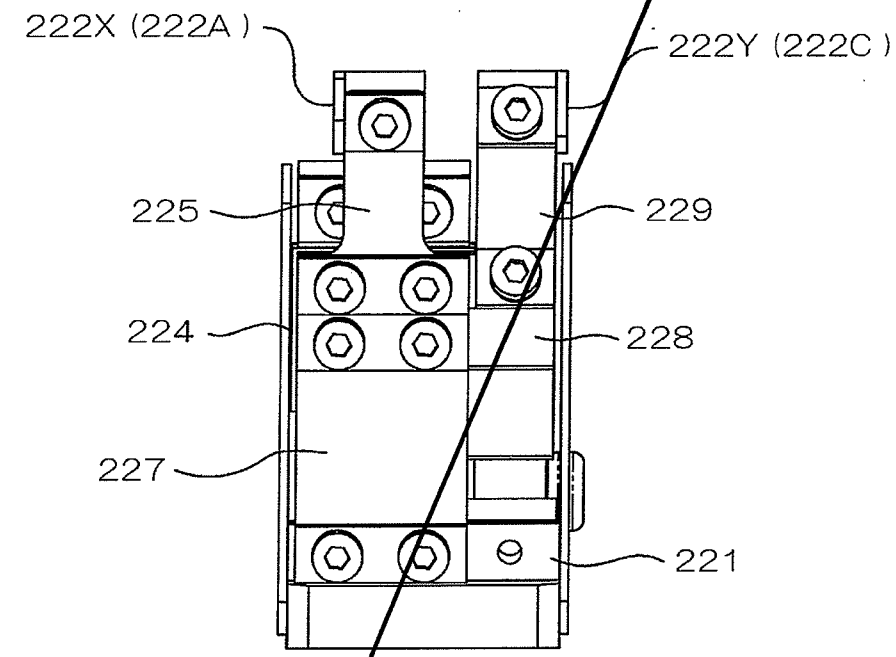

Fig. 6

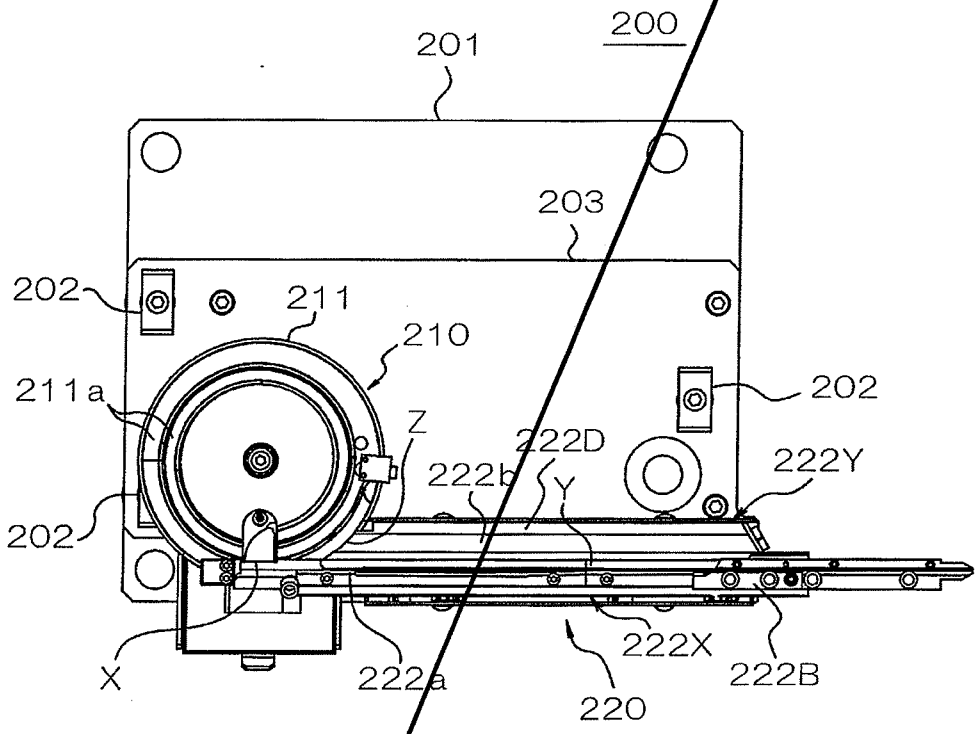
200
201
203
202
211
210
211a
202
Z
222D
222b
Y
222Y
202
X
222a
222X
222B
220

Fig. 1

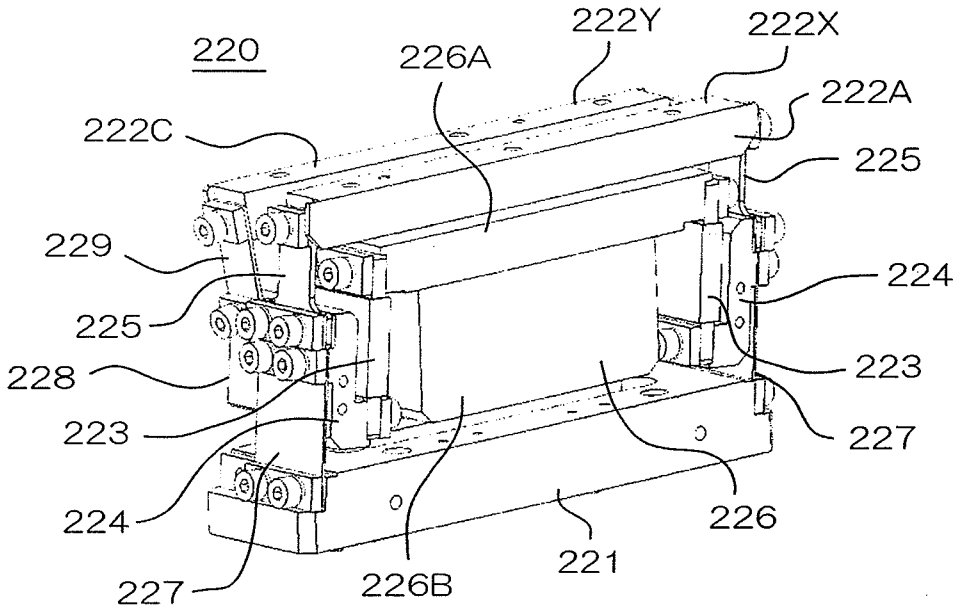
220
222Y
222X
226A
222A
222C
225
229
224
225
223
228
227
223
224
226
227
226B
221

Fig. 2

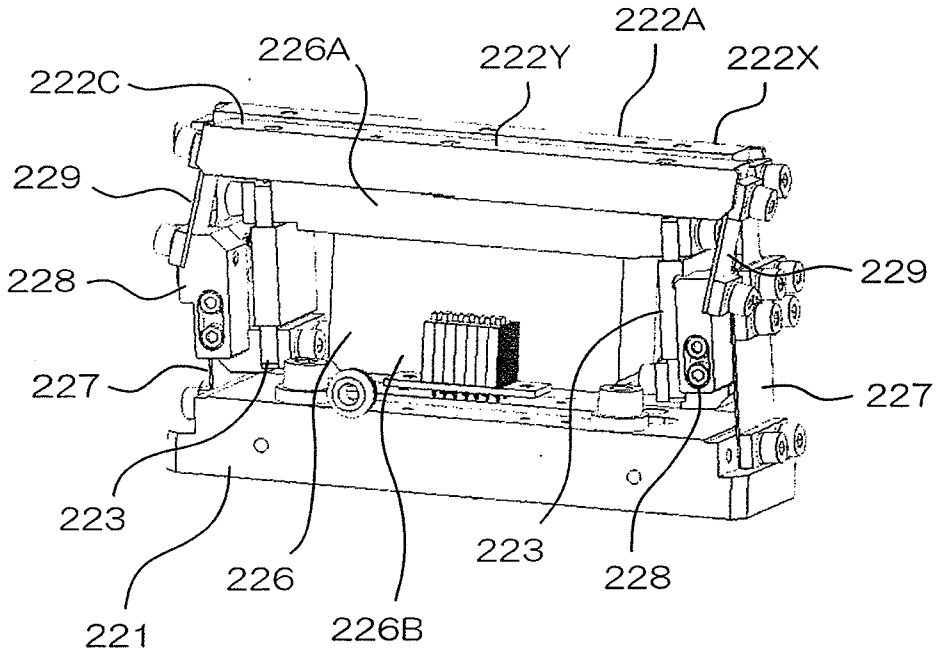
222A
226A
222Y
222X
222C
229
229
228
227
227
223
223
226
228
221
226B

Fig. 3

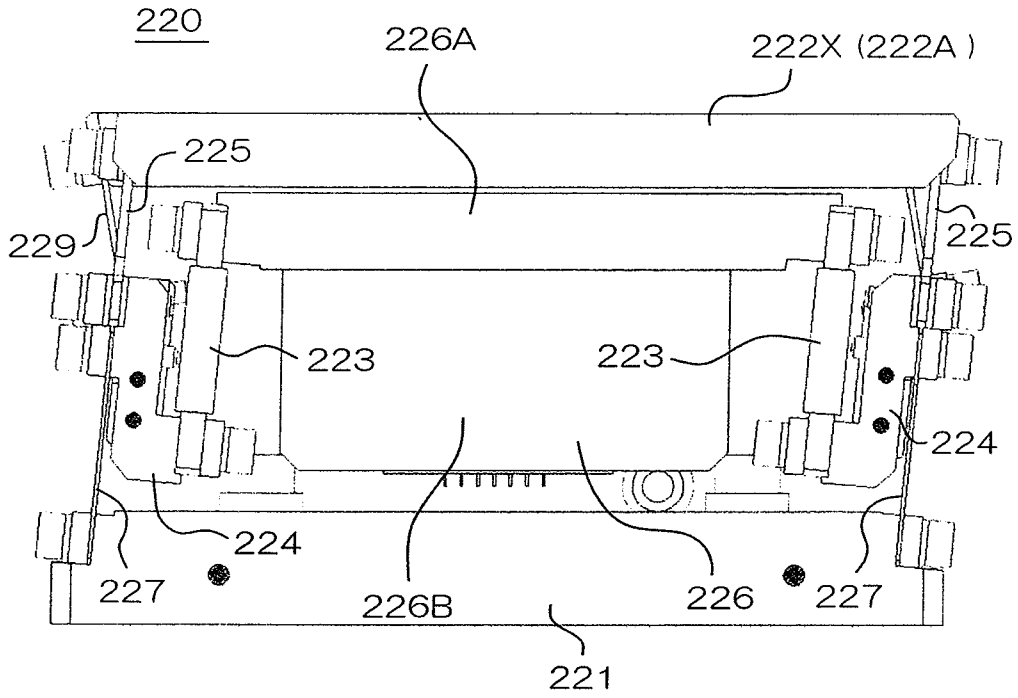
220
226A
222X (222A )
225
229
225
223
223
224
224
227
226B
226
227
221

Fig. 4

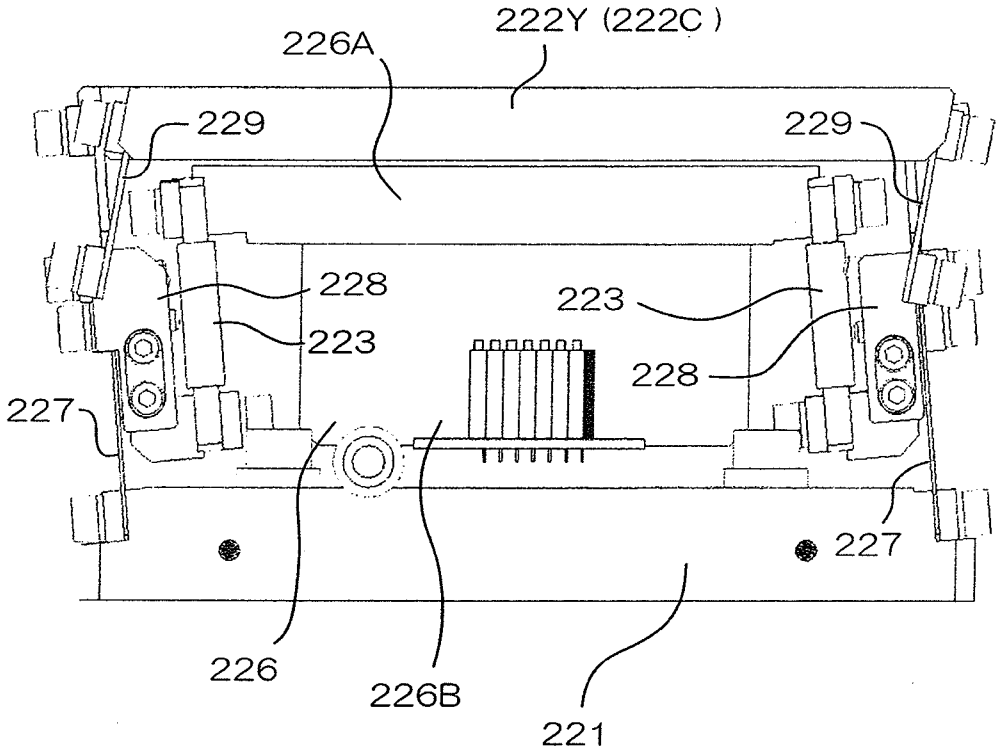
222Y (222C )
226A
229
229
228
223
223
228
227
227
226
226B
221

Fig. 5

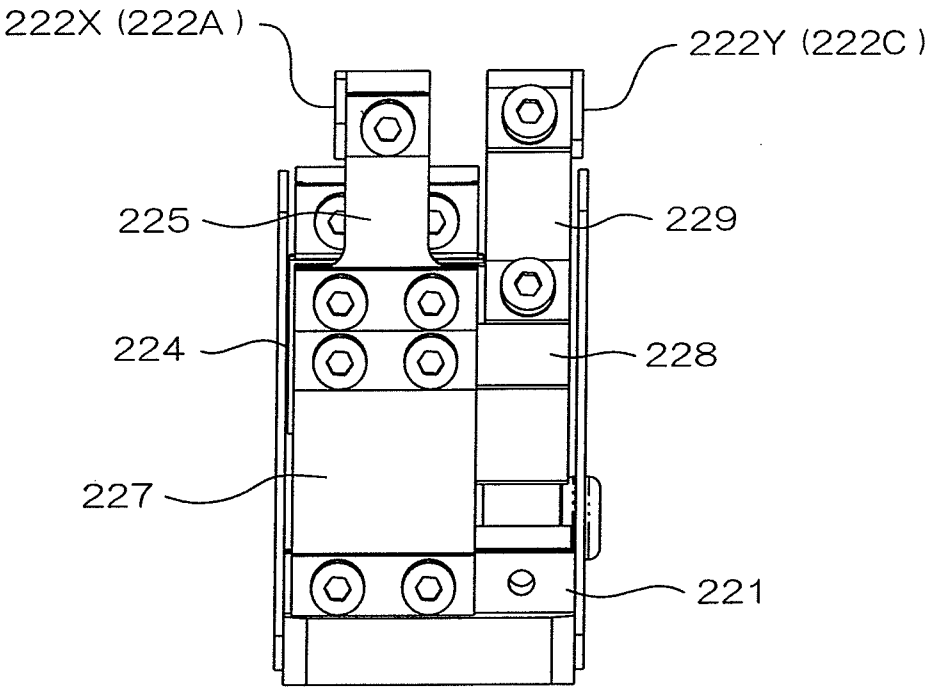
222X (222A )
222Y (222C )
225
229
224
228
227
221

Fig. 6

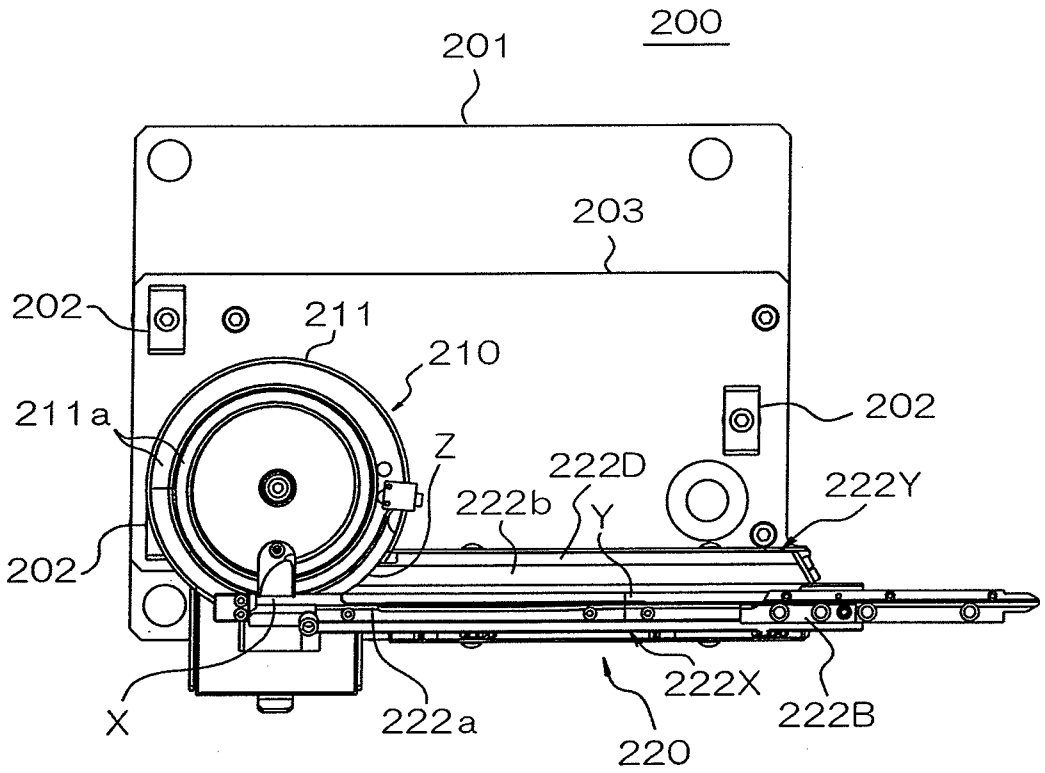
200
201
203
202
211
210
211a
202
Z
222D
222b
Y
222Y
202
222X
X
222a
222B
220