(12)特許協力条約に基づいて公開された国際出願

(19) 世界知的所有権機関
国際事務局

(43) 国際公開日
2003年12月24日 (24.12.2003)

PCT

(10) 国際公開番号
WO 03/106320 A1

(51) 国際特許分類7: B66B 7/00, 7/02, 11/04, 11/08

(21) 国際出願番号: PCT/JP03/07573

(22) 国際出願日: 2003年6月13日 (13.06.2003)

(25) 国際出願の言語: 日本語

(26) 国際公開の言語: 日本語

(30) 優先権データ:
特願2002-175024 2002年6月14日 (14.06.2002) JP

(71) 出願人 (米国を除く全ての指定国について): 東芝エレベータ株式会社 (TOSHIBA ELEVATOR KABUSHIKI KAISHA) [JP/JP]; 〒141-0001 東京都 品川区 北品川 6丁目5番27号 Tokyo (JP).

(72) 発明者; および
(75) 発明者/出願人 (米国についてのみ): 石井 隆史 (ISHII,Takashi) [JP/JP]; 〒271-0092 千葉県 松戸市 松戸2064-2 Chiba (JP). 佐野 浩司 (SANO,Hiroshi) [JP/JP]; 〒183-0015 東京都 府中市 清水が丘3-5-16 Tokyo (JP). 川崎 幹 (KAWASAKI,Kan) [JP/JP]; 〒181-0001 東京都 三鷹市 井の頭1-22-11-202 Tokyo (JP).

(74) 代理人: 吉武 賢次, 外(YOSHITAKE,Kenji et al.); 〒100-0005 東京都 千代田区 丸の内三丁目2番3号 富士ビル323号 協和特許法律事務所 Tokyo (JP).

(81) 指定国 (国内): AU, CN, KR, SG, US.

(84) 指定国 (広域): ヨーロッパ特許 (AT, BE, BG, CH, CY, CZ, DE, DK, EE, ES, FI, FR, GB, GR, HU, IE, IT, LU, MC, NL, PT, RO, SE, SI, SK, TR).

[続葉有]

(54) Title: MACHINE-ROOM-LESS ELEVATOR

(54) 発明の名称: マシンルームレスエレベータ

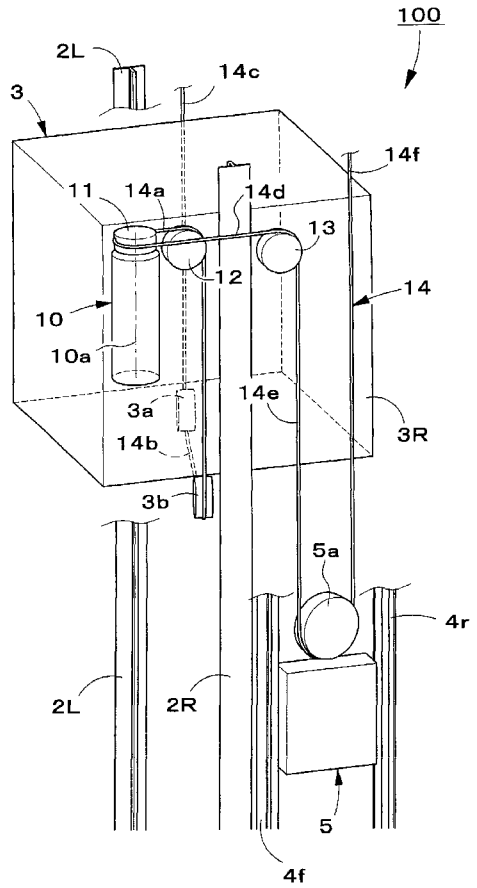

(57) Abstract: An elevator does not require increase in lifting/lowering passage dimensions even when the capacity of a hoist machine is increased. In the elevator, the position at which a cage is supported by a hoisting rope is freely selectable. Because a hoist machine (10) of the elevator is provided with its rotation shaft extending in the vertical direction, increase in lifting/lowering passage dimensions is not required even when an axial dimension of the hoist machine (10) becomes large when the capacity of the hoist machine (10) is increased. Because a drive shaft (10a) of the hoist machine (10) extends vertically, the area, seen in a cross-sectional view of the lifting/lowering passage, occupied by the hoist machine is considerably reduced. The degree of positional freedom in installing the hoist machine (10) is increased and the position at which a cage (3) is supported by a rope (14) can be freely selected.

(57) 要約: 本発明は、巻上機を大容量化する際にも昇降路の寸法を増加させる必要がなく、かつ巻き上げロープによって乗りかごを懸架する位置を自在に選択することが可能なエレベータを提供する。本発明のエレベータにおいては、その回転軸が上下方向に延びるように巻上機10を配設するので、巻上機10を大容量化する際に巻上機10の軸線方向寸法が大きくなっても、昇降路の寸法を増加させる必要がない。また、巻上機10の駆動軸10aが上下方向に延びるので、昇降路の水平断面図で見たときに巻上機が占める面積が大幅に小さくなるから、巻上機10を配設する位置の自由度が高まり、巻き上げロープ14によって乗りかご3を懸架する位置を自在に選択することが可能となる。

WO 03/106320 A1

添付公開書類:
— 国際調査報告書

２文字コード及び他の略語については、定期発行される各*PCT*ガゼットの巻頭に掲載されている「コードと略語のガイダンスノート」を参照。