(12) NACH DEM VERTRAG ÜBER DIE INTERNATIONALE ZUSAMMENARBEIT AUF DEM GEBIET DES PATENTWESENS (PCT) VERÖFFENTLICHTE INTERNATIONALE ANMELDUNG

(19) Weltorganisation für geistiges Eigentum
Internationales Büro

(43) Internationales Veröffentlichungsdatum
15. Januar 2009 (15.01.2009)

PCT

(10) Internationale Veröffentlichungsnummer
WO 2009/007084 A1

(51) Internationale Patentklassifikation:
G09F 3/02 (2006.01) *G09F 3/10* (2006.01)

(21) Internationales Aktenzeichen: PCT/EP2008/005532

(22) Internationales Anmeldedatum:
8. Juli 2008 (08.07.2008)

(25) Einreichungssprache: Deutsch

(26) Veröffentlichungssprache: Deutsch

(30) Angaben zur Priorität:
10 2007 032 619.1 11. Juli 2007 (11.07.2007) DE

(71) Anmelder und
(72) Erfinder: **HAGMAIER, Werner** [DE/DE]; Buchrainstrasse 40, 72625 Münsingen (DE).

(74) Anwalt: **MASER, Jochen**; Mammel und Maser, Tilsiter Strasse 3, 71065 Sindelfingen (DE).

(81) Bestimmungsstaaten *(soweit nicht anders angegeben, für jede verfügbare nationale Schutzrechtsart)*: AE, AG, AL, AM, AO, AT, AU, AZ, BA, BB, BG, BH, BR, BW, BY, BZ, CA, CH, CN, CO, CR, CU, CZ, DK, DM, DO, DZ, EC, EE, EG, ES, FI, GB, GD, GE, GH, GM, GT, HN, HR, HU, ID, IL, IN, IS, JP, KE, KG, KM, KN, KP, KR, KZ, LA, LC, LK, LR, LS, LT, LU, LY, MA, MD, ME, MG, MK, MN, MW, MX, MY, MZ, NA, NG, NI, NO, NZ, OM, PG, PH, PL, PT, RO, RS, RU, SC, SD, SE, SG, SK, SL, SM, ST, SV, SY, TJ, TM, TN, TR, TT, TZ, UA, UG, US, UZ, VC, VN, ZA, ZM, ZW.

(84) Bestimmungsstaaten *(soweit nicht anders angegeben, für jede verfügbare regionale Schutzrechtsart)*: ARIPO (BW, GH, GM, KE, LS, MW, MZ, NA, SD, SL, SZ, TZ, UG, ZM, ZW), eurasisches (AM, AZ, BY, KG, KZ, MD, RU, TJ, TM), europäisches (AT, BE, BG, CH, CY, CZ, DE, DK, EE, ES, FI, FR, GB, GR, HR, HU, IE, IS, IT, LT, LU, LV, MC, MT, NL, NO, PL, PT, RO, SE, SI, SK, TR), OAPI (BF, BJ, CF, CG, CI, CM, GA, GN, GQ, GW, ML, MR, NE, SN, TD, TG).

Veröffentlicht:
— *mit internationalem Recherchenbericht*

(54) Title: SAFETY LABEL

(54) Bezeichnung: SICHERHEITSETIKETT

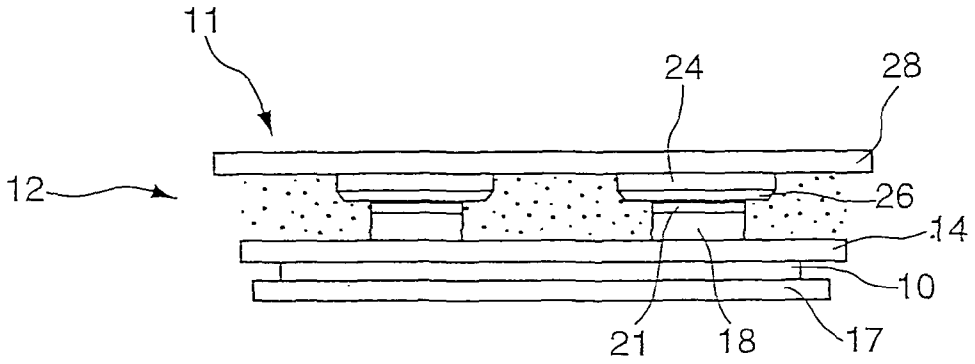

Fig. 1

(57) Abstract: The invention relates to a safety label for the visualization of magnetic influences acting thereon by means of magnetic metal particles arranged in a layer structure (12), and to a method for the production thereof, wherein a gel-type functional layer (18), with embedded magnetically responsive metal particles, is applied to at least certain regions of the carrier layer (14) and which is surrounded by an adhesive layer (19) disposed on the carrier layer (14), wherein the gel-type functional layer (18) is covered by a cover layer (24) which is provided with a protective layer (28) such that the magnetically responsive metal particles can wander out of the functional layer (18) into the cover layer (24), and the share of the metal particles reaching the covering layer (24) can be visualized.

[Fortsetzung auf der nächsten Seite]

WO 2009/007084 A1

(57) Zusammenfassung: Die Erfindung betrifft ein Sicherheitsetikett zur Visualisierung von darauf einwirkenden magnetischen Einflüssen durch in einen Schichtaufbau (12) angeordnete magnetischen Metallteilchen sowie ein Verfahren zu deren Herstellung, wobei auf die Trägerschicht (14) zumindest bereichsweise eine gelförmige Funktionsschicht (18) mit darin eingelagerten magnetisch ansprechenden Metallteilchen aufgebracht ist, welche von einer auf der Trägerschicht (14) angeordneten Klebemittelschicht (19) umgeben ist, die gelförmige Funktionsschicht (18) von einer Abdeckschicht (24) überdeckt ist, die an einer Schutzschicht (28) vorgesehen ist, so dass die unter magnetischem Einfluss stehenden magnetisch ansprechbaren Metallteilchen aus der Funktionsschicht (18) in die Abdeckschicht (24) wandern können und der Anteil der in die Abdeckschicht (24) gelangten Metallteilchen visualisierbar ist.