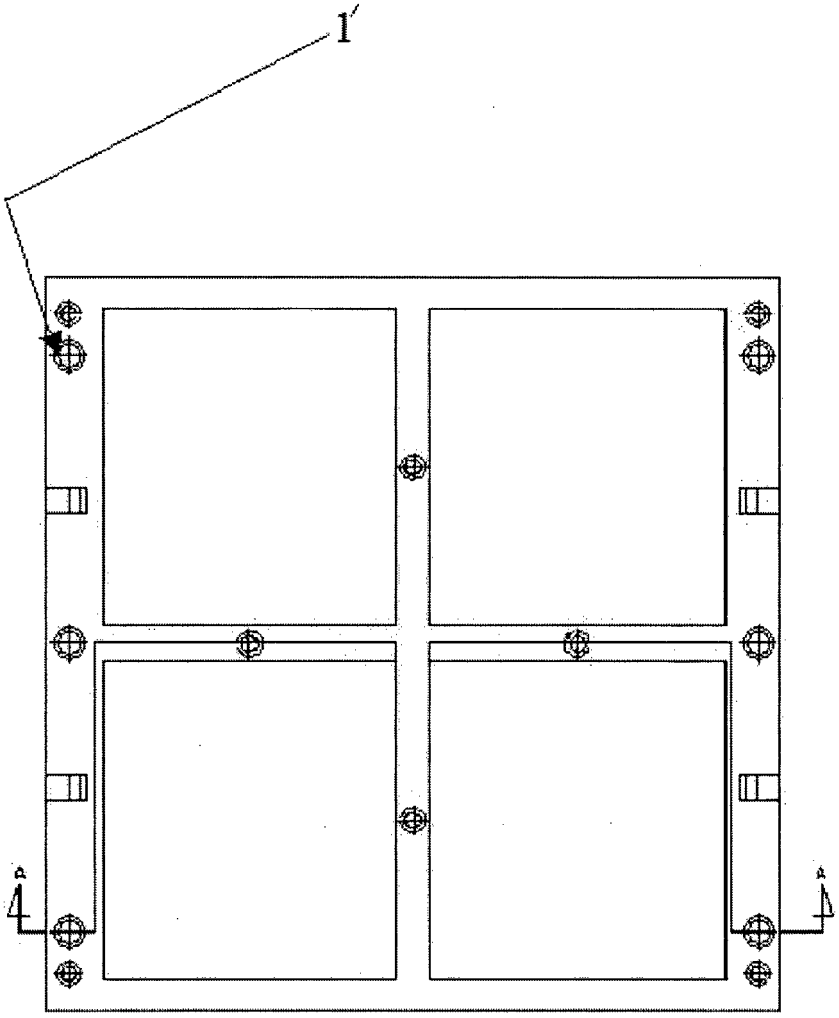

FIG 1

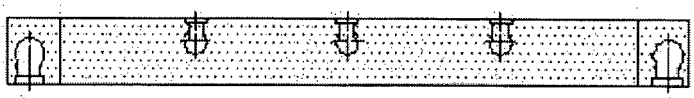

FIG 2

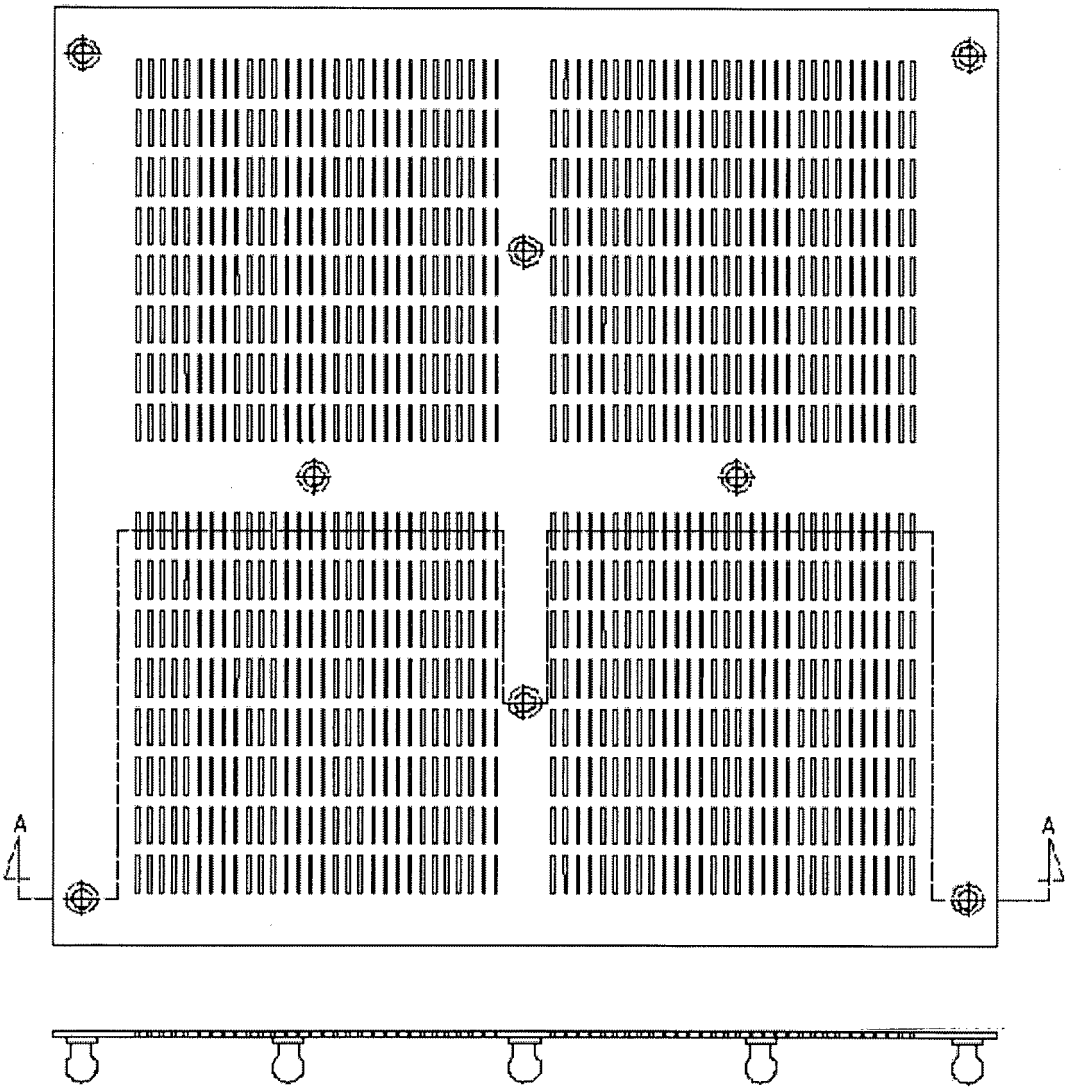

FIG 3

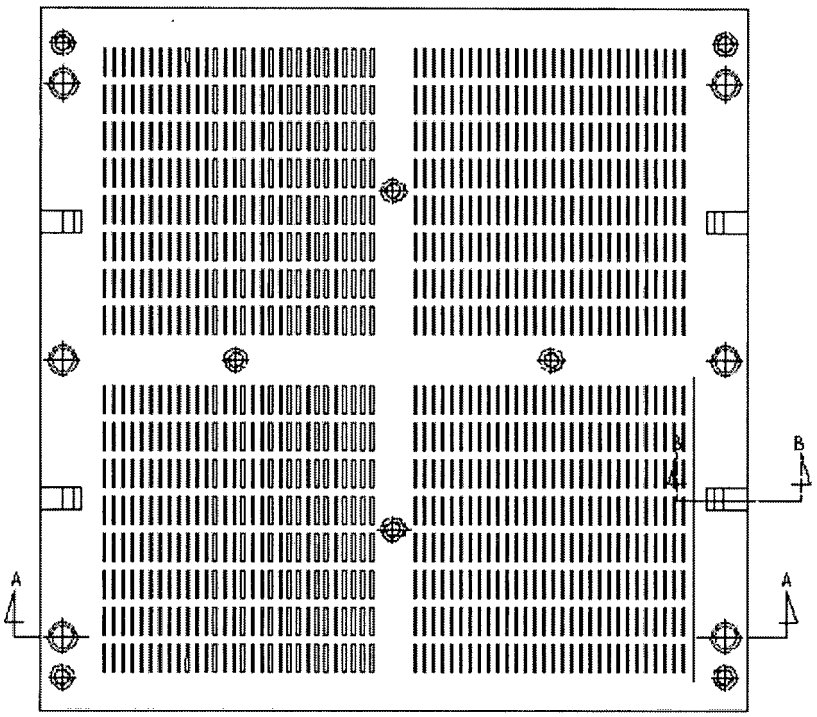

FIG 4(a)

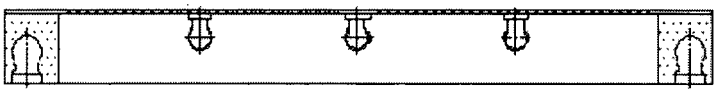

FIG 4(b)

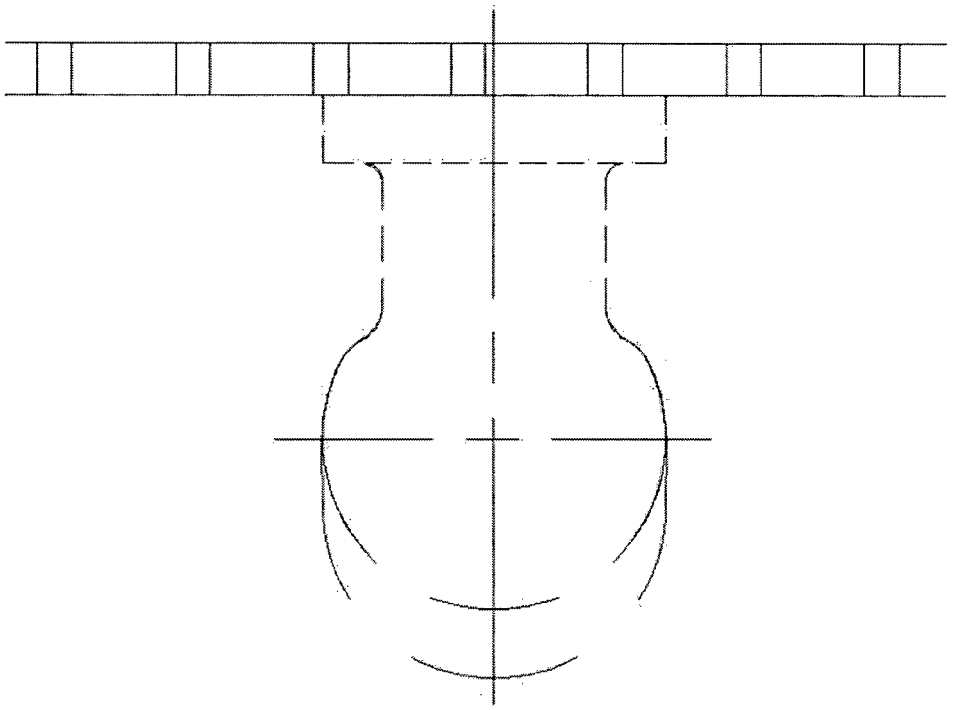

FIG 5

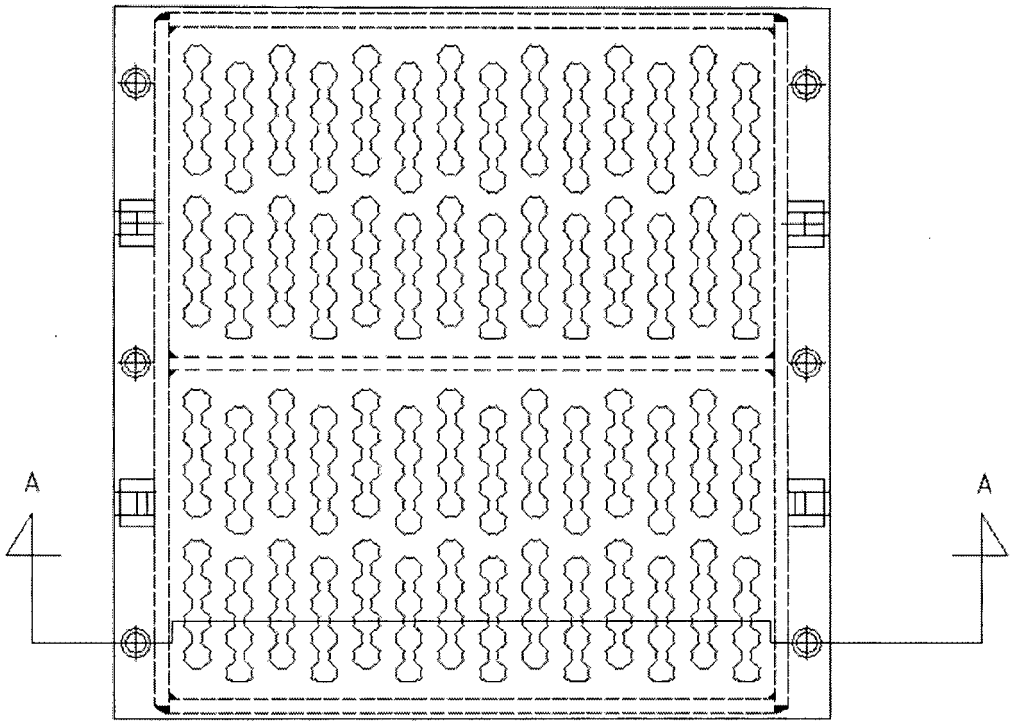

FIG 6(a)

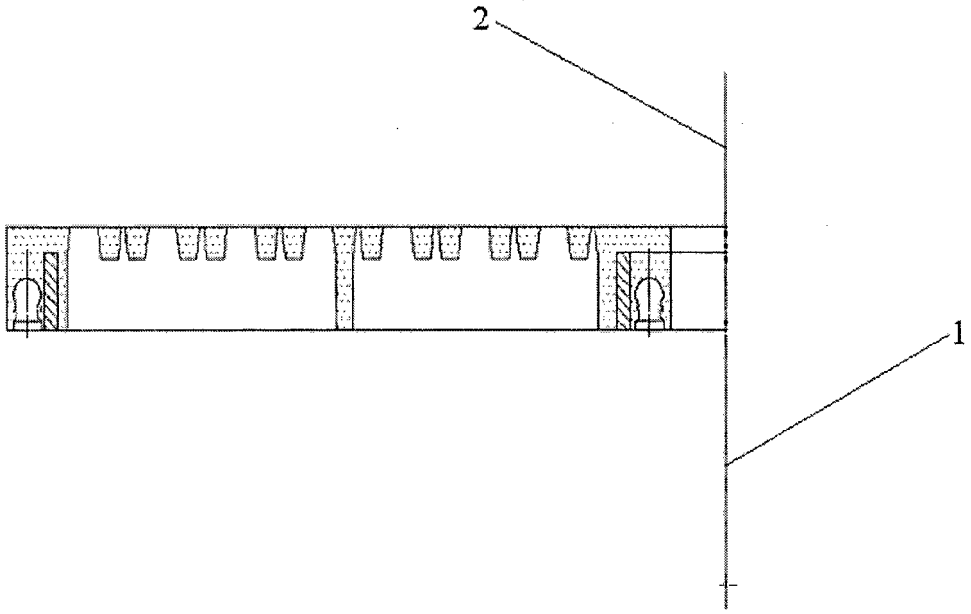

FIG 6(b)

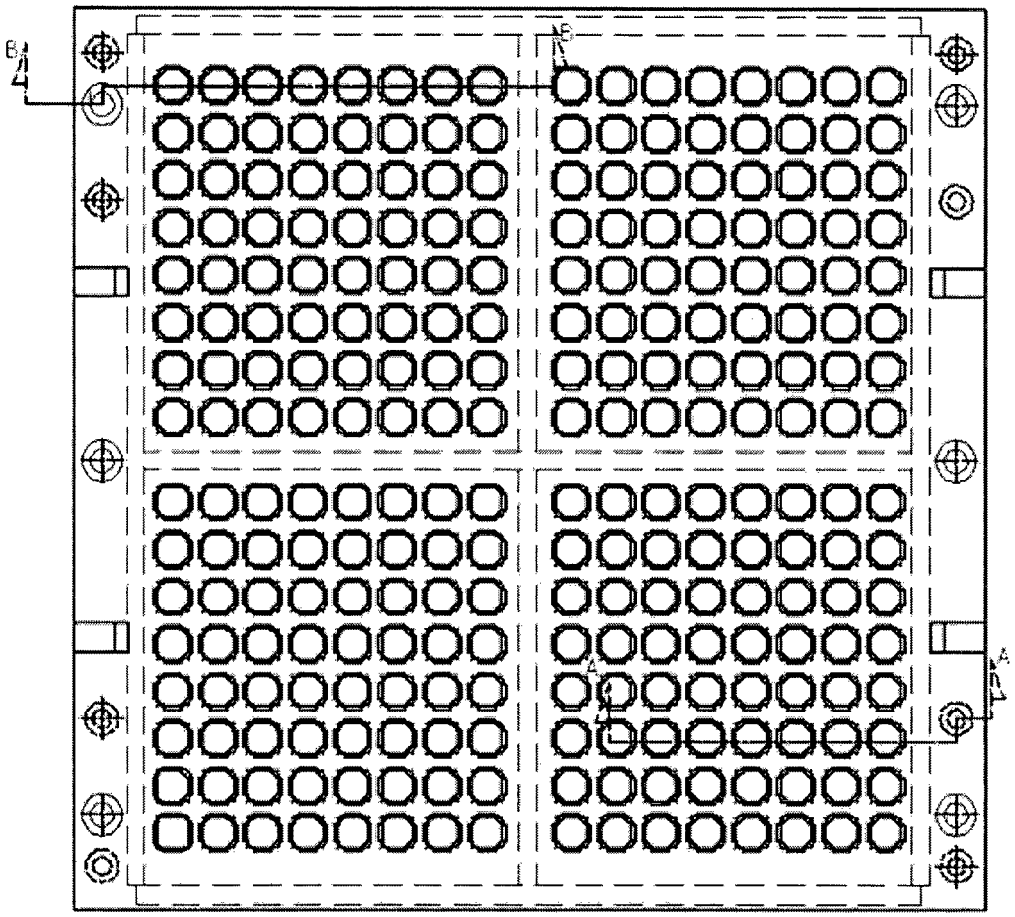

FIG 7(a)

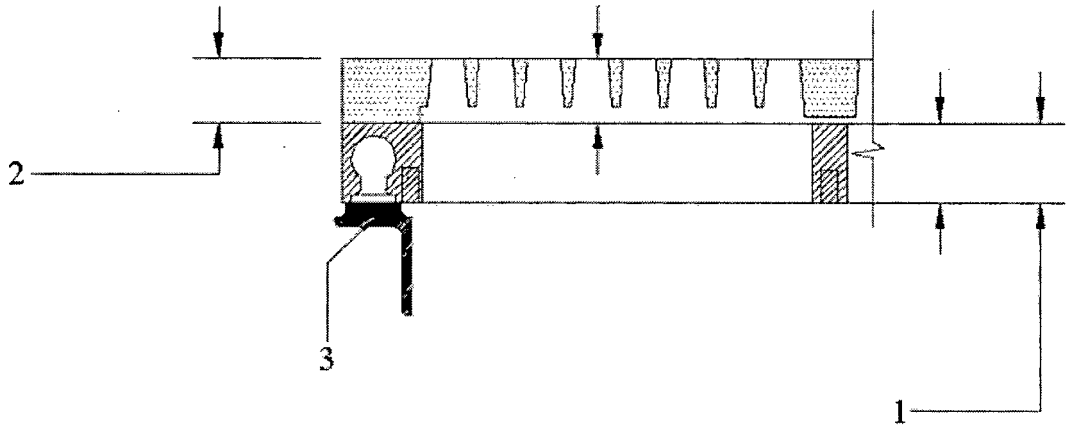

FIG 7(b)

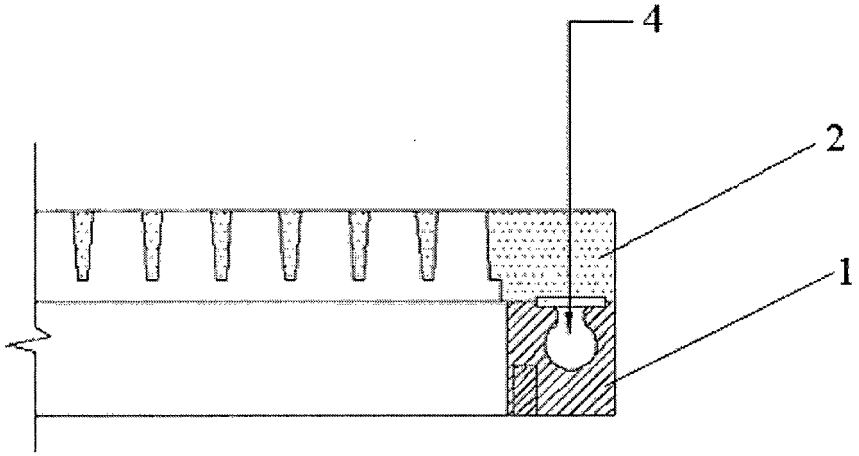

FIG 7(c)

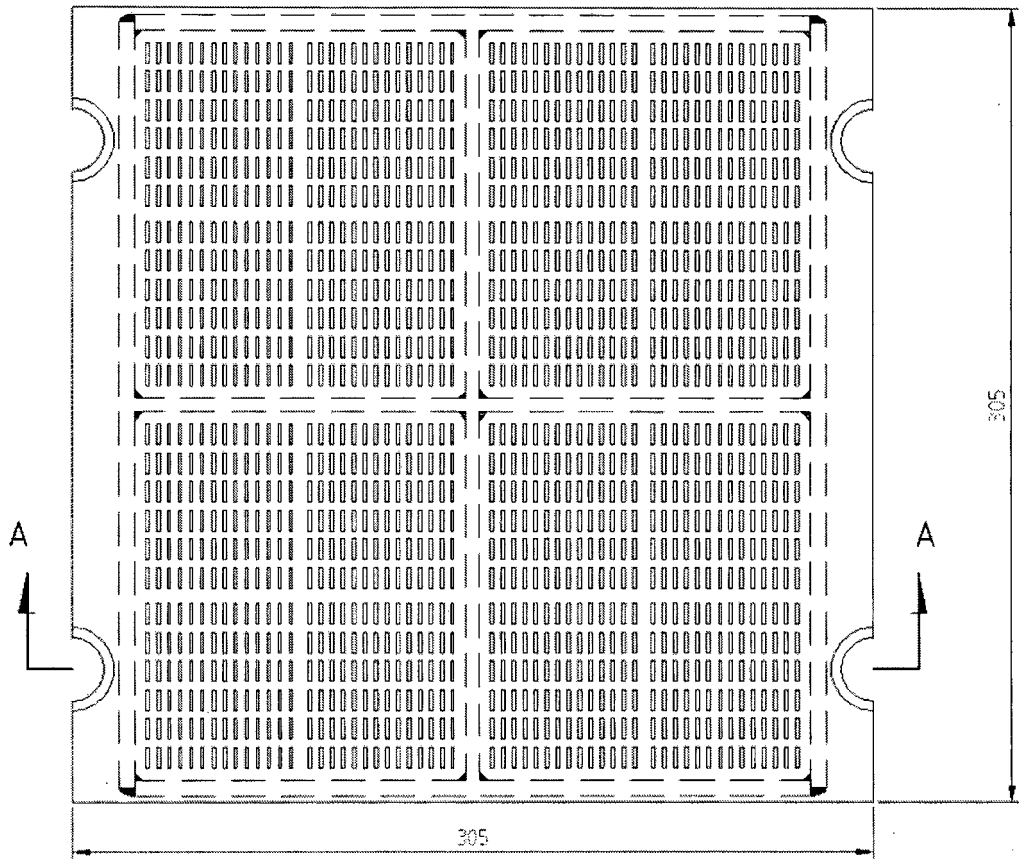

FIG 8(a)

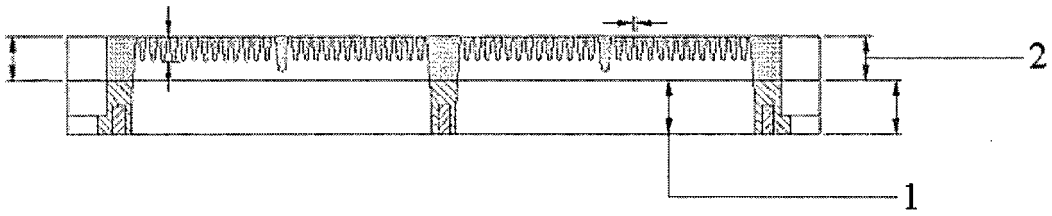

FIG 8(b)

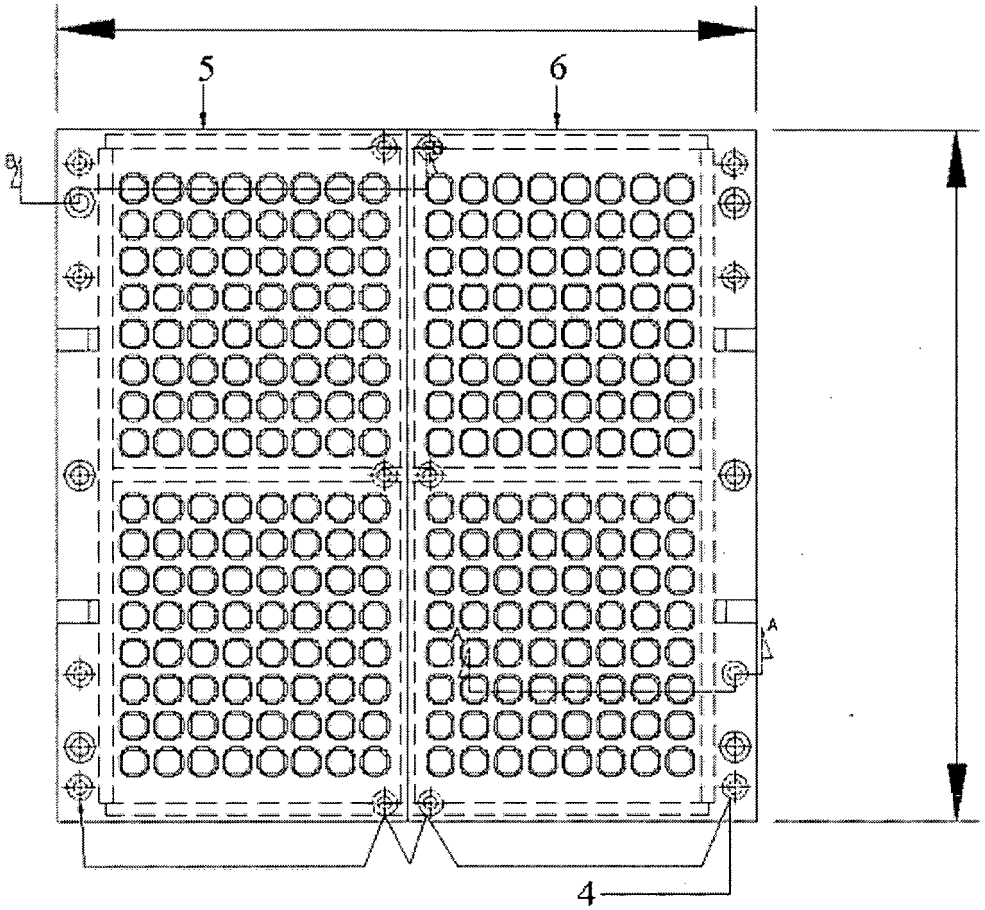

FIG 9