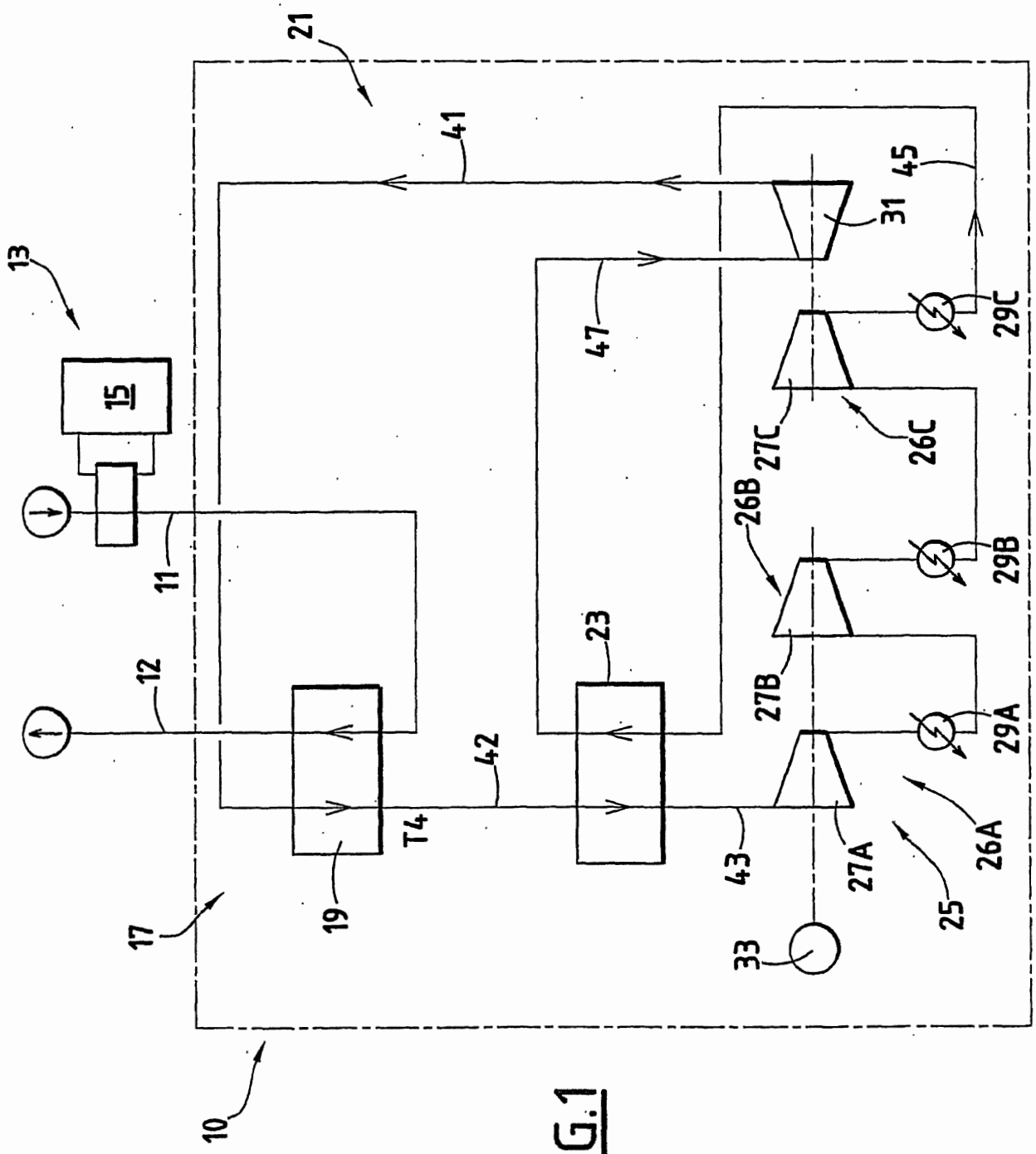
21
41
45
31
13
15
47
29C
27C
26C
26B
29B
11
23
12
27B
29A
42
T4
43
27A
26A
25
19
17
33
10

FIG.1

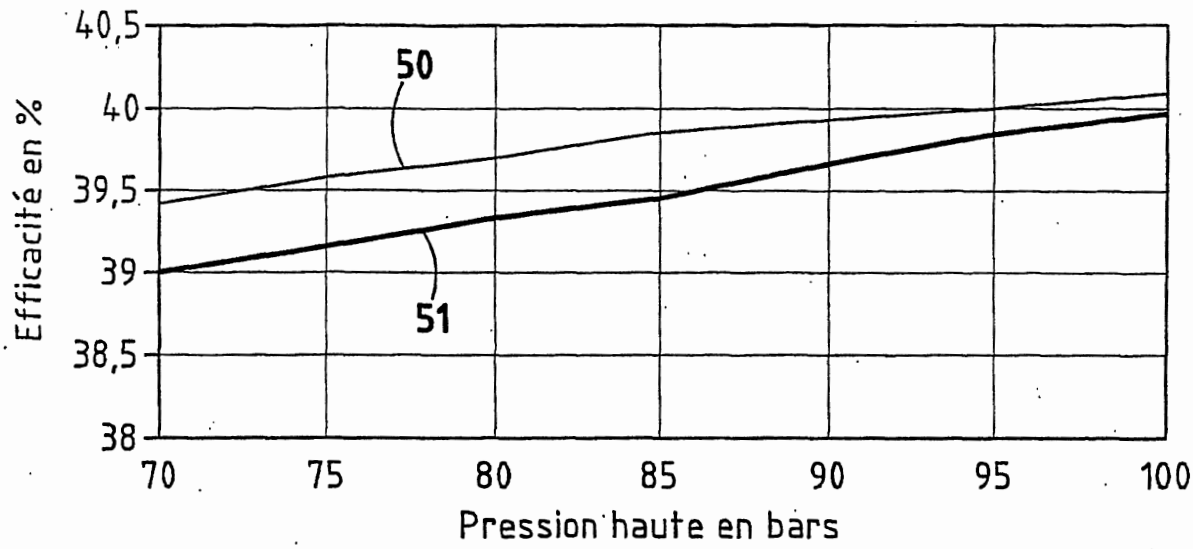
40,5
40
39,5
39
38,5
38
Efficacité en %
50
51
70
75
80
85
90
95
100
Pression haute en bars

FIG.2

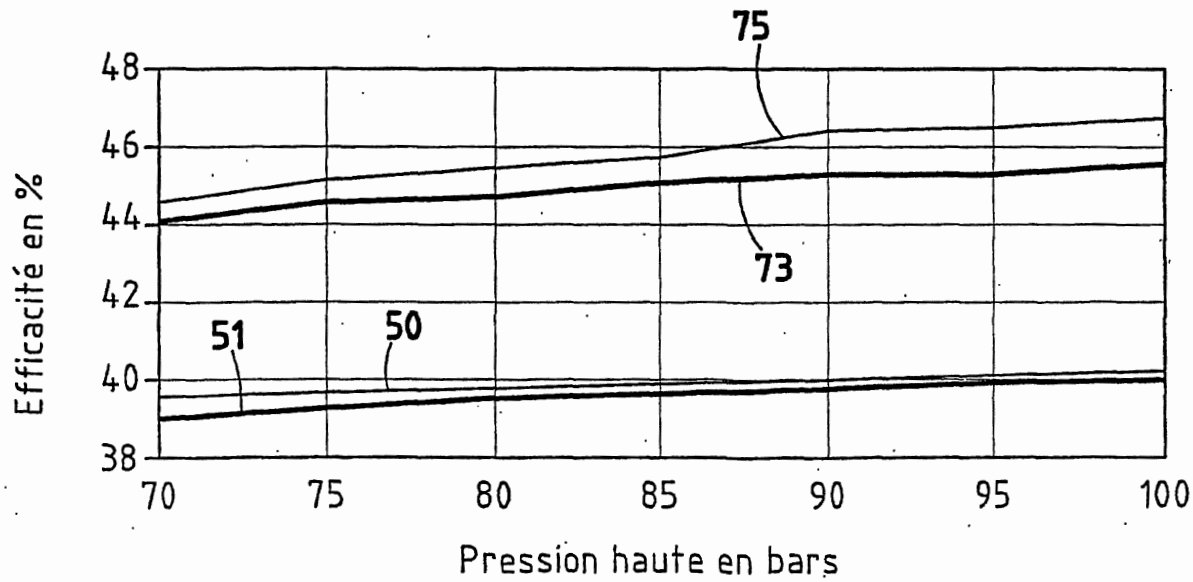
48
46
44
42
40
38
Efficacité en %
75
73
51
50
70
75
80
85
90
95
100
Pression haute en bars

FIG.4

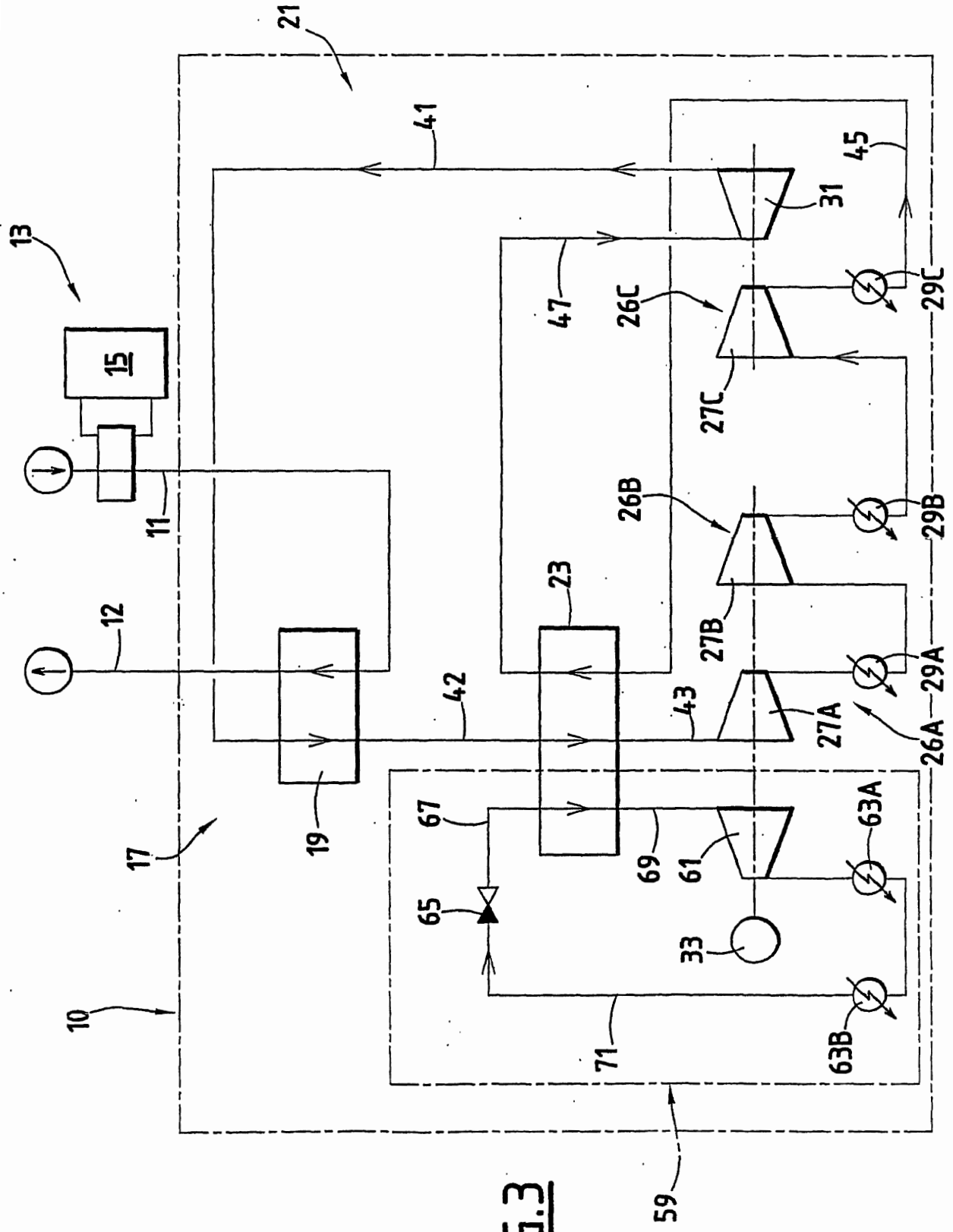
21
41
45
31
13
15
47
26C
29C
27C
11
26B
29B
27B
12
23
42
43
27A
29A
26A
19
17
67
69
61
63A
65
33
10
71
63B
59

FIG.3

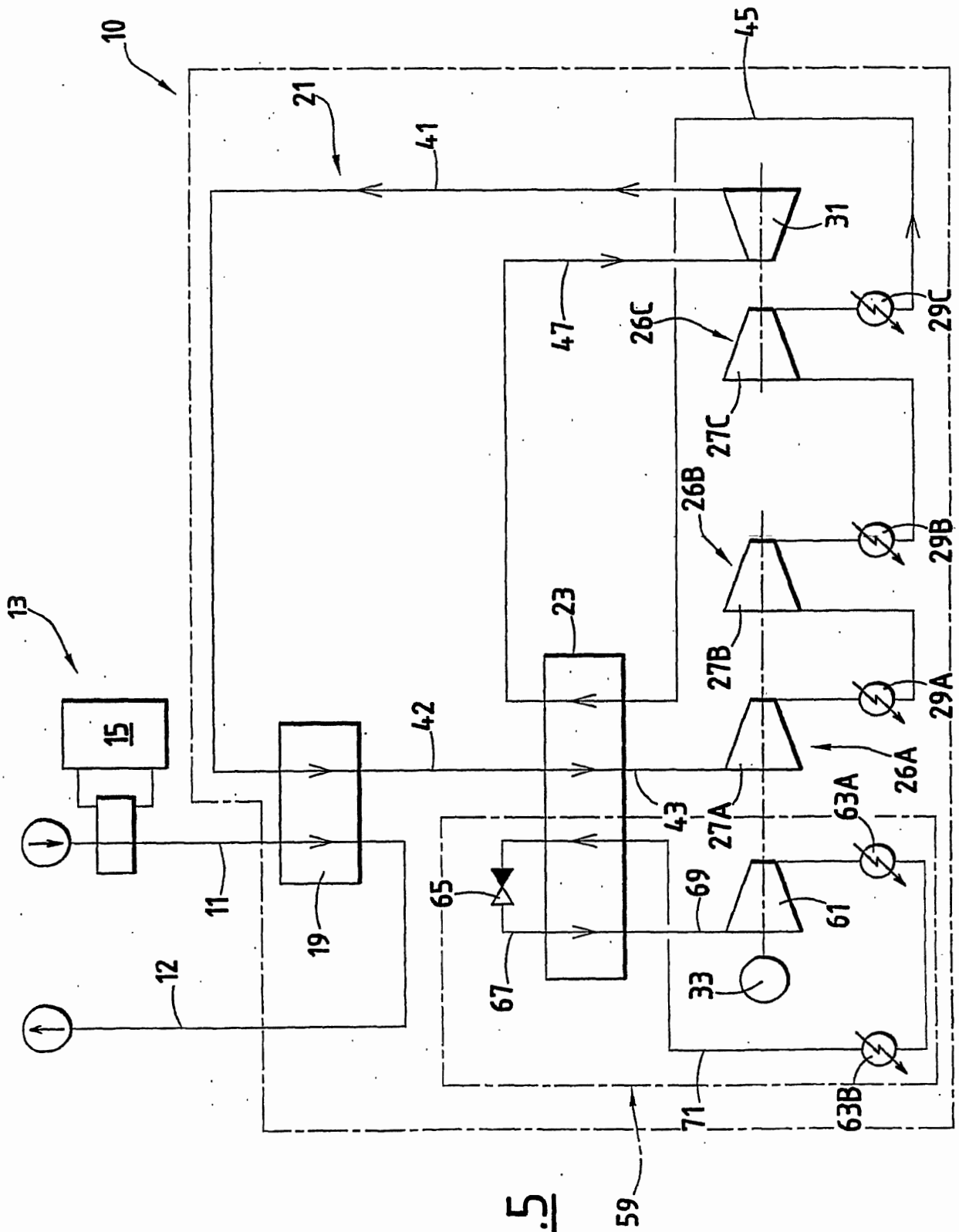
10
45
21
41
31
47
26C
29C
27C
26B
29B
27B
23
13
15
42
29A
26A
43
27A
63A
11
65
69
61
19
12
67
33
63B
71
59

FIG.5

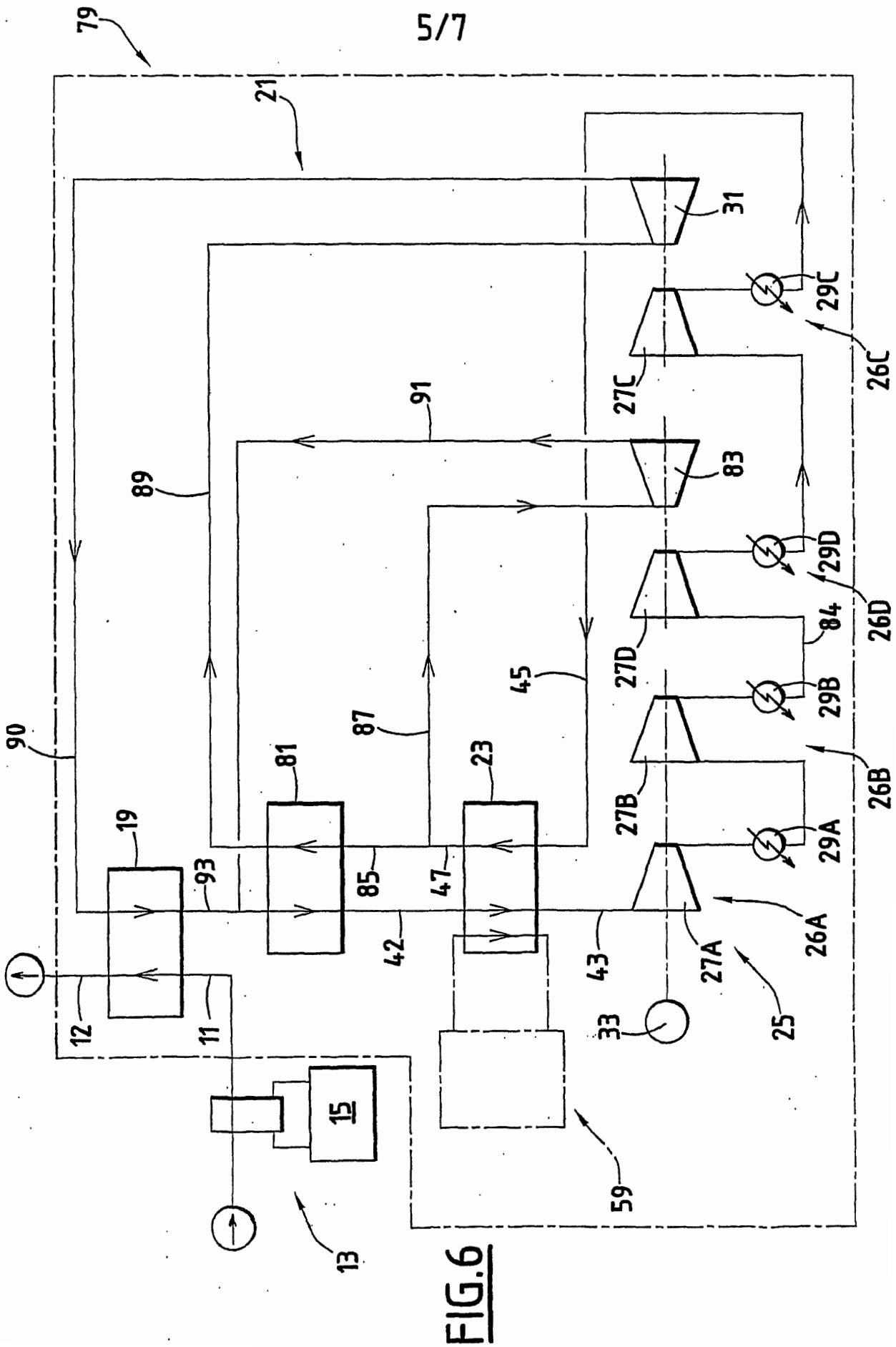
79
21
31
29C
26C
27C
91
89
83
29D
26D
27D
84
45
87
29B
26B
27B
90
81
23
19
93
85
47
29A
26A
27A
42
43
12
11
33
25
15
59
13

FIG.6

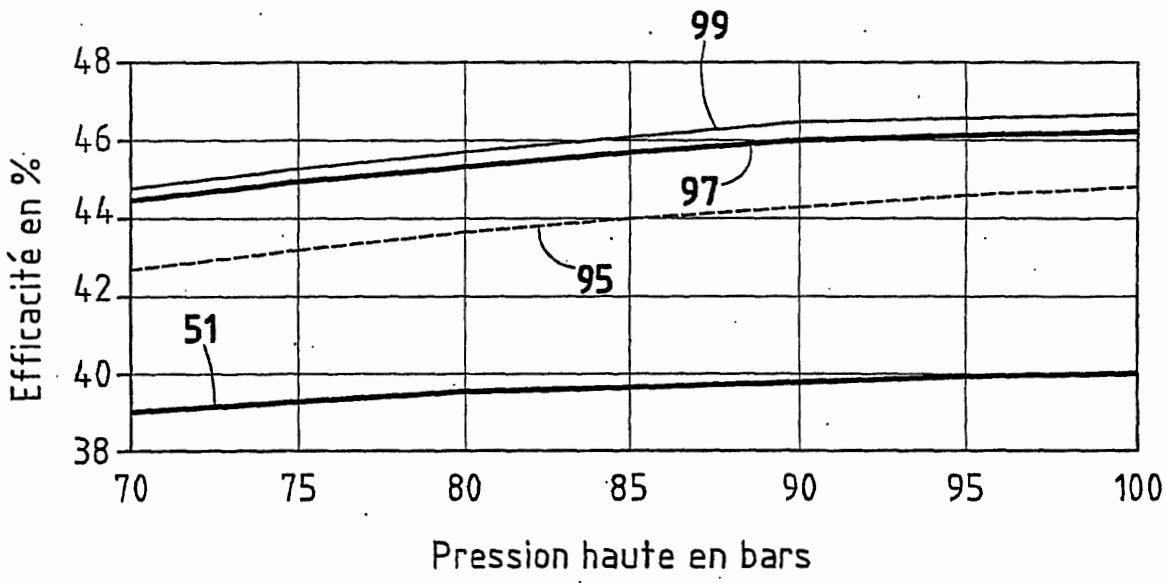
99
97
95
51
48
46
44
42
40
38
70
75
80
85
90
95
100
Efficacité en %
Pression haute en bars

FIG.7

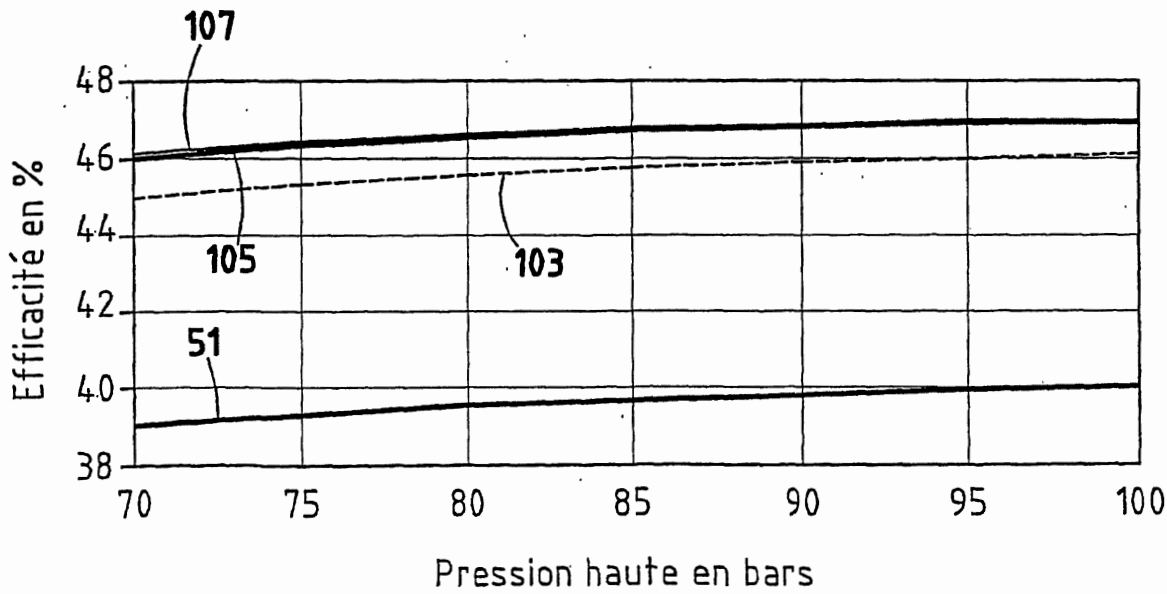
107
105
103
51
48
46
44
42
40
38
70
75
80
85
90
95
100
Efficacité en %
Pression haute en bars

FIG.9

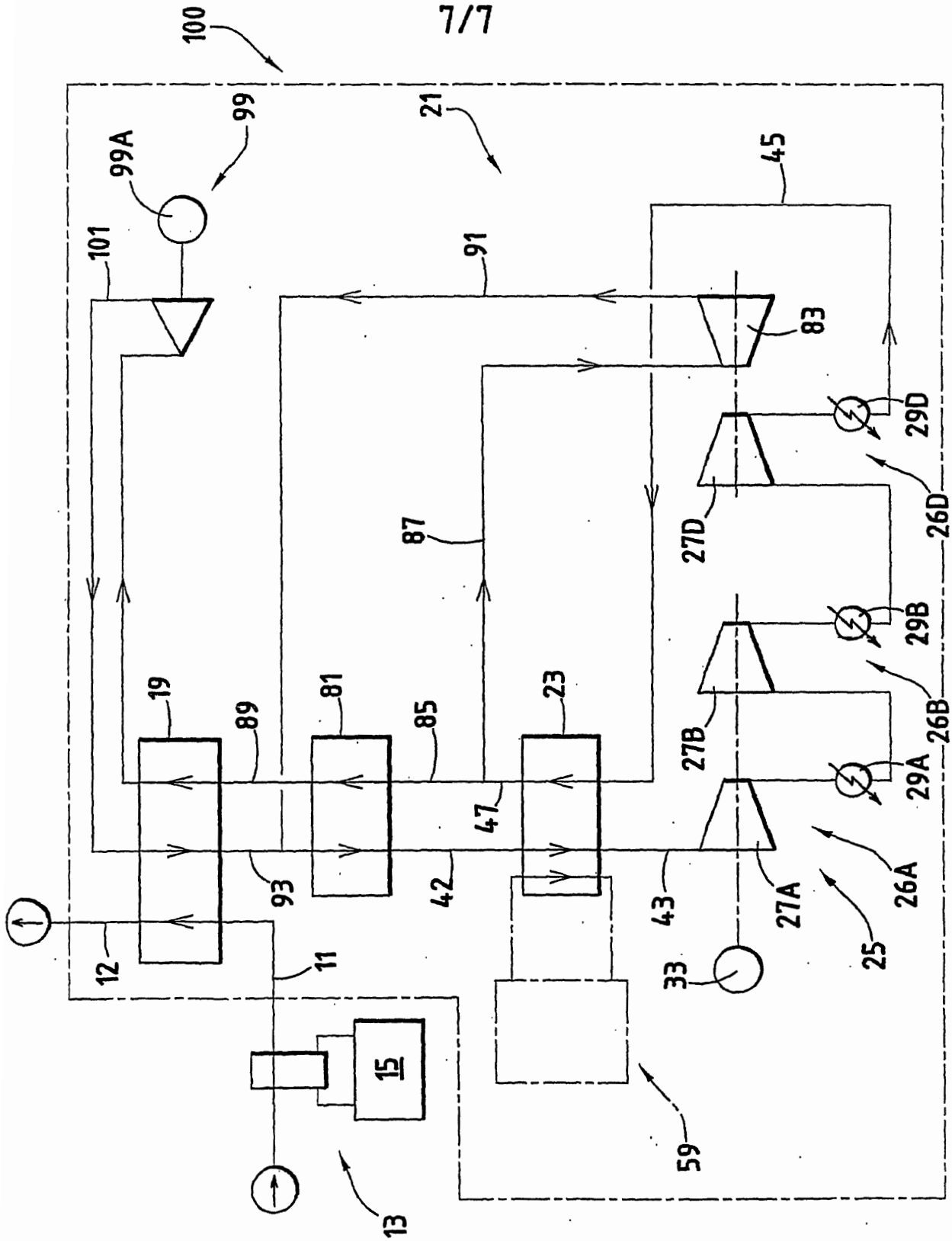
100
99
99A
101
21
91
45
83
29D
26D
27D
87
29B
26B
27B
19
89
81
85
23
29A
47
26A
27A
25
93
42
43
33
12
11
15
59
13

FIG.8