[Fig. 1a]

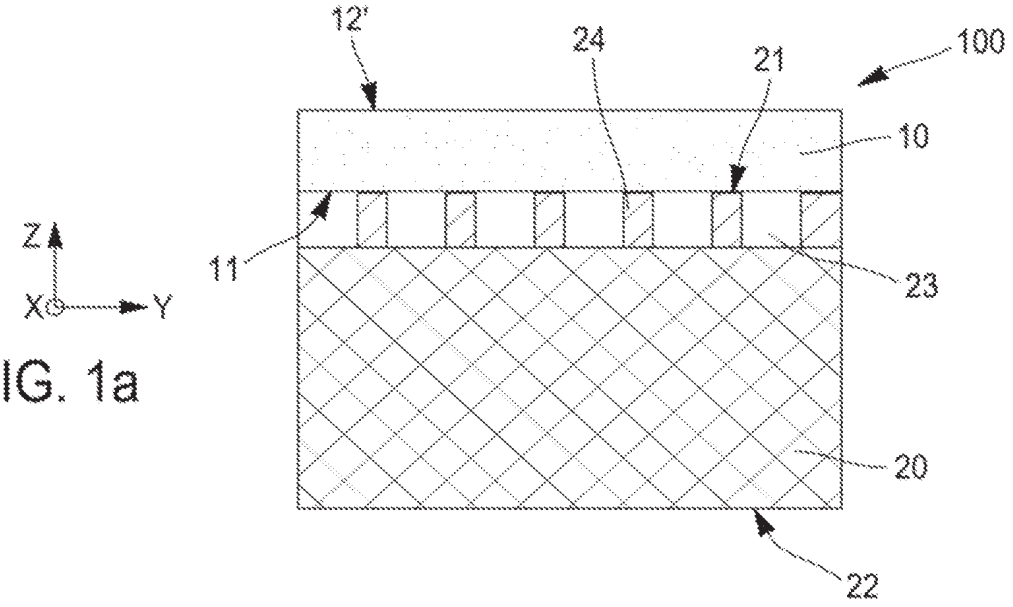


FIG. 1a

[Fig. 1b]

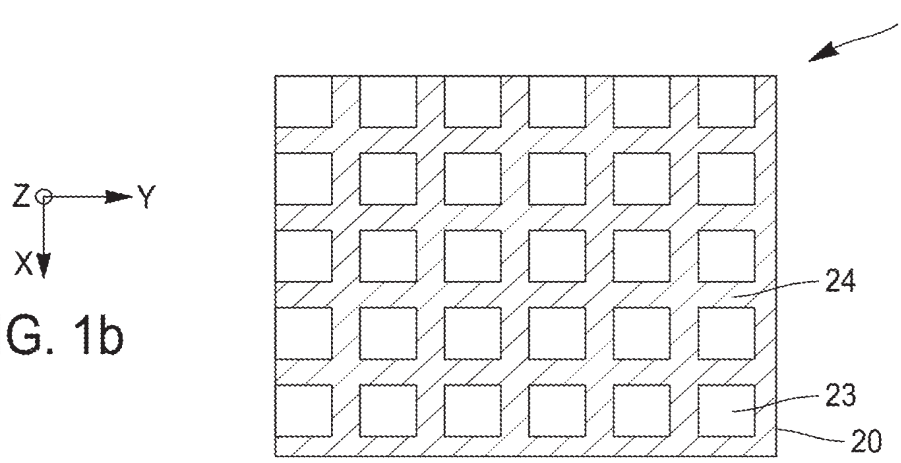


FIG. 1b

[Fig. 1c]

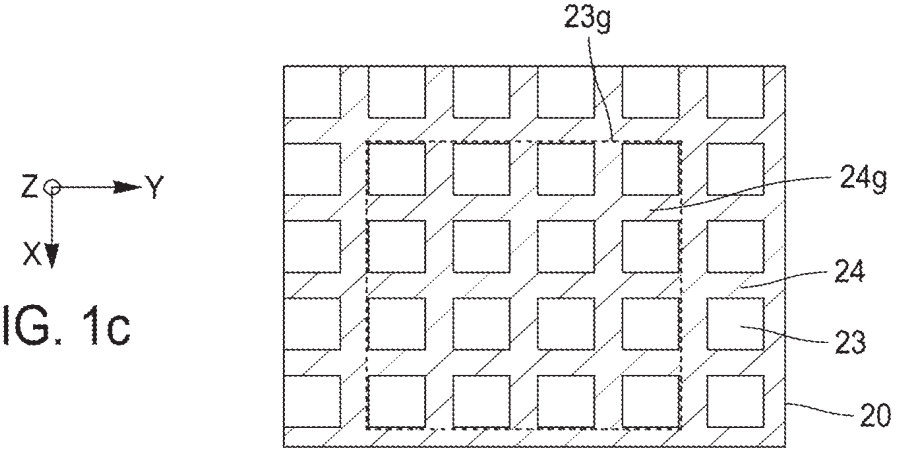


FIG. 1c

[Fig. 1d]

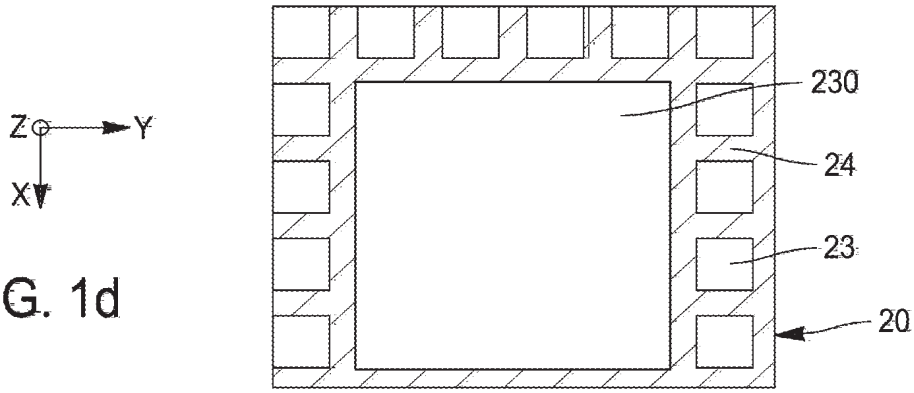


FIG. 1d

[Fig. 1e]

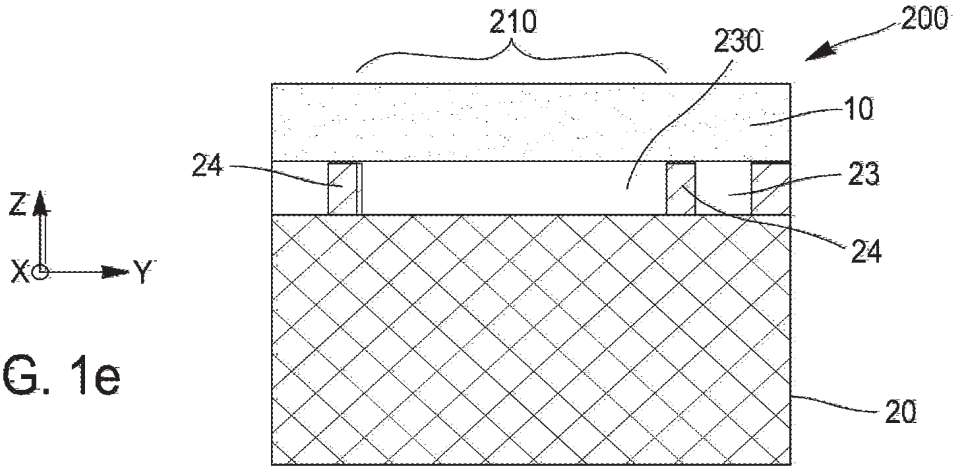


FIG. 1e

[Fig. 1f]

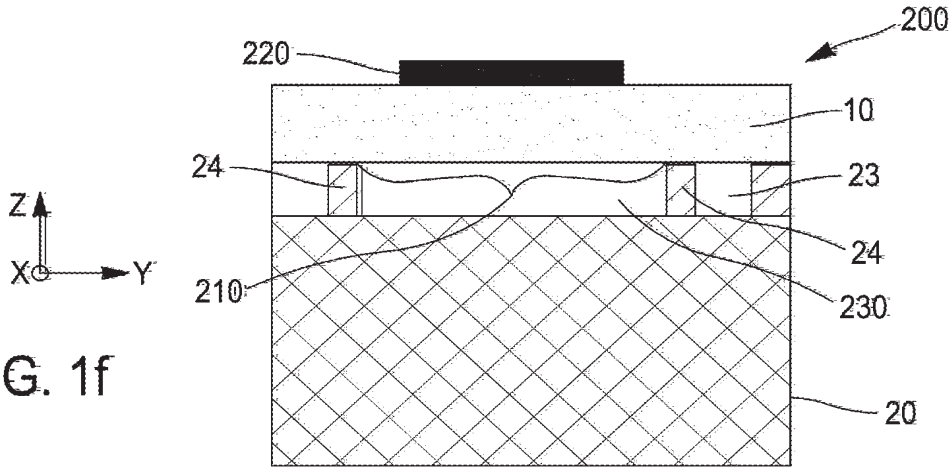


FIG. 1f

[Fig. 2a]

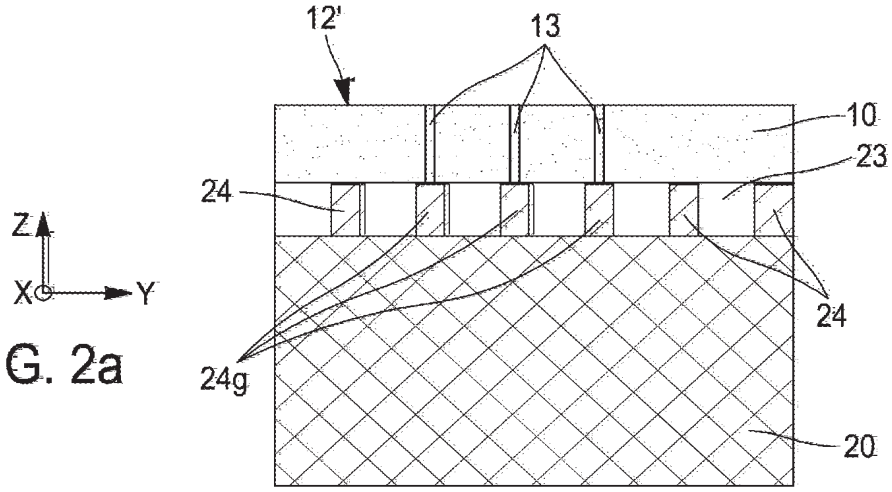


FIG. 2a

[Fig. 2b]

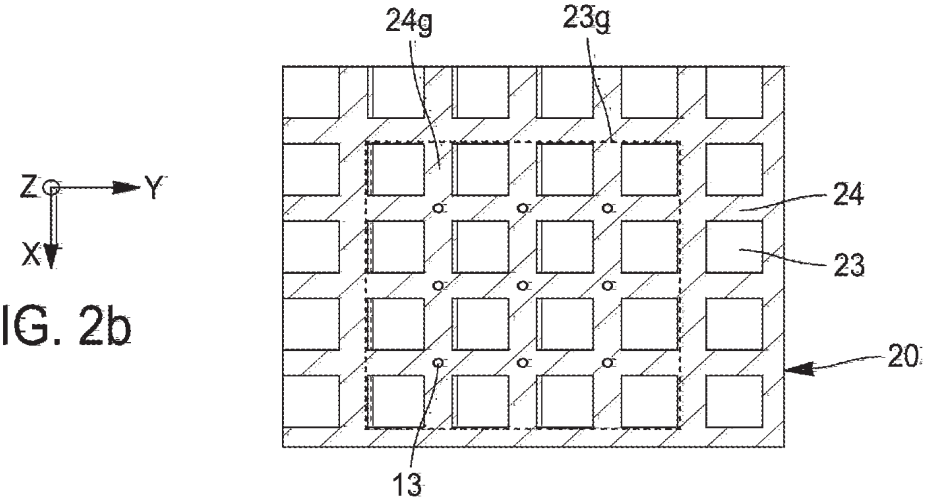


FIG. 2b

[Fig. 3a]

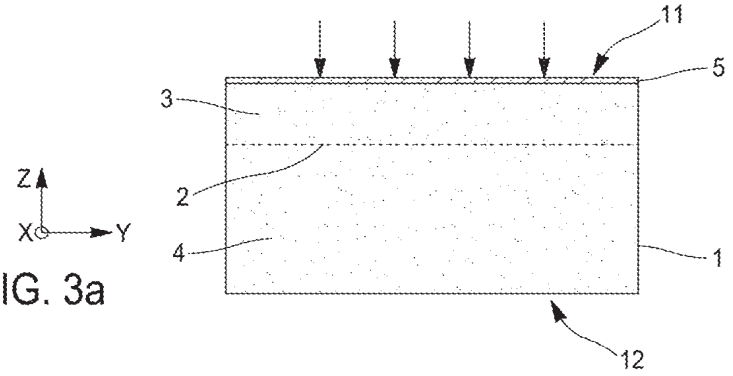


FIG. 3a

[Fig. 3b]

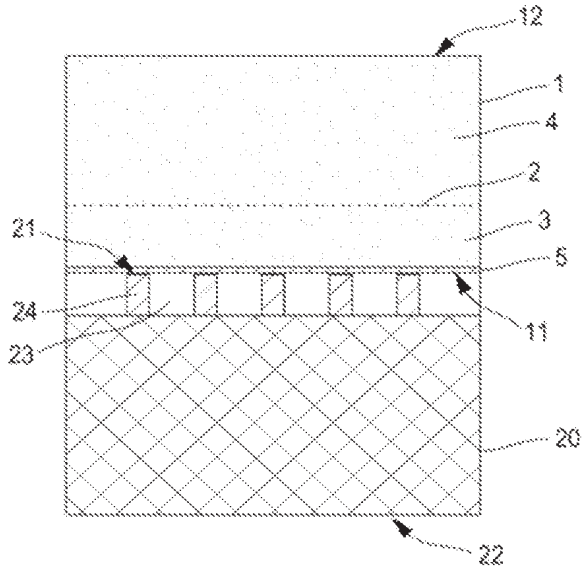


FIG. 3b

[Fig. 3c]

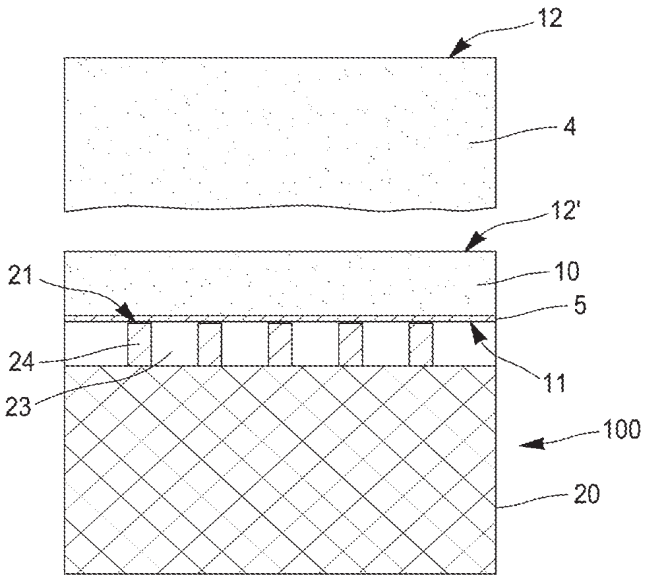


FIG. 3c

[Fig. 4a]

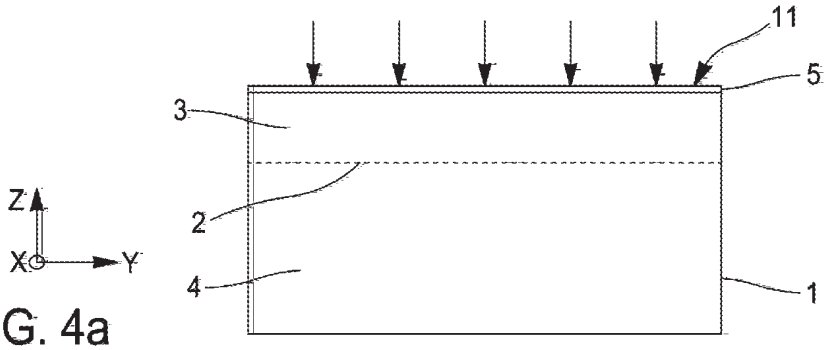


FIG. 4a

[Fig. 4b]

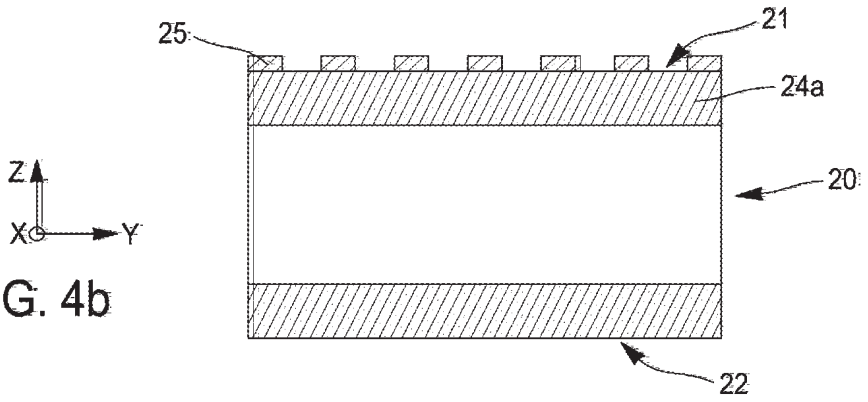


FIG. 4b

[Fig. 4c]

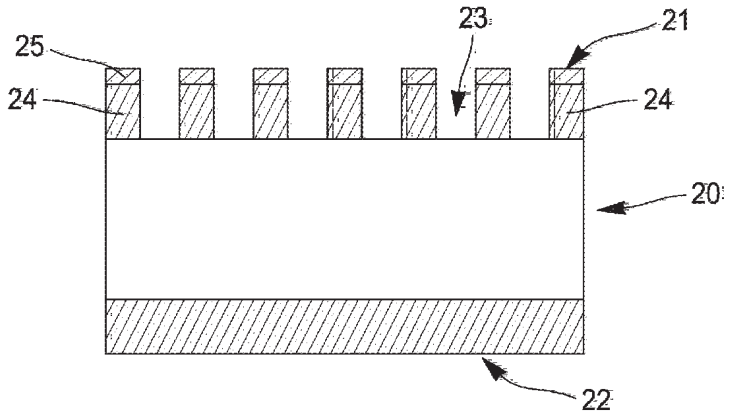


FIG. 4c

[Fig. 4d]

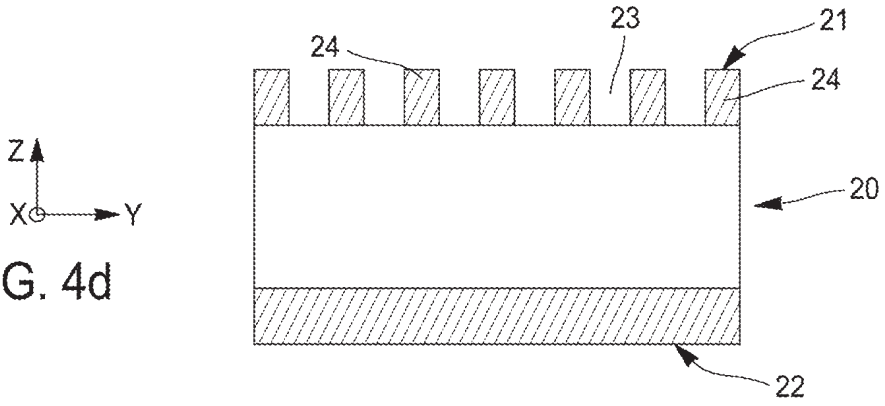


FIG. 4d

[Fig. 4e]

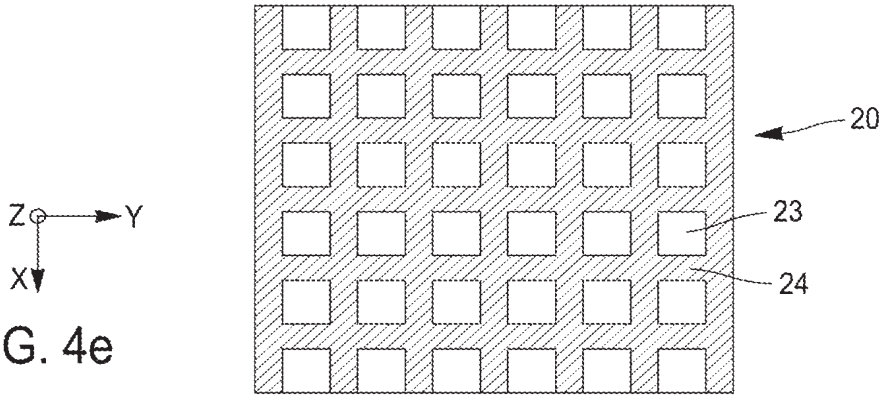


FIG. 4e

[Fig. 4f]

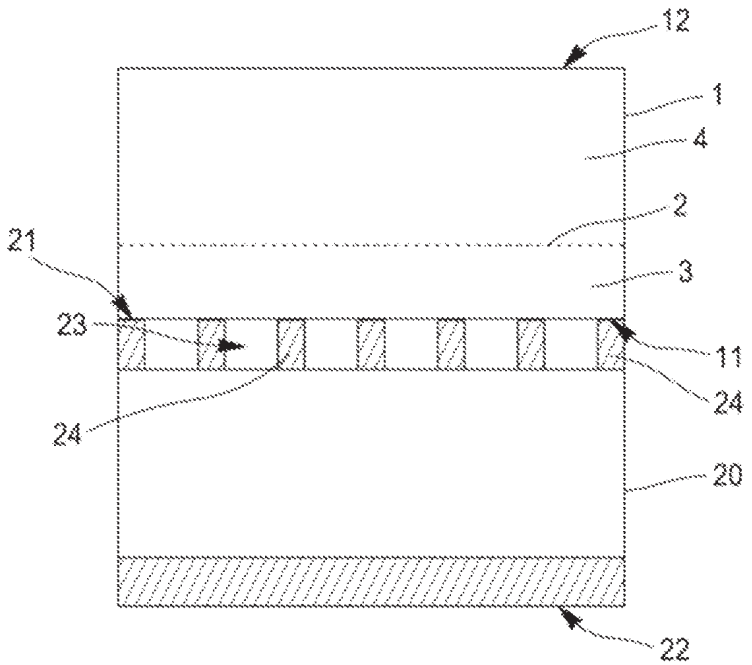


FIG. 4f

[Fig. 4g]

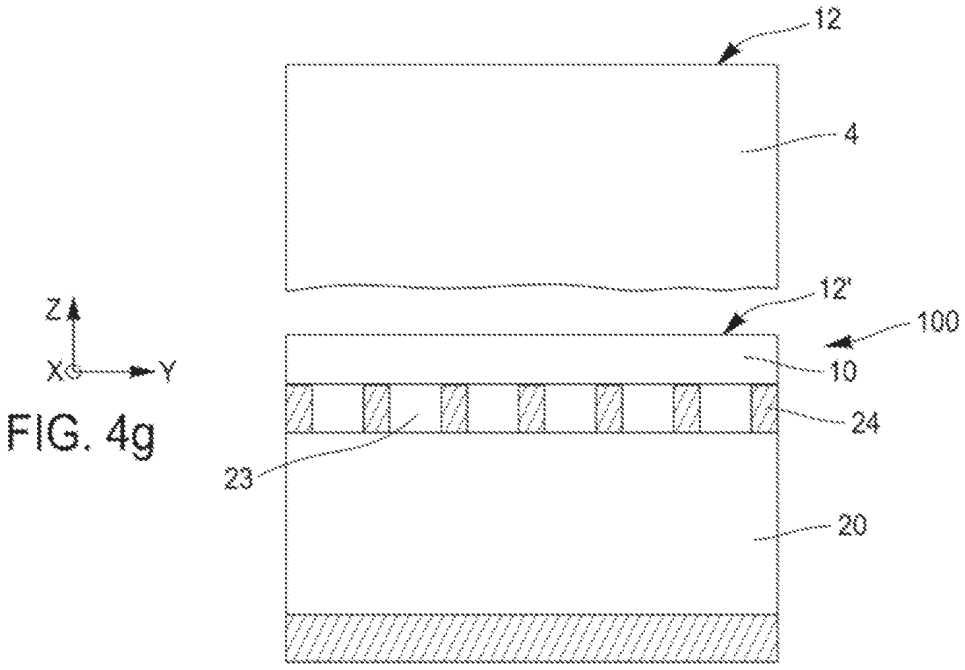


FIG. 4g

[Fig. 4h]

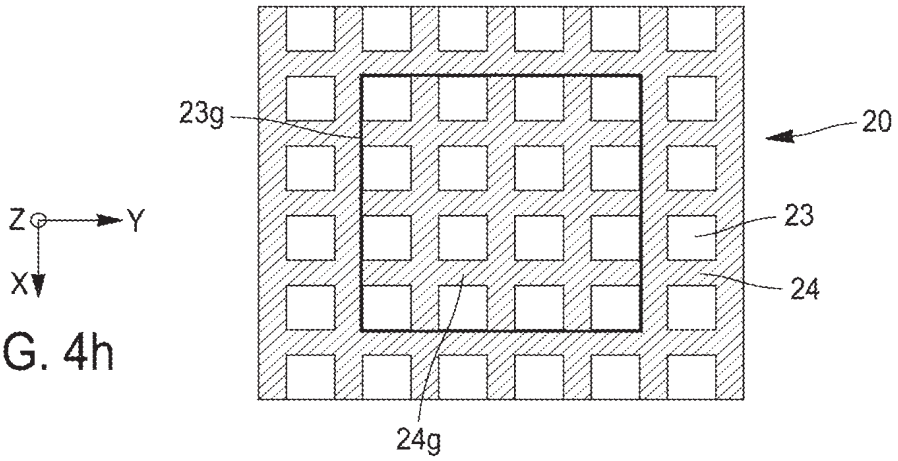


FIG. 4h

[Fig. 4i]

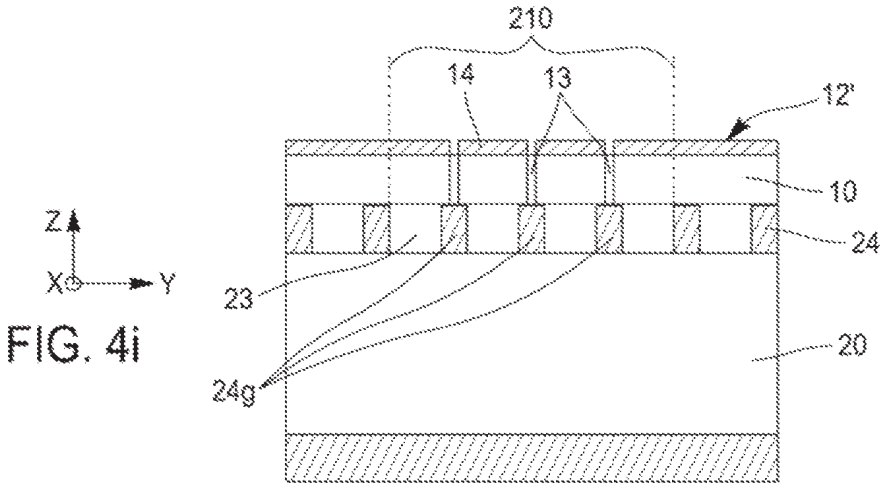


FIG. 4i

[Fig. 4j]

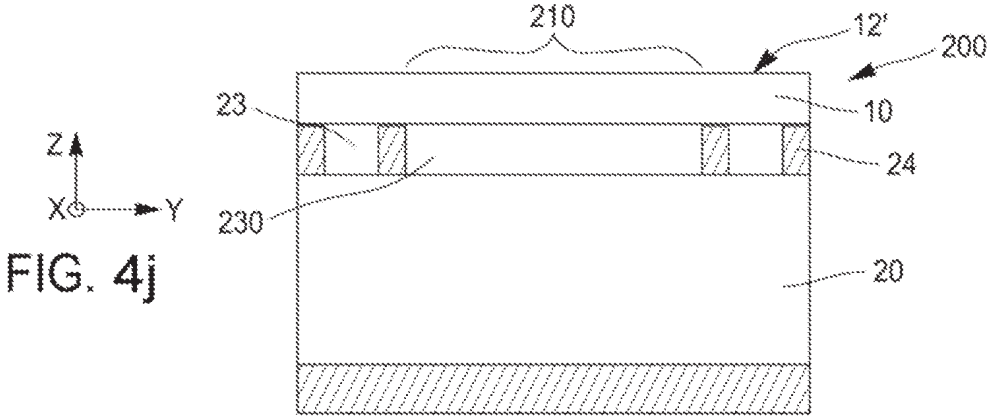


FIG. 4j

[Fig. 5a]

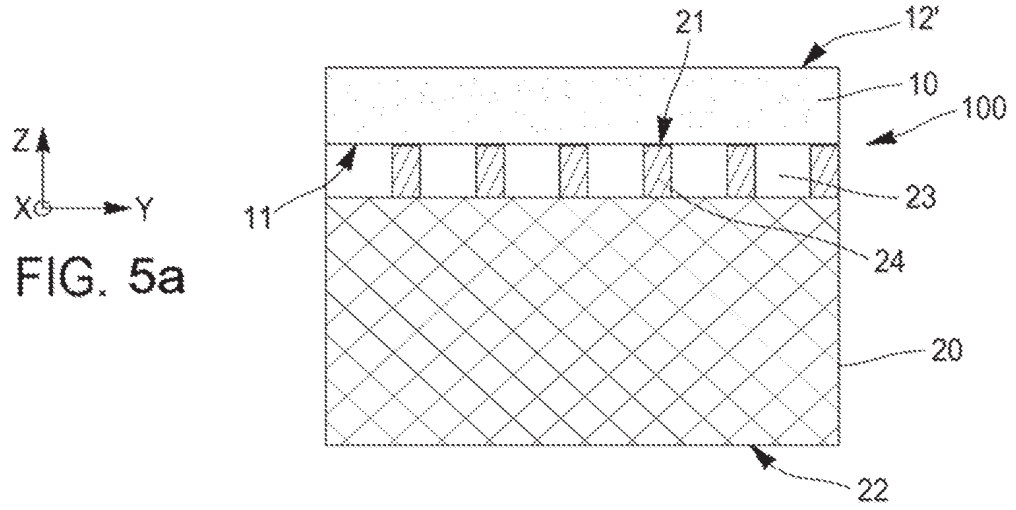


FIG. 5a

[Fig. 5b]

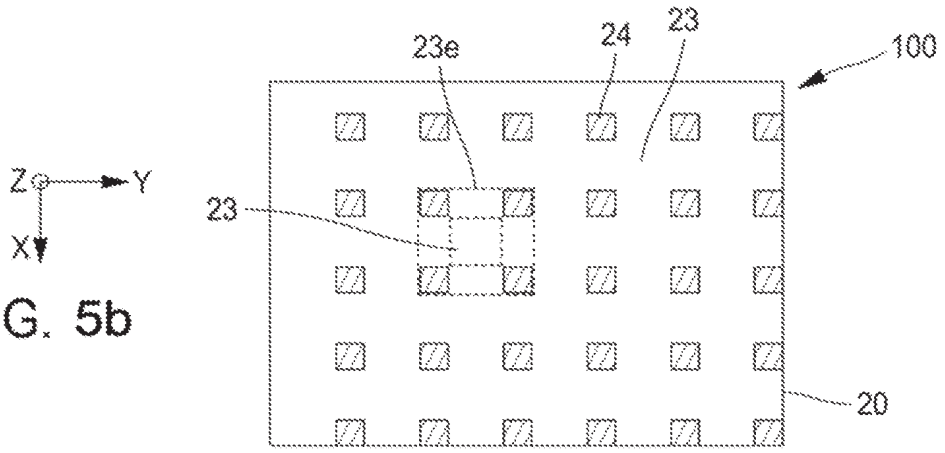


FIG. 5b

[Fig. 5c]

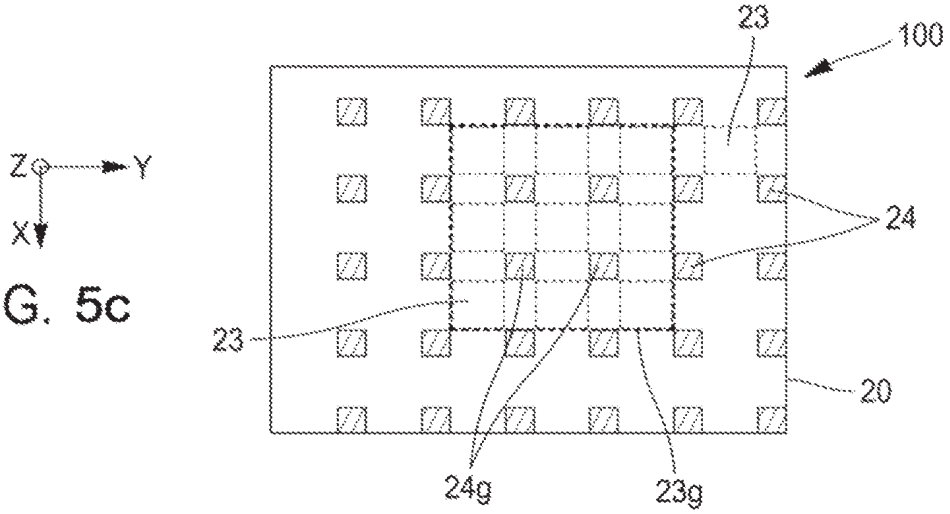


FIG. 5c

[Fig. 5d]

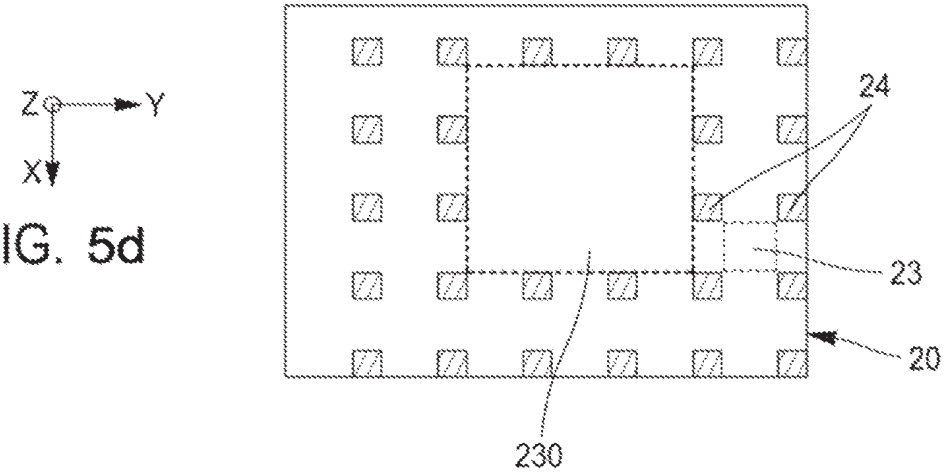


FIG. 5d

[Fig. 5e]

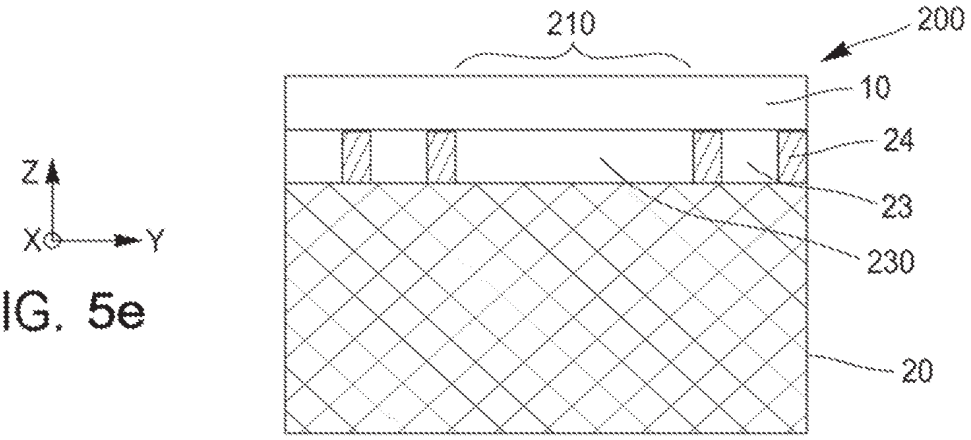


FIG. 5e