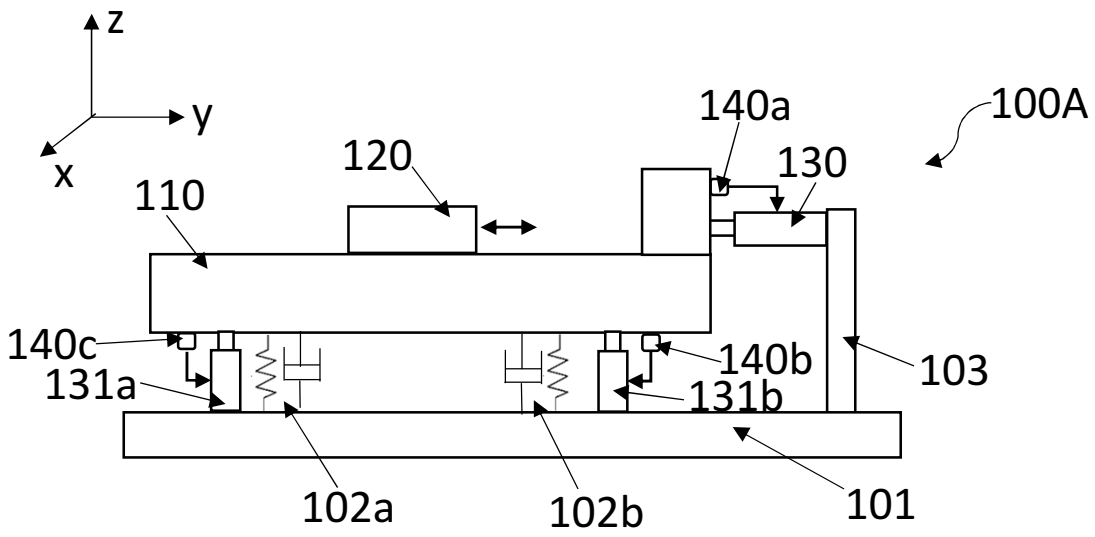
z
y
x
140a
100A
120
130
110
140c
140b
103
131a
131b
102a
102b
101

FIG. 1A

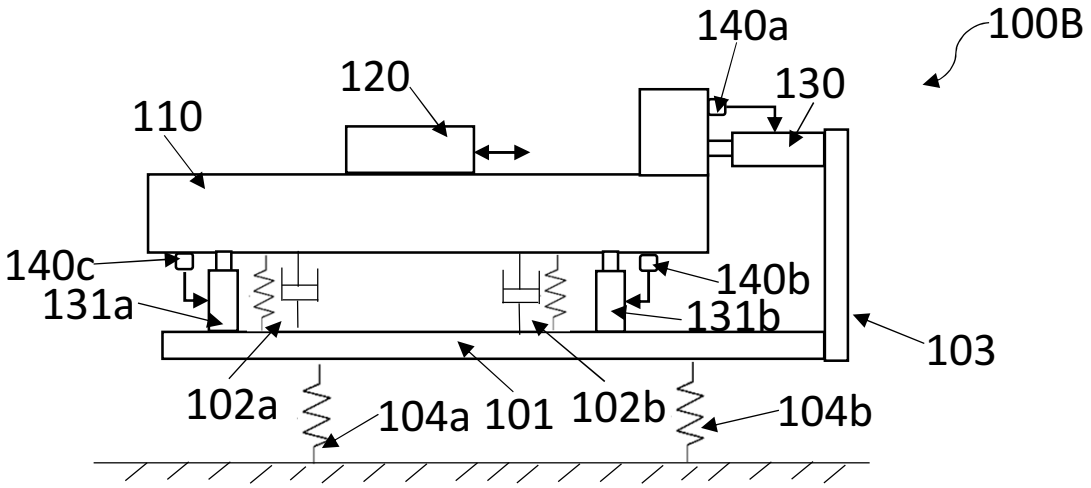
140a
100B
120
130
110
140c
140b
131a
131b
103
102a
104a
101
102b
104b

FIG. 1B

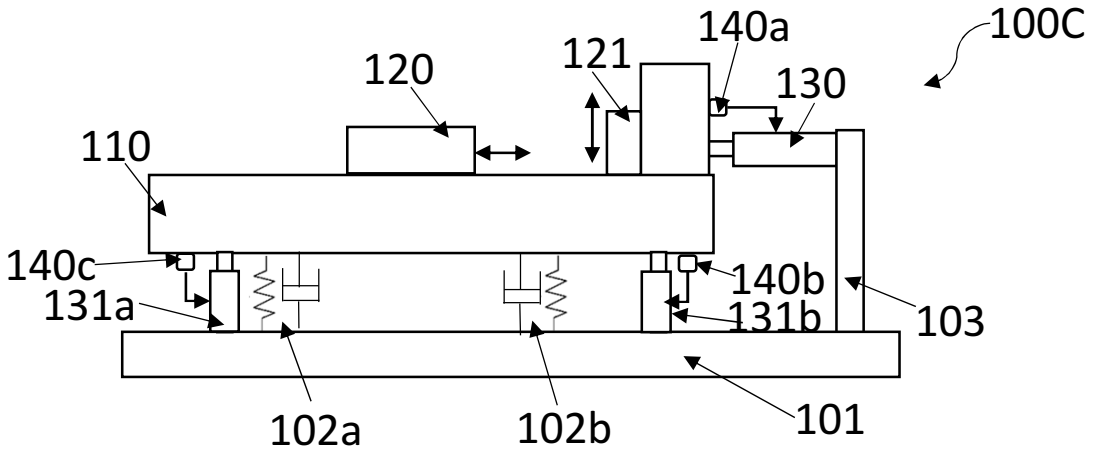
100C
140a
121
120
130
110
140c
131a
140b
131b
103
102a
102b
101

FIG. 1C

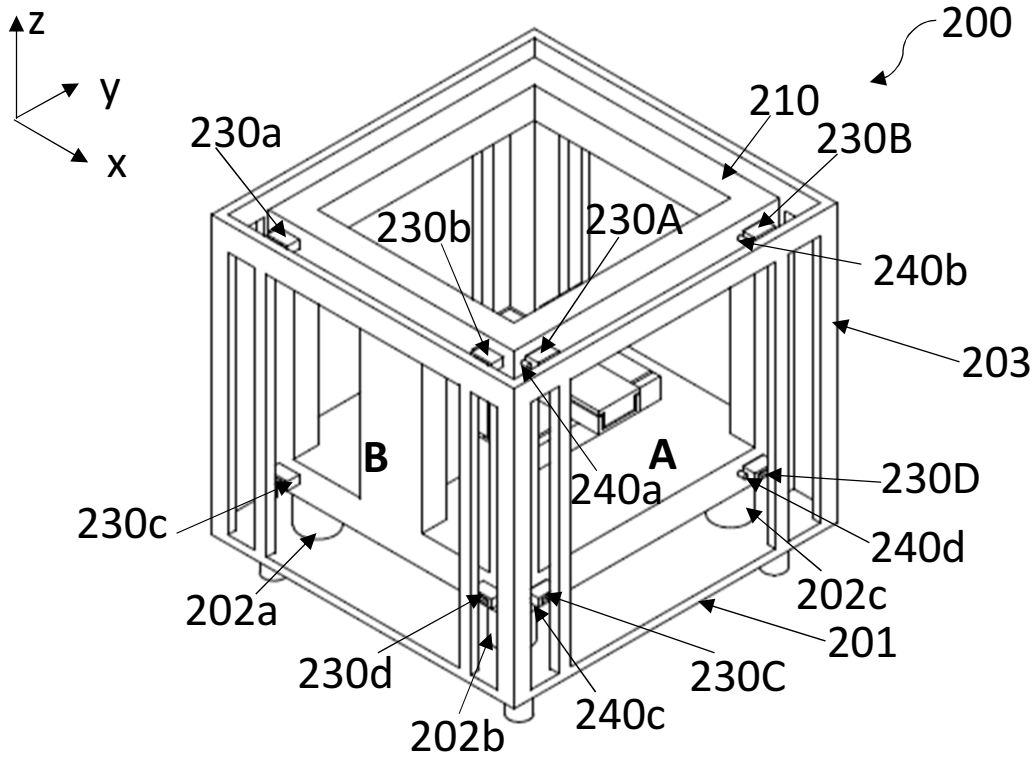
z
y
x
200
210
230a
230B
230b
230A
240b
203
B
A
240a
230D
230c
240d
202a
202c
201
230d
230C
240c
202b

FIG. 2A

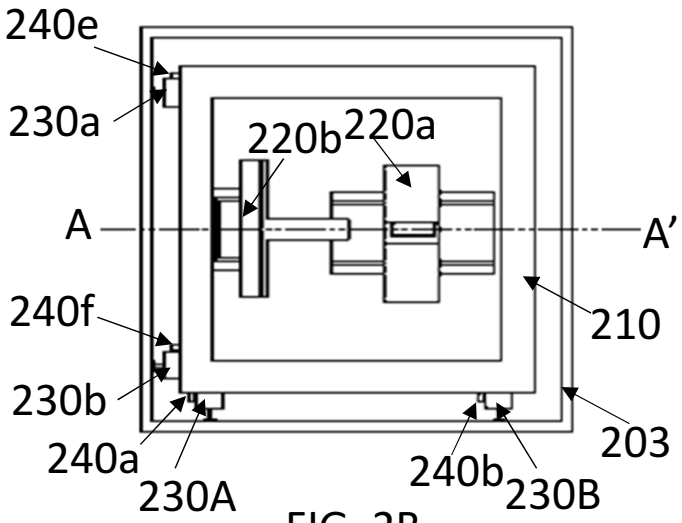


FIG. 2B

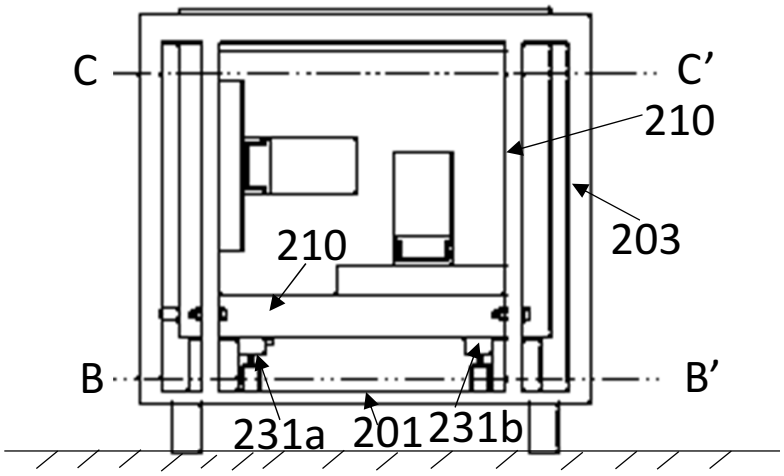


FIG. 2C

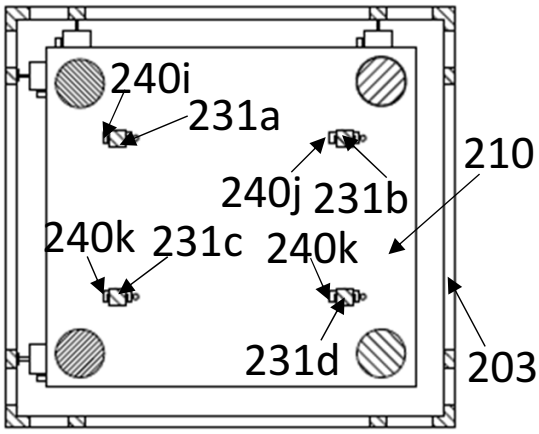


FIG. 2D

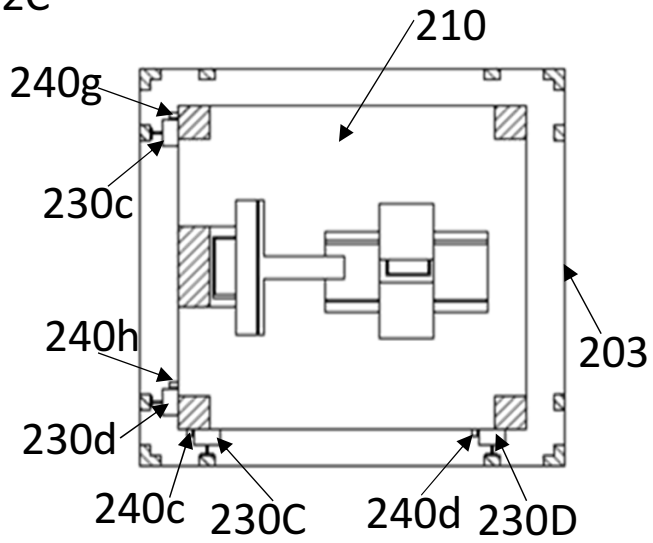


FIG. 2E

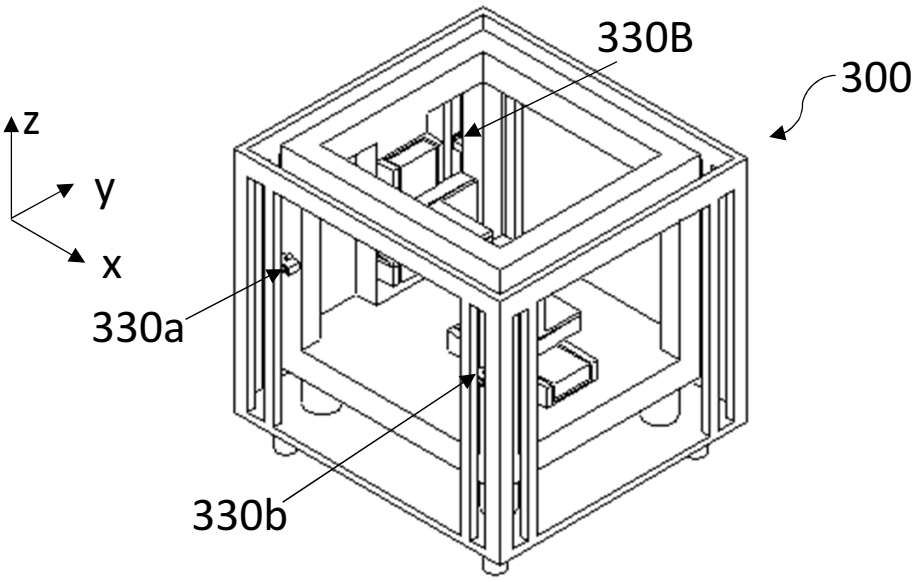


FIG. 3A

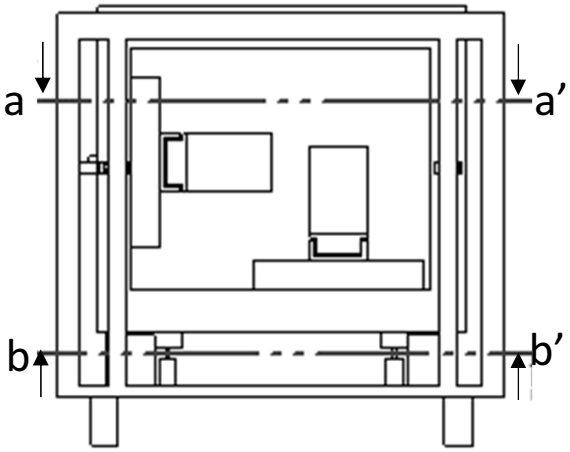


FIG. 3B

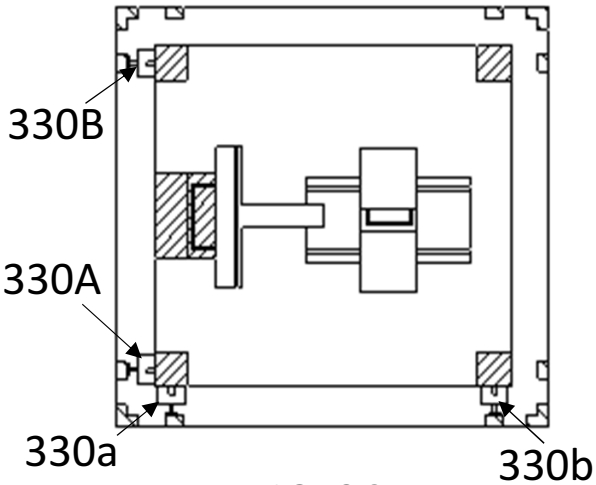


FIG. 3C

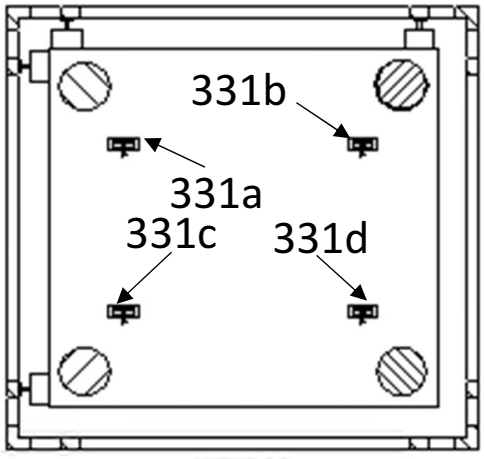


FIG. 3D