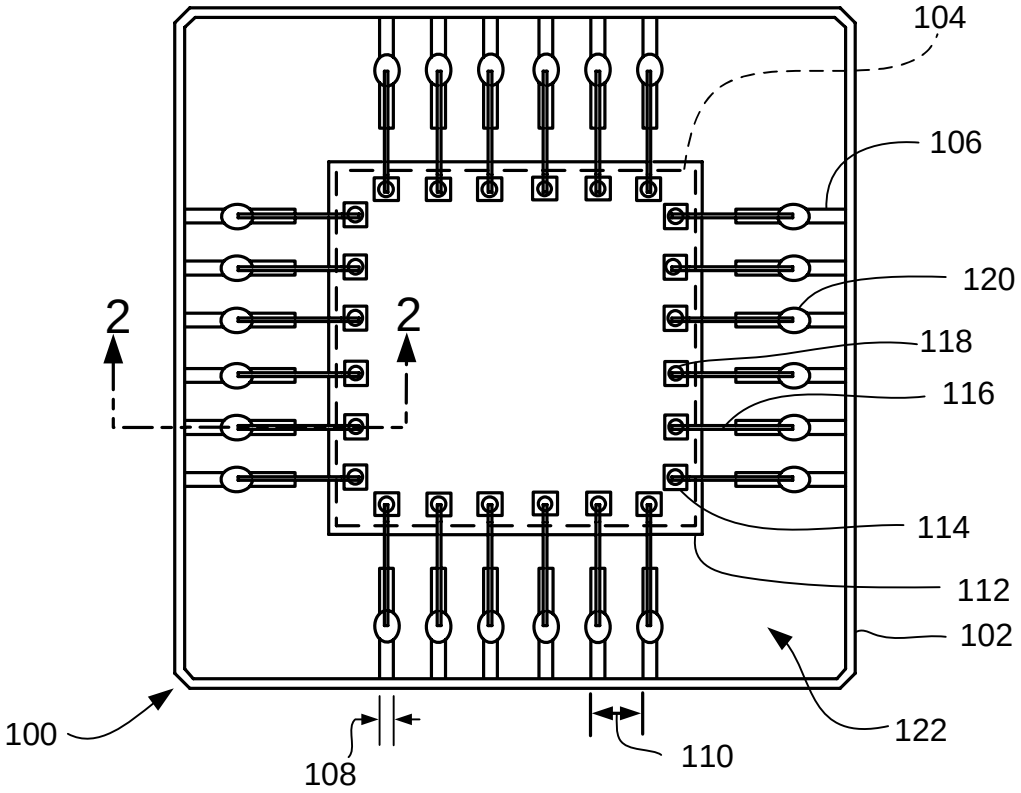
104
106
120
118
116
114
112
102
122
2
2
100
108
110

FIG. 1

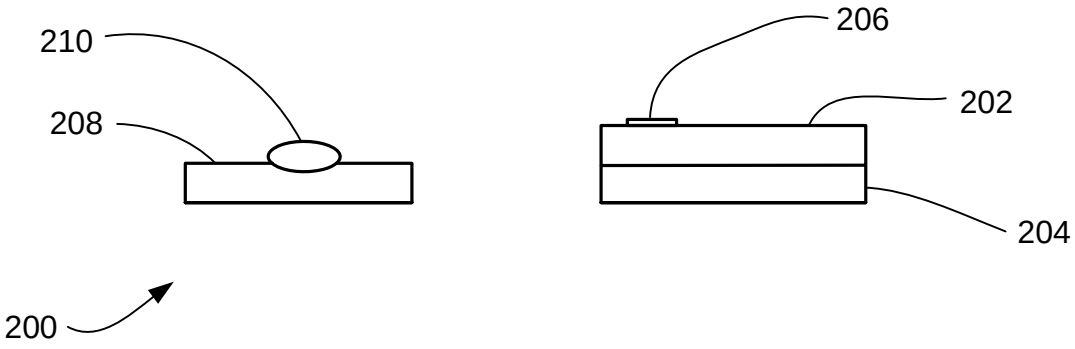
210
208
206
202
204
200

FIG. 2

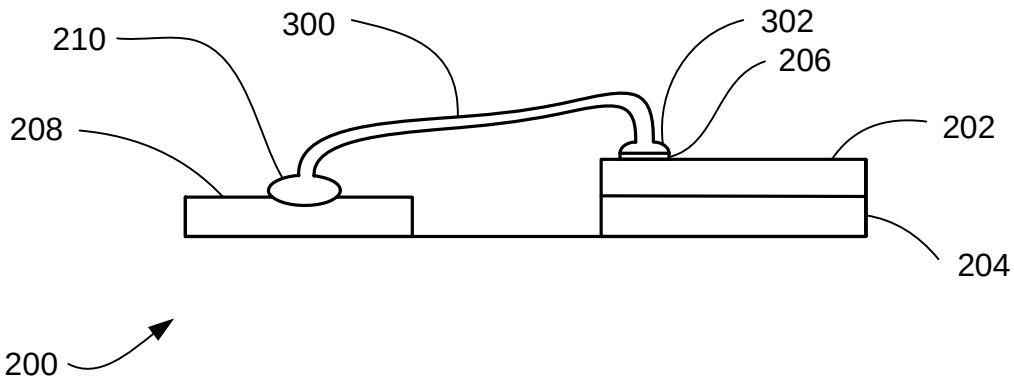

FIG. 3

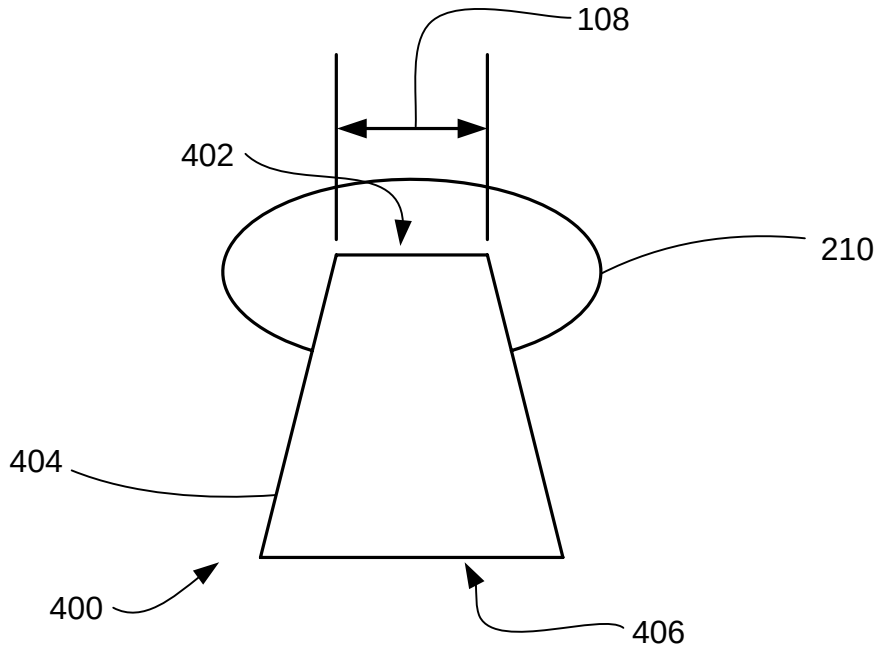

FIG. 4

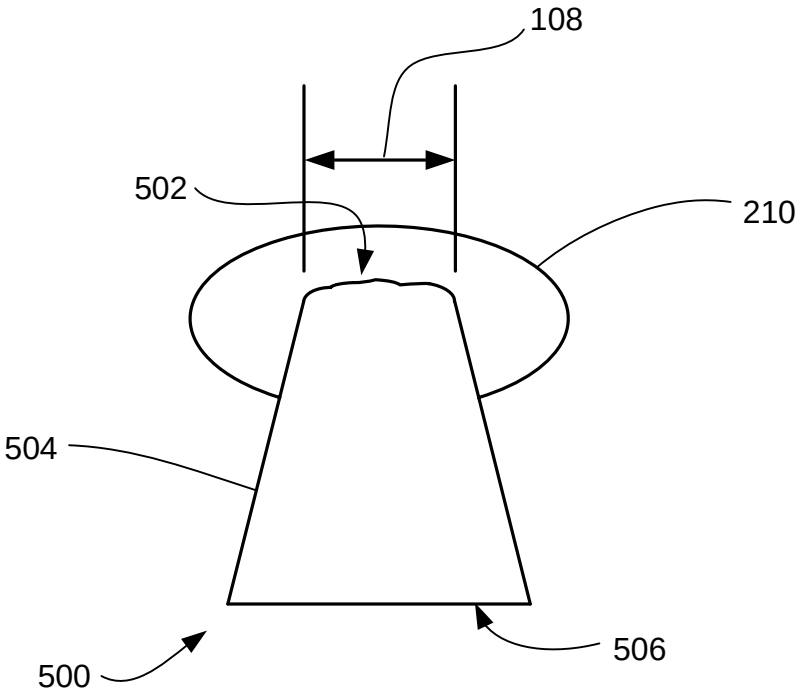

FIG. 5

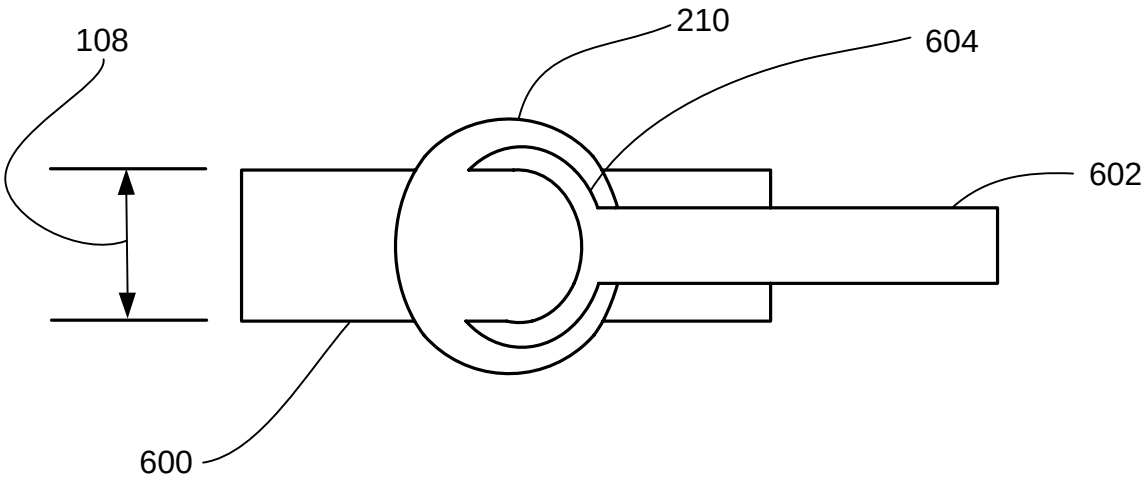

FIG. 6

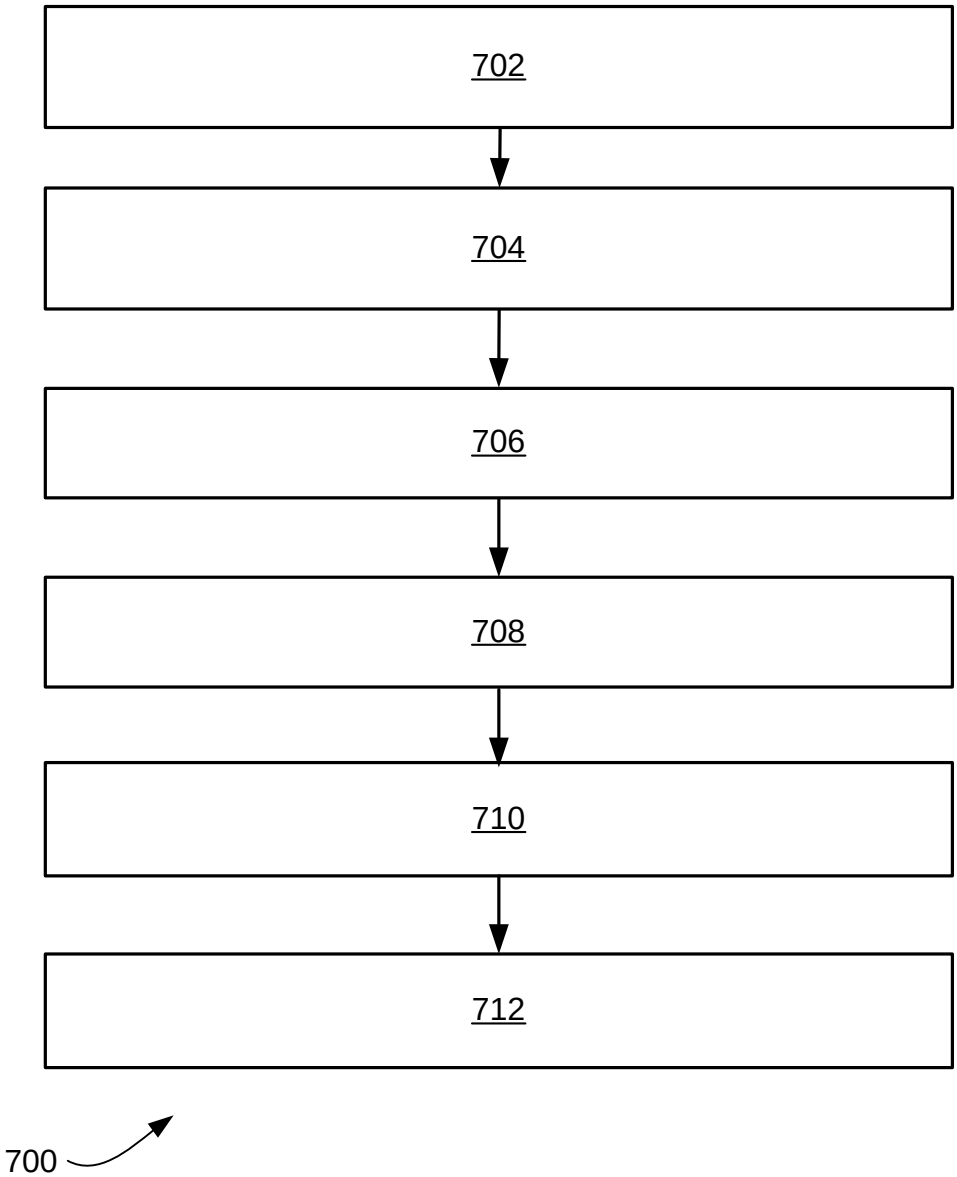

FIG. 7