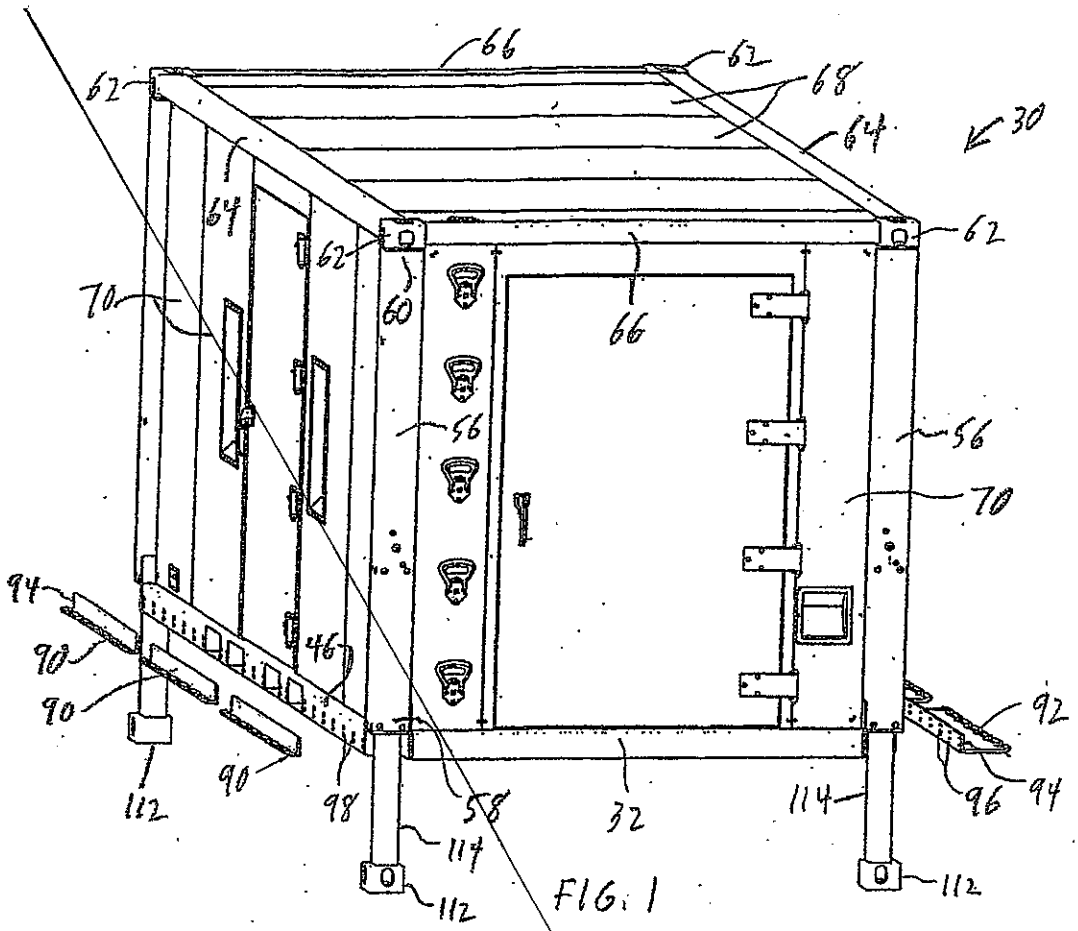
66
62
68
64
30
70
60
56
46
94
90
112
98
58
32
114
92
96

FIG. 1

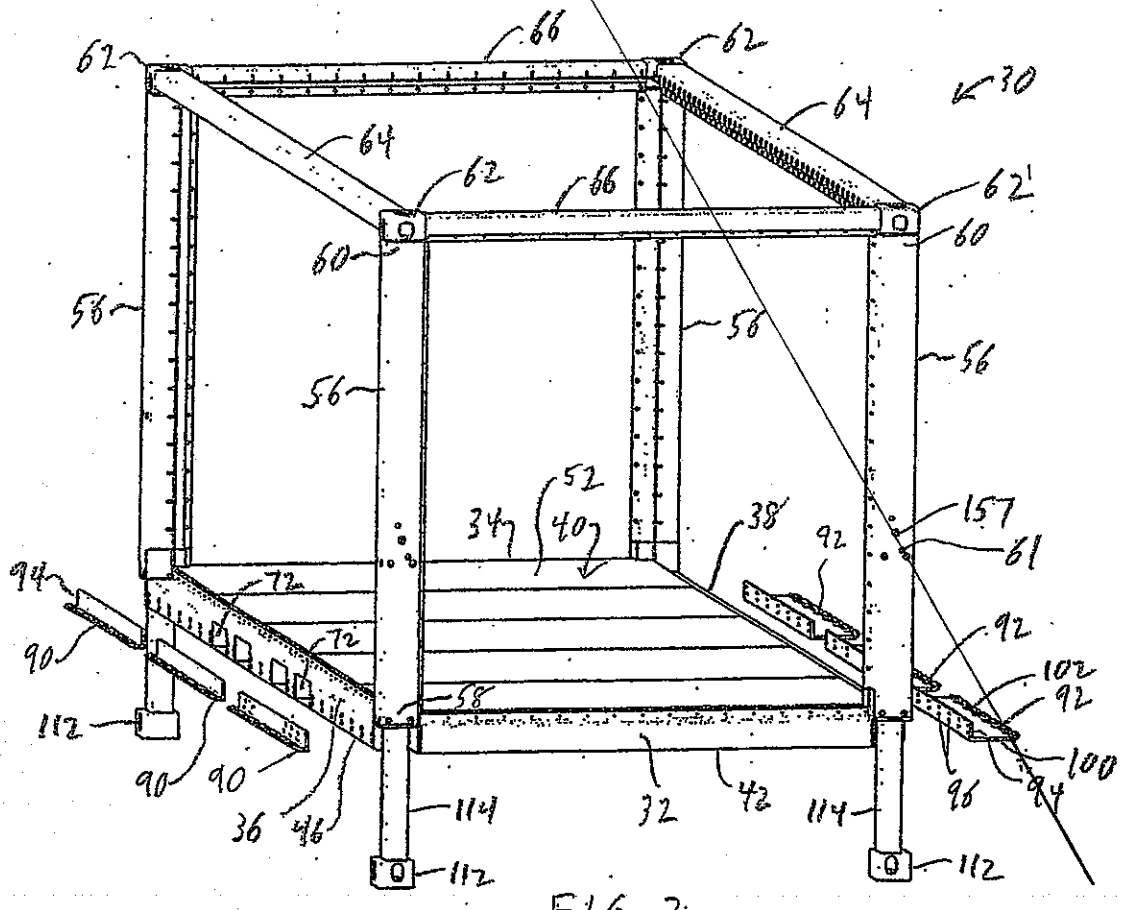
62
66
64
30
62'
60
58
56
52
34
40
38
92
157
61
72
94
90
112
102
100
36
46
42

FIG. 2

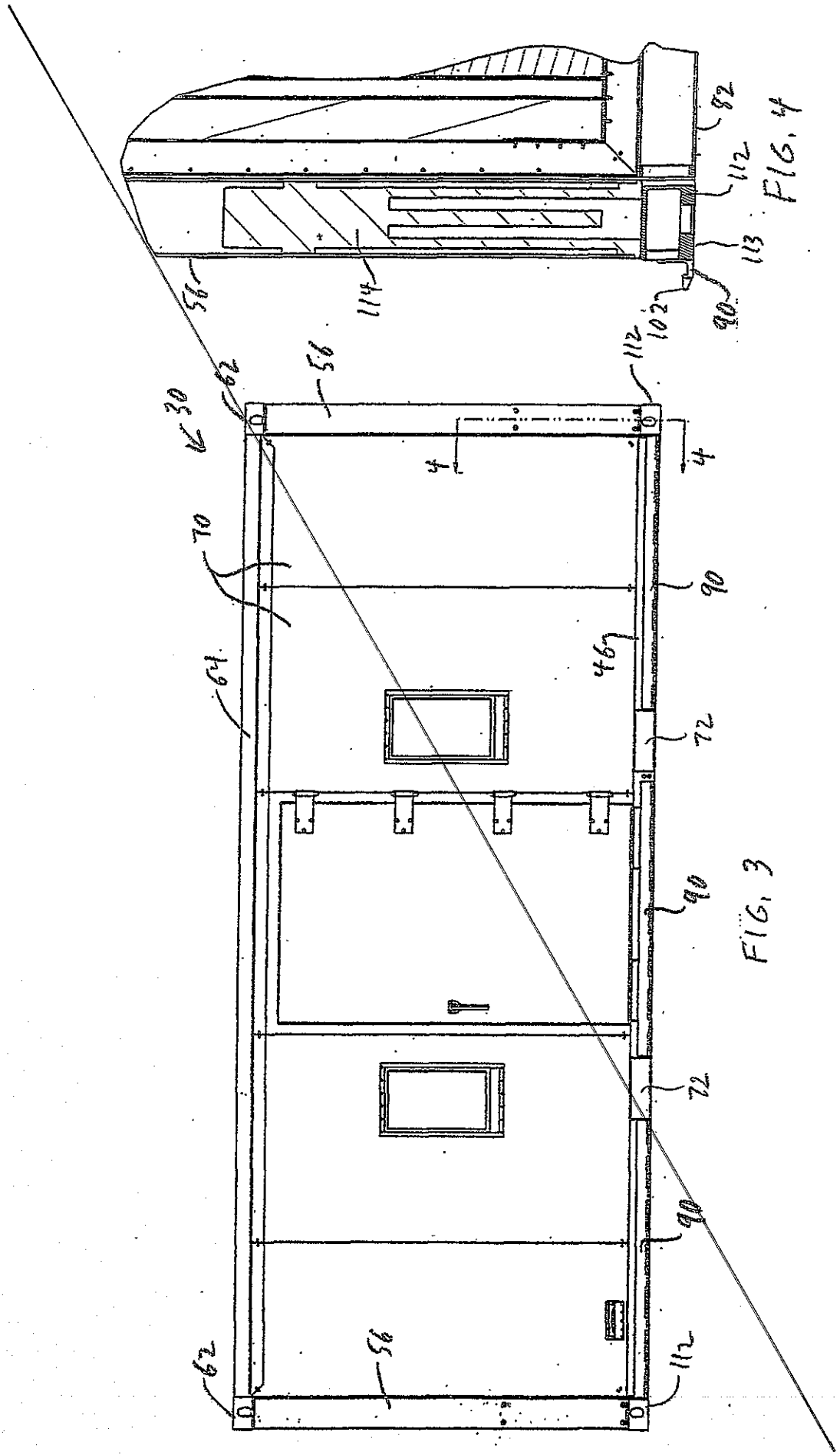

FIG. 4

FIG. 3

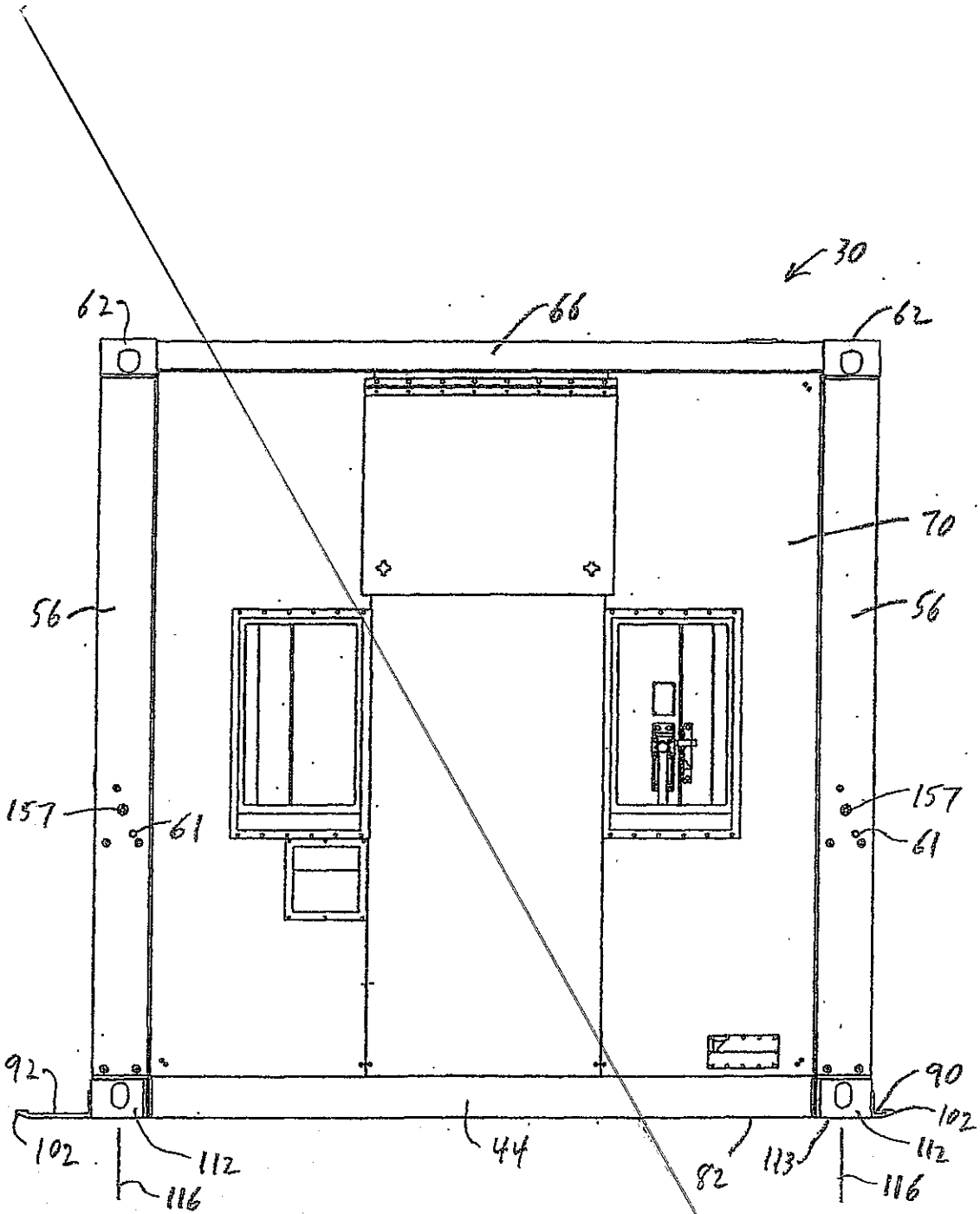
30
62
66
62
70
56
56
157
61
157
61
92
90
102
102
112
112
116
116
44
82
113

FIG. 5

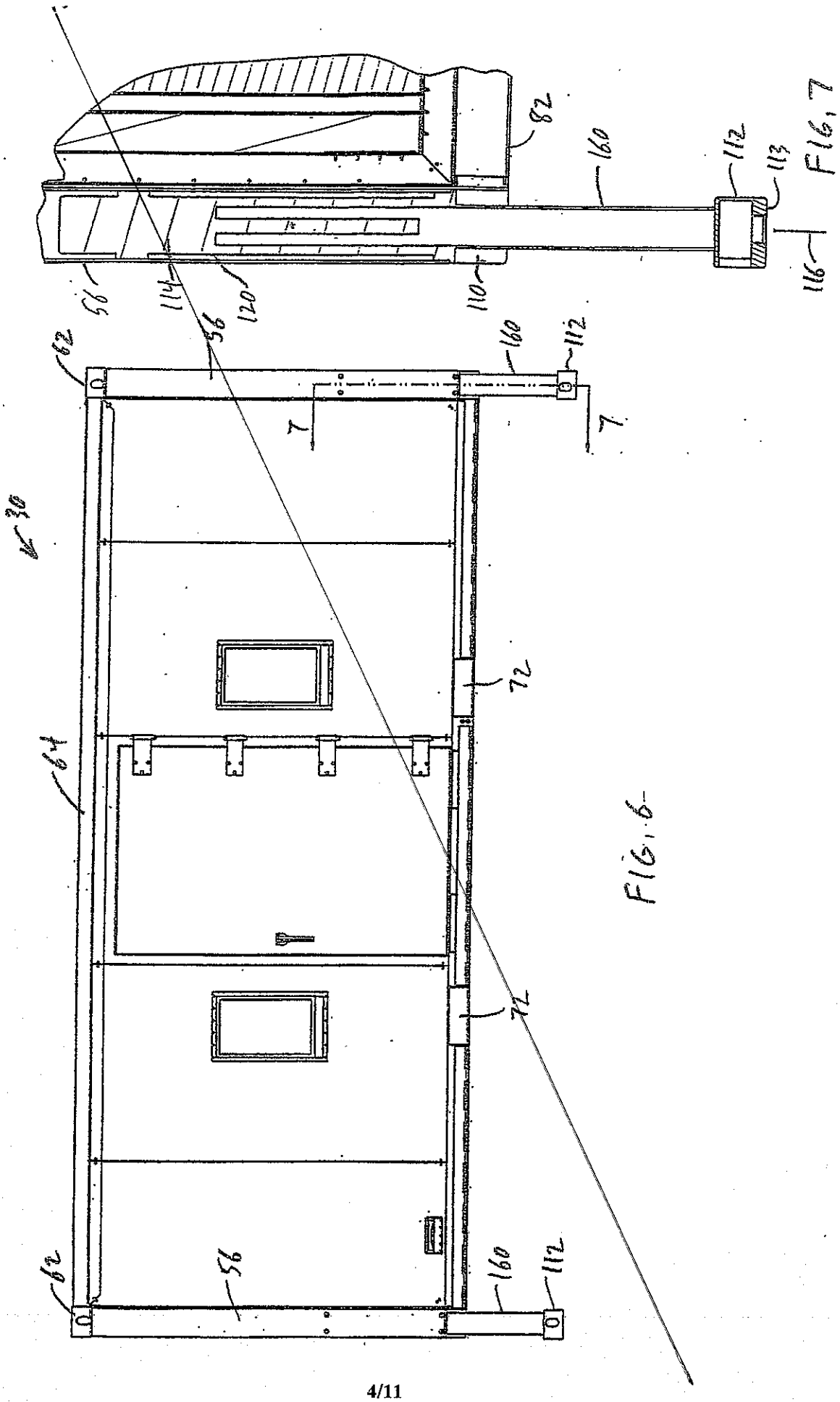
82
160
112
113
116
56
114
120
110
62
56
160
112
7
7
30
72
64
72
62
56
160
112

FIG. 7

FIG. 6

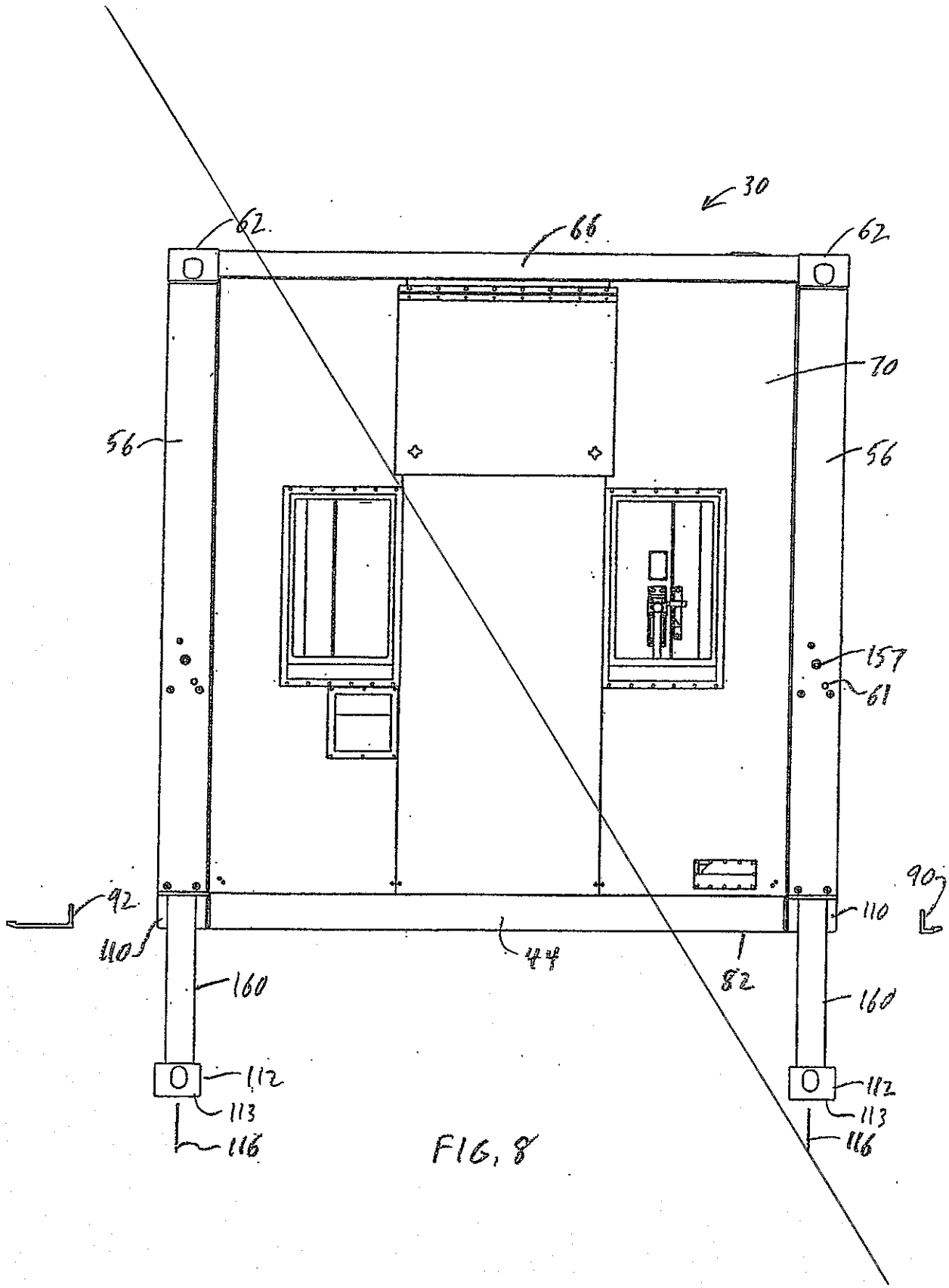
30
62
66
62
70
56
56
157
61
92
110
110
90
44
82
160
160
112
112
113
113
116
116

FIG, 8

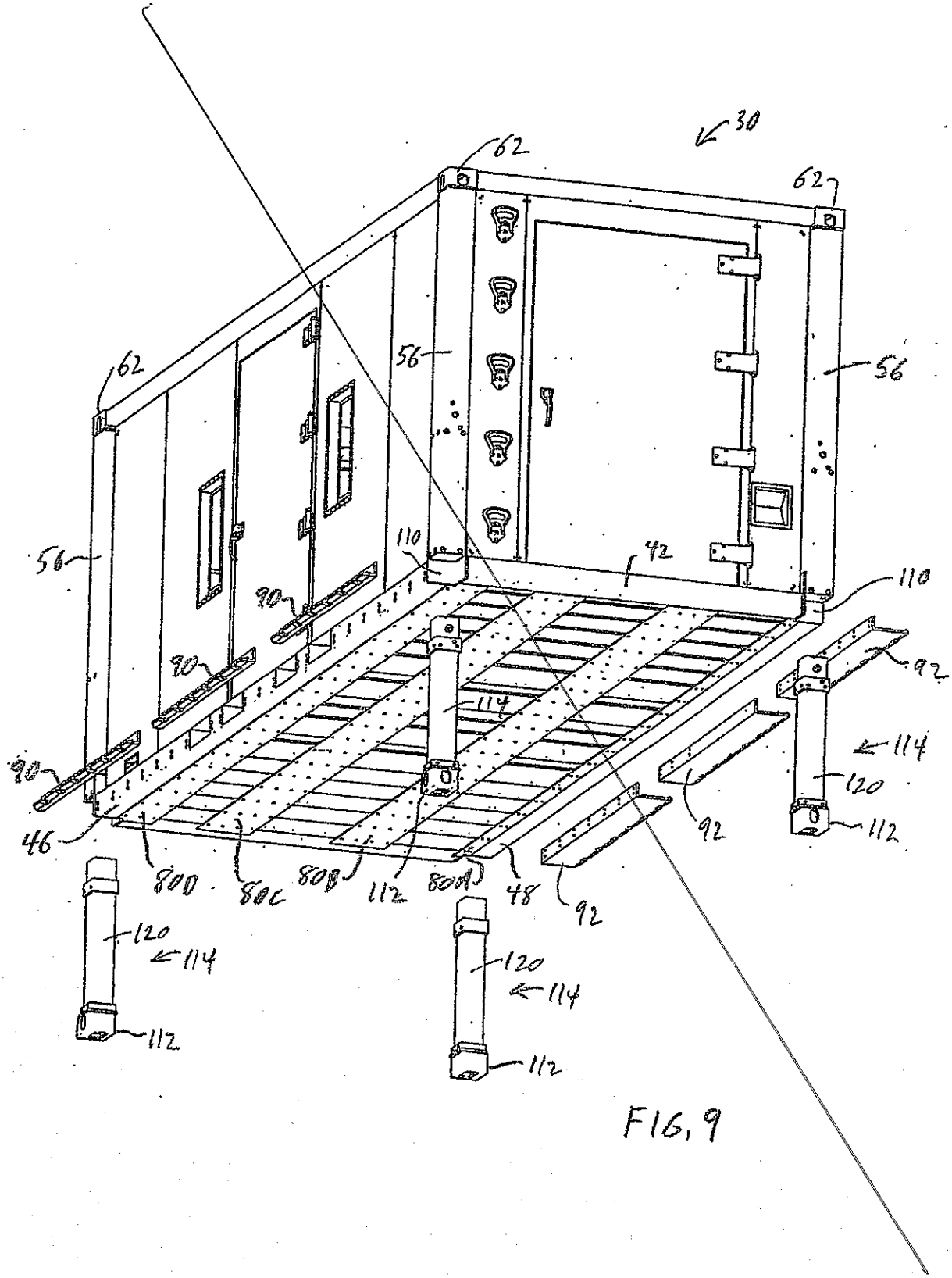
30
62
62
62
56
56
56
110
42
110
90
90
90
114
92
114
120
112
92
46
80D
80C
80B
112
80A
48
92
120
114
112
120
114
112

F16, 9

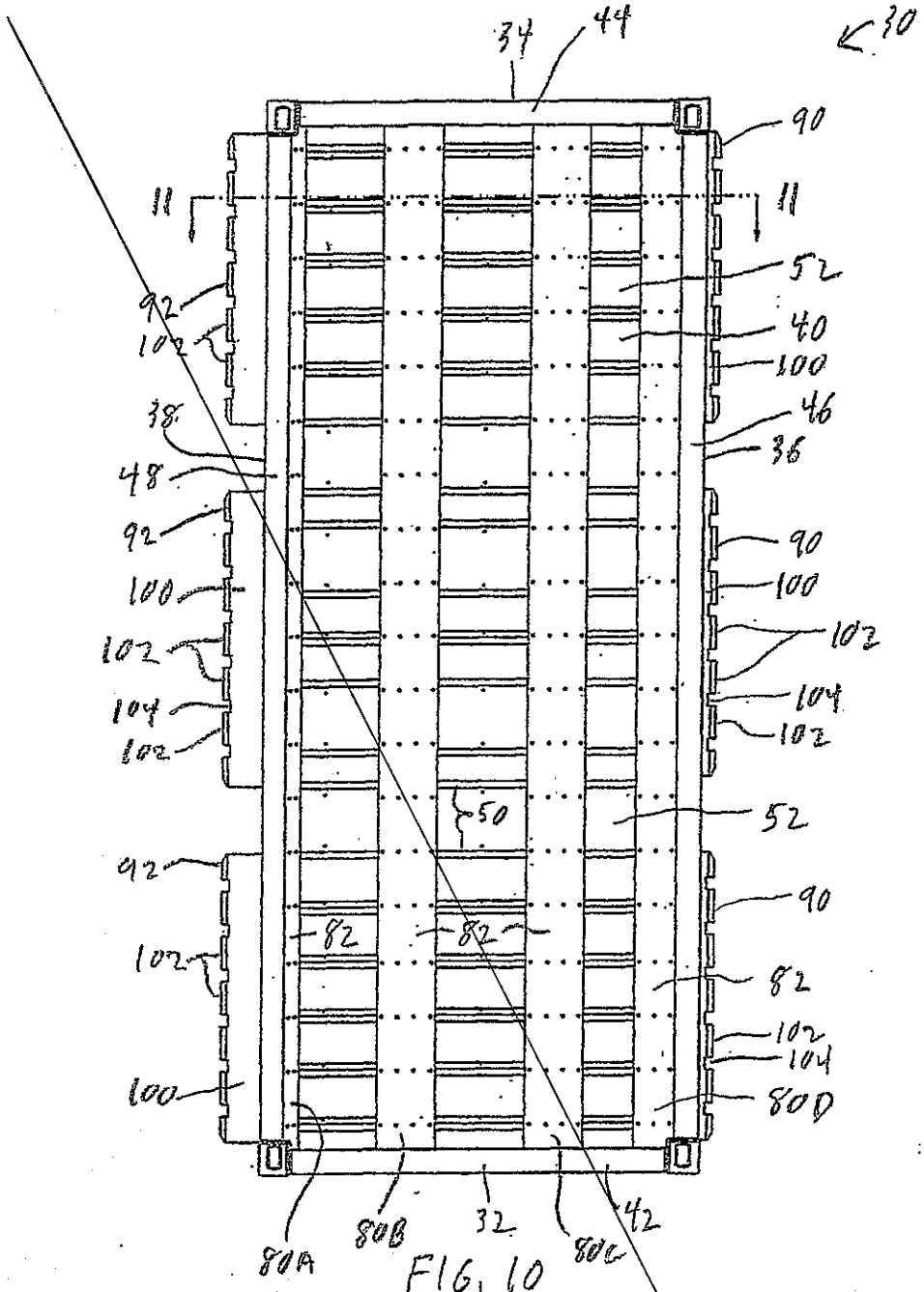
30
34
44
90
11
11
52
92
40
102
100
38
46
48
36
92
90
100
100
102
102
104
104
102
50
52
92
90
82
82
102
82
102
104
100
80D
80A
80B
32
80C
42

FIG. 10

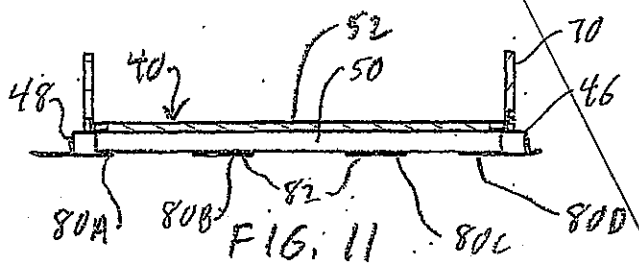
52
70
40
50
48
46
82
80A
80B
80C
80D

FIG. 11

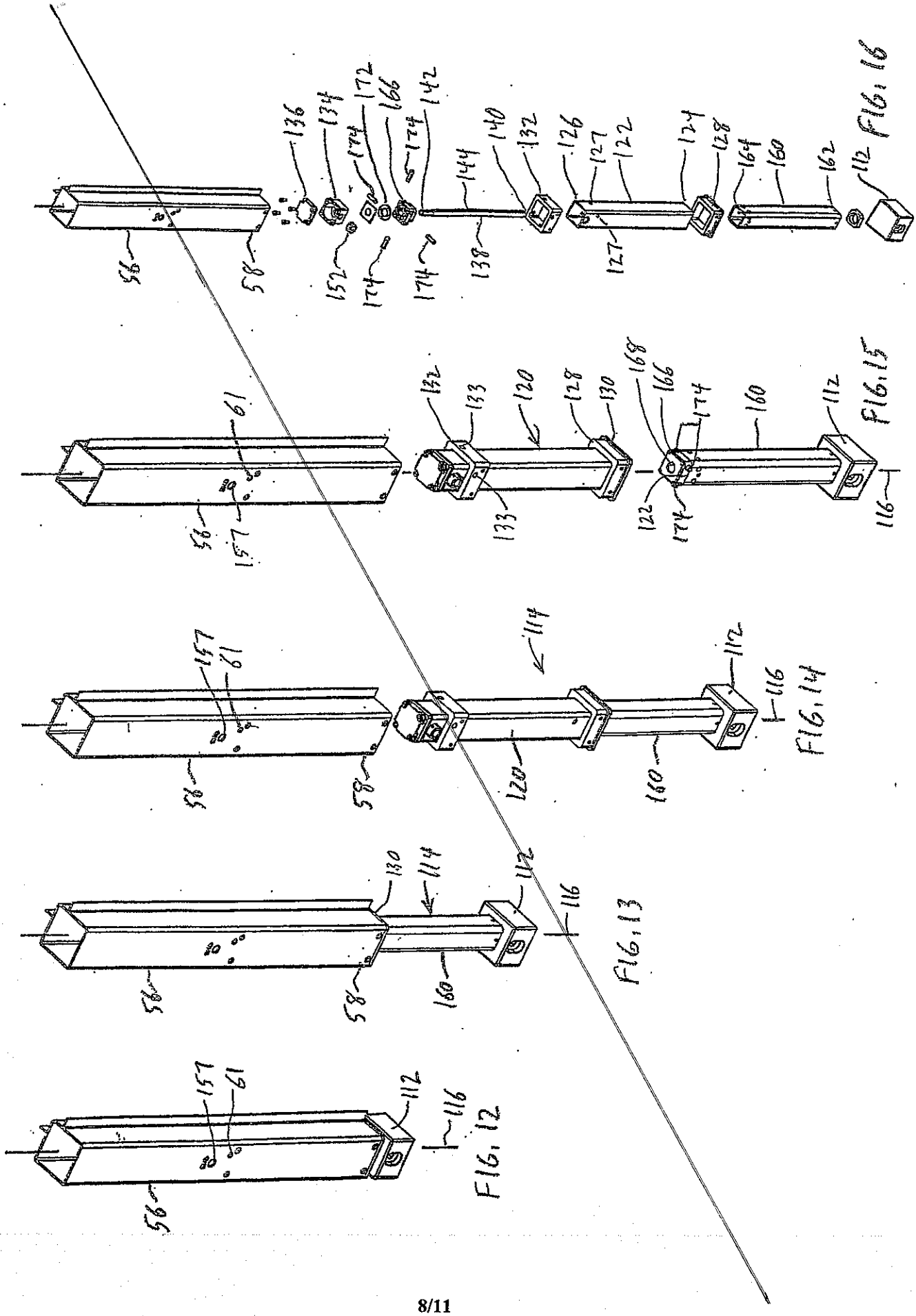

FIG. 12

FIG. 13

FIG. 14

FIG. 15

FIG. 16

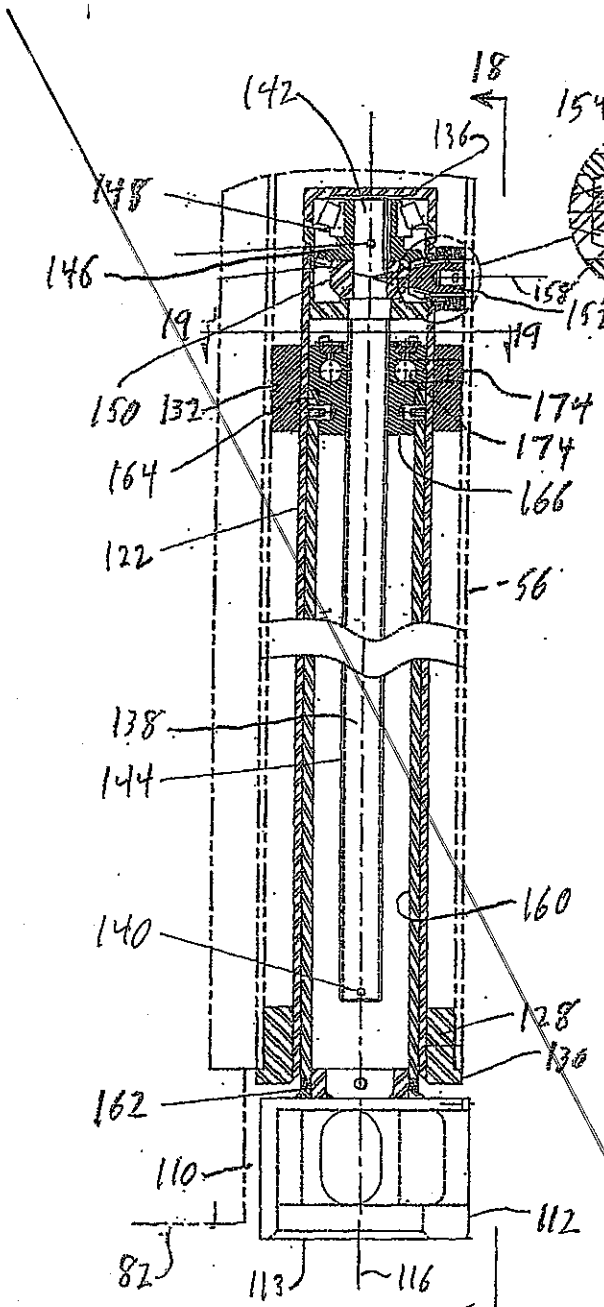

FIG. 17

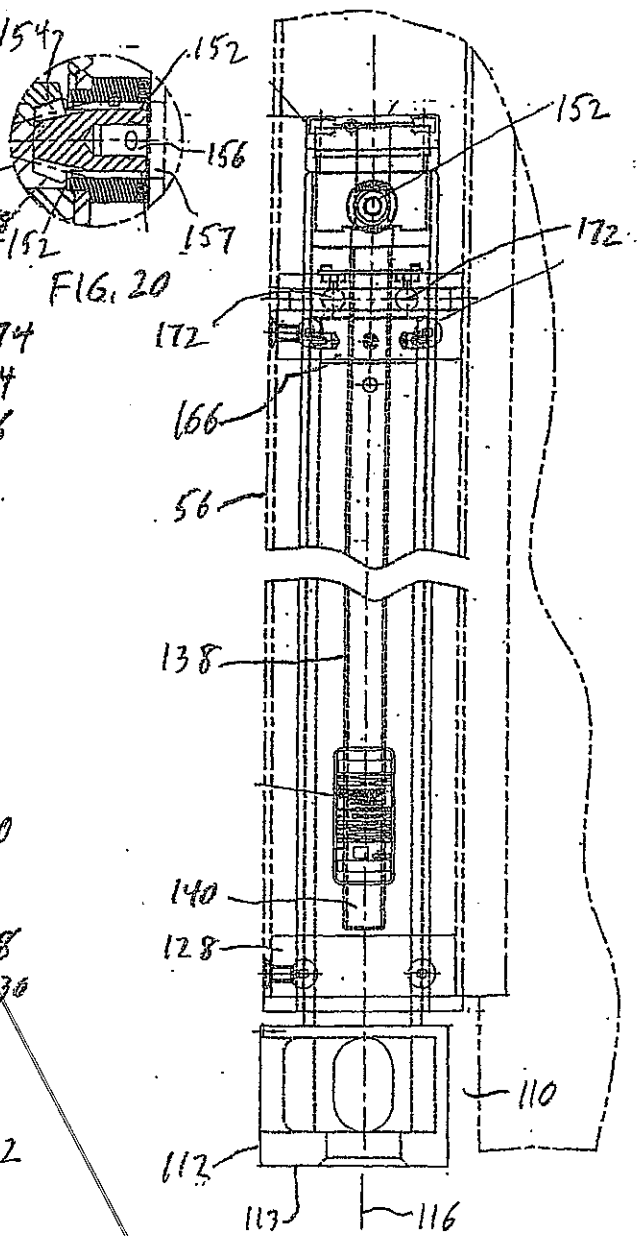

FIG. 18

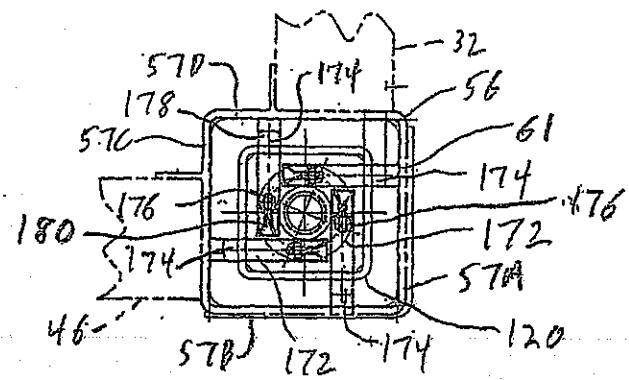

FIG. 19

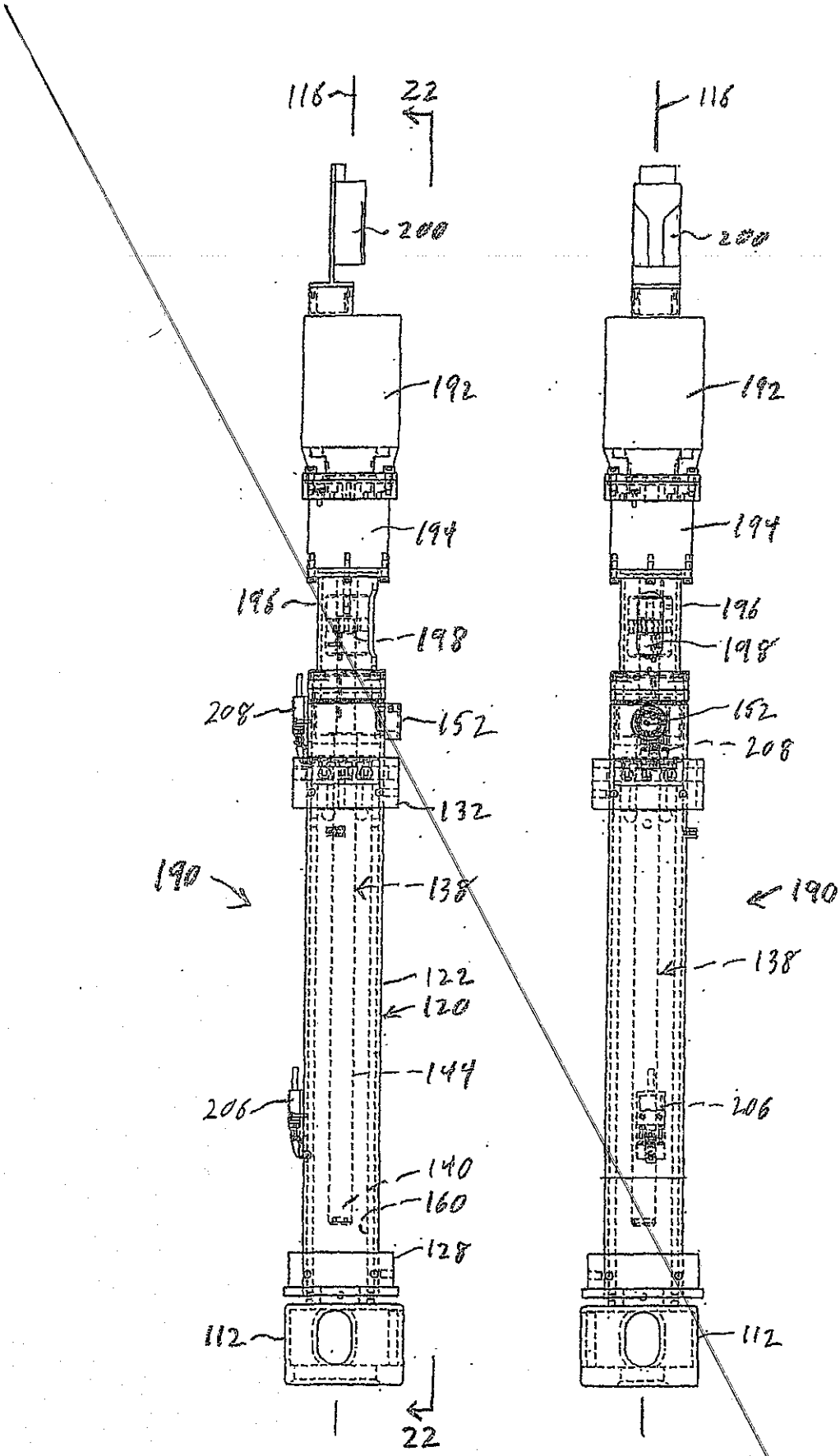
116
22
200
192
194
196
198
208
152
132
190
138
122
120
144
206
140
160
128
112
22
116
200
192
194
196
198
152
208
190
138
206
112

FIG. 21

FIG. 22

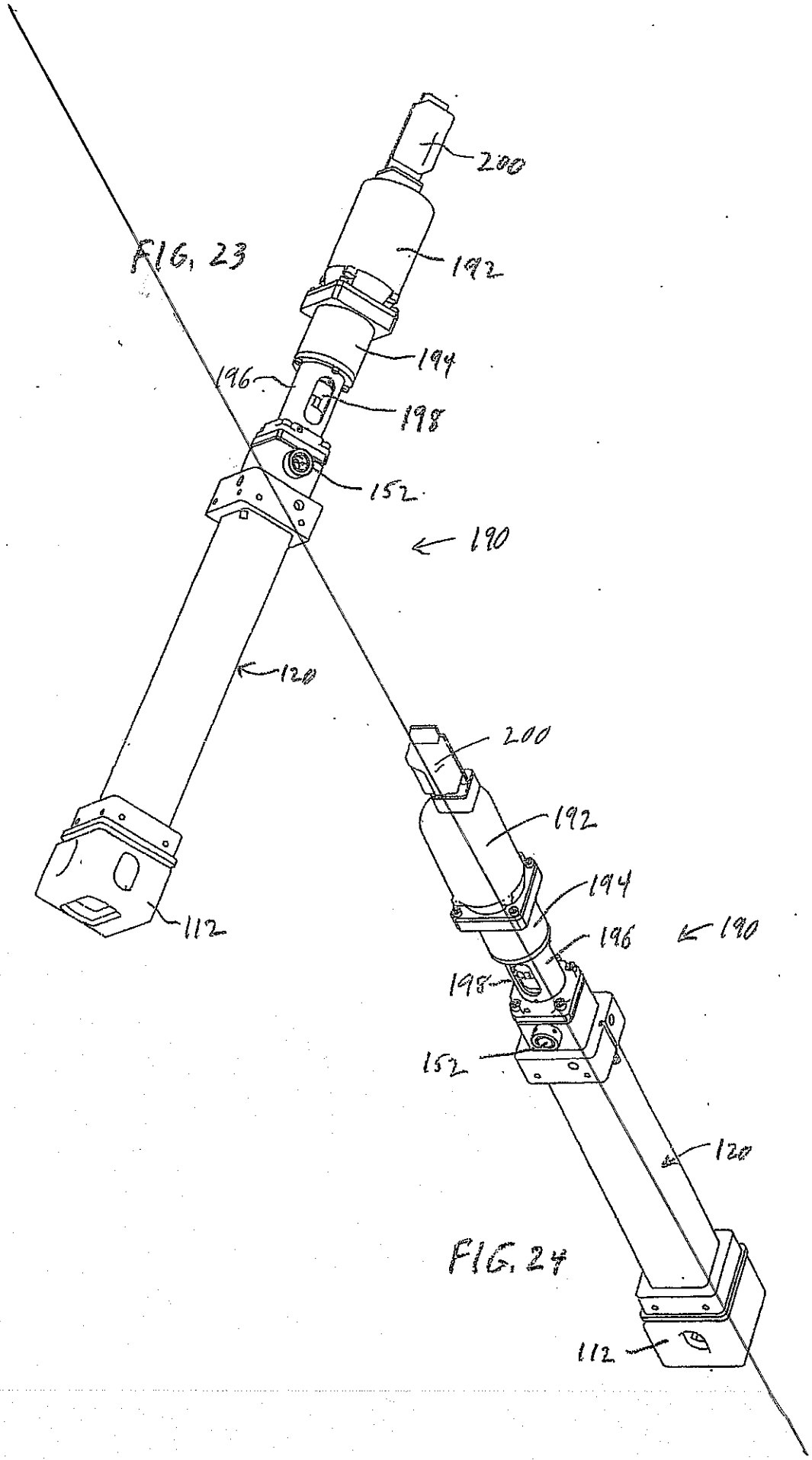

FIG. 23

FIG. 24

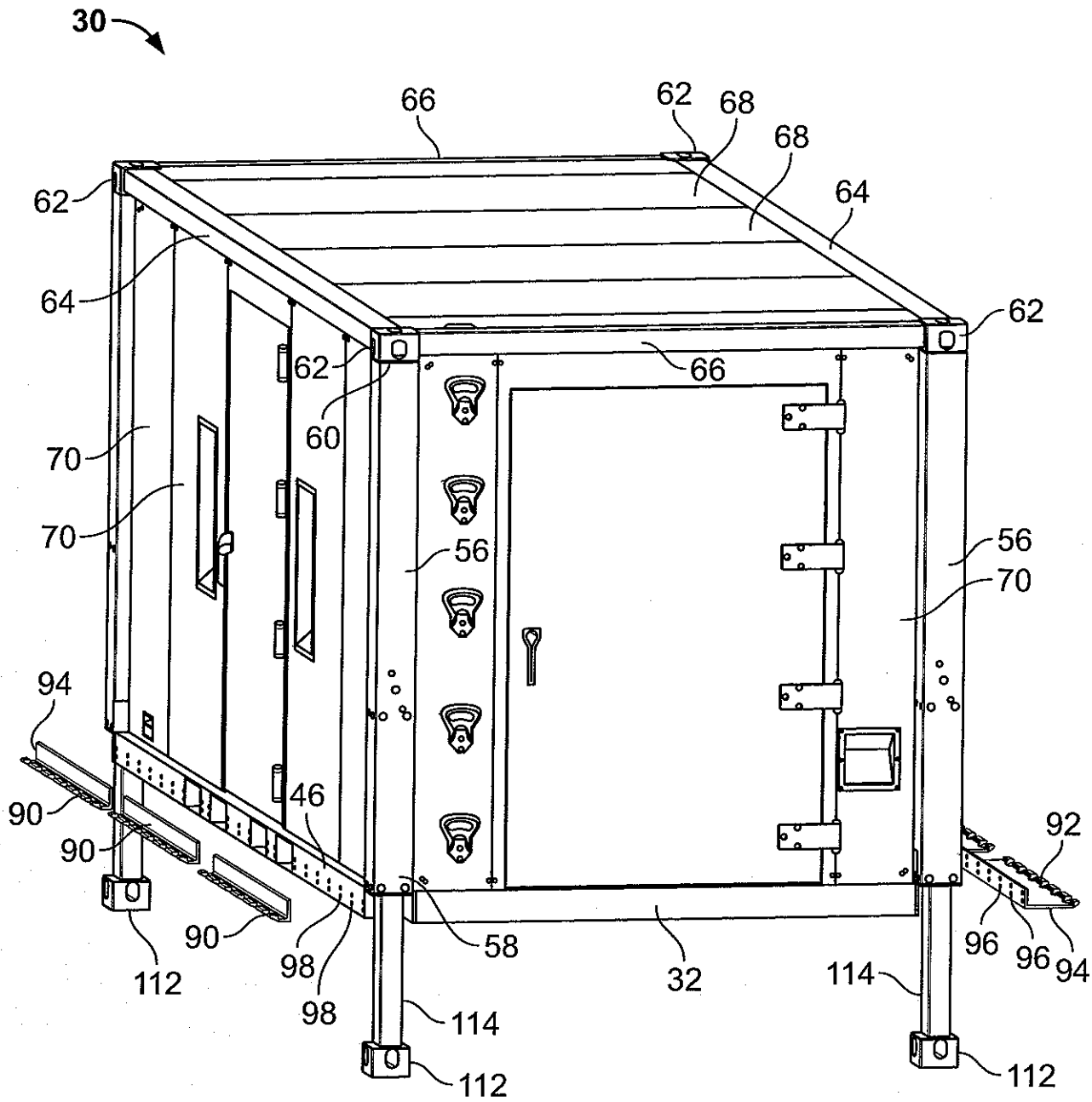
30
66
62
68
68
64
62
64
62
62
66
60
70
70
56
56
70
94
90
90
46
92
90
98
98
58
32
96
96
94
112
114
114
112
112

FIG. 1

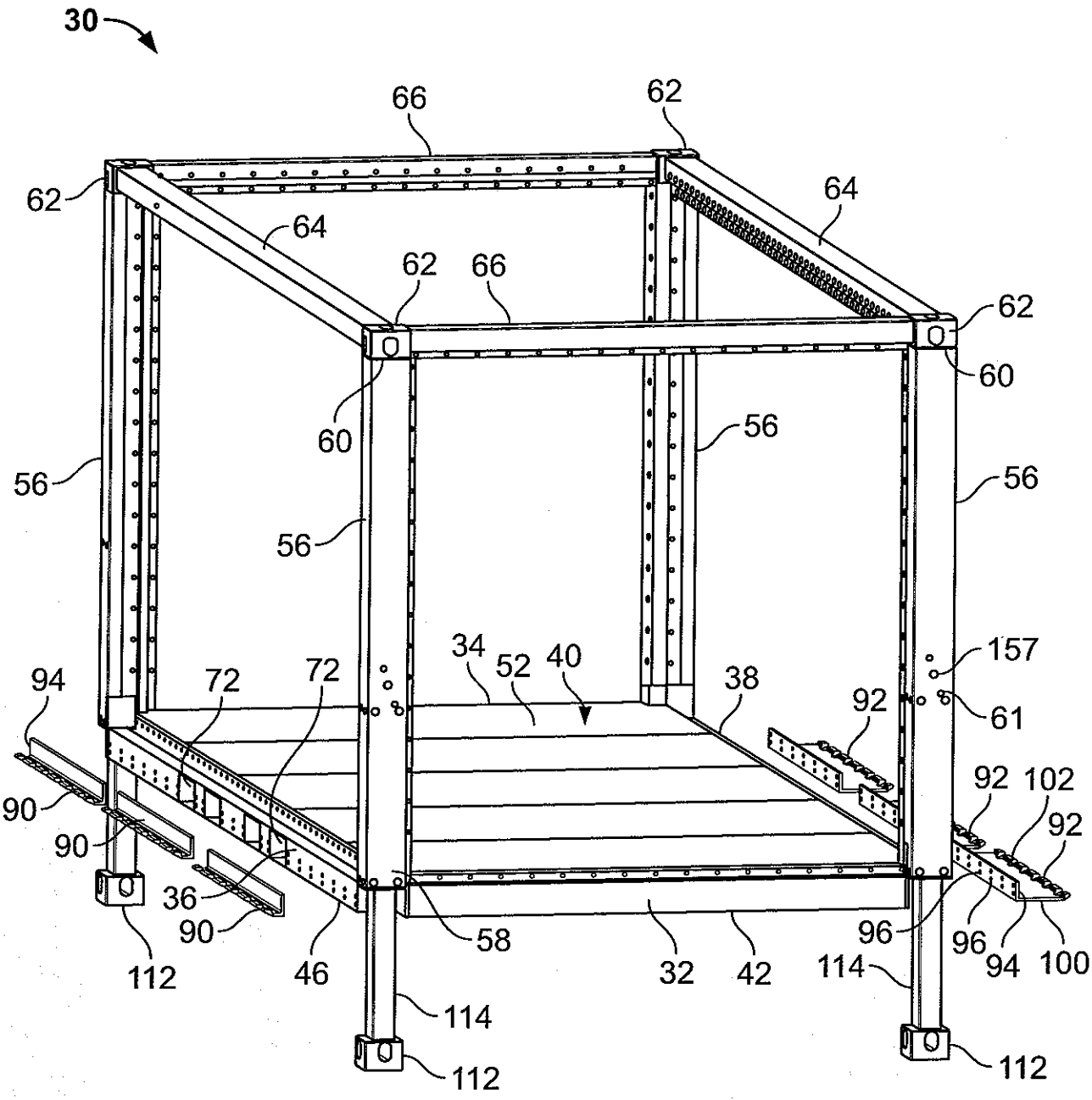
30
66
62
62
64
64
62
66
62
60
60
56
56
56
56
34
52
40
157
61
94
72
72
38
92
92
102
92
90
90
36
90
112
46
58
32
42
114
96
96
94
100
114
112
112

FIG. 2

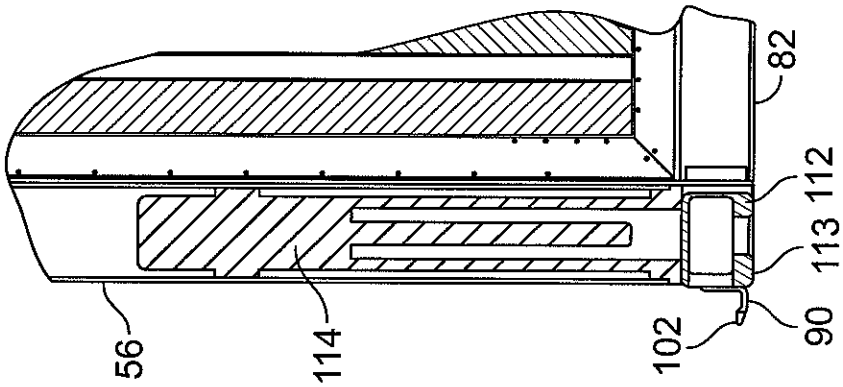
82
112
113
90
102
114
56

FIG. 4

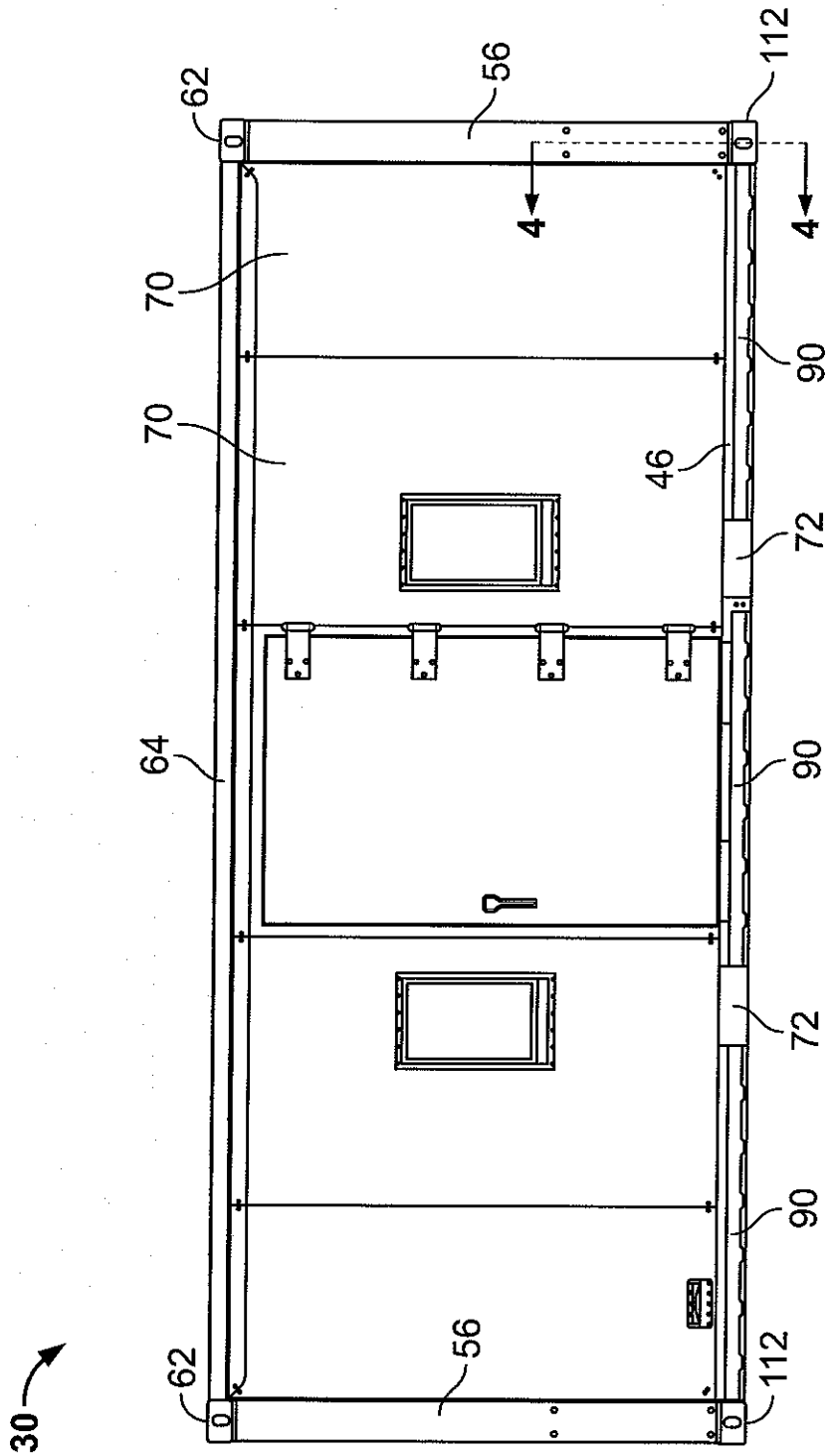
30
62
56
112
4
4
70
70
90
46
72
64
90
72
90
62
56
112

FIG. 3

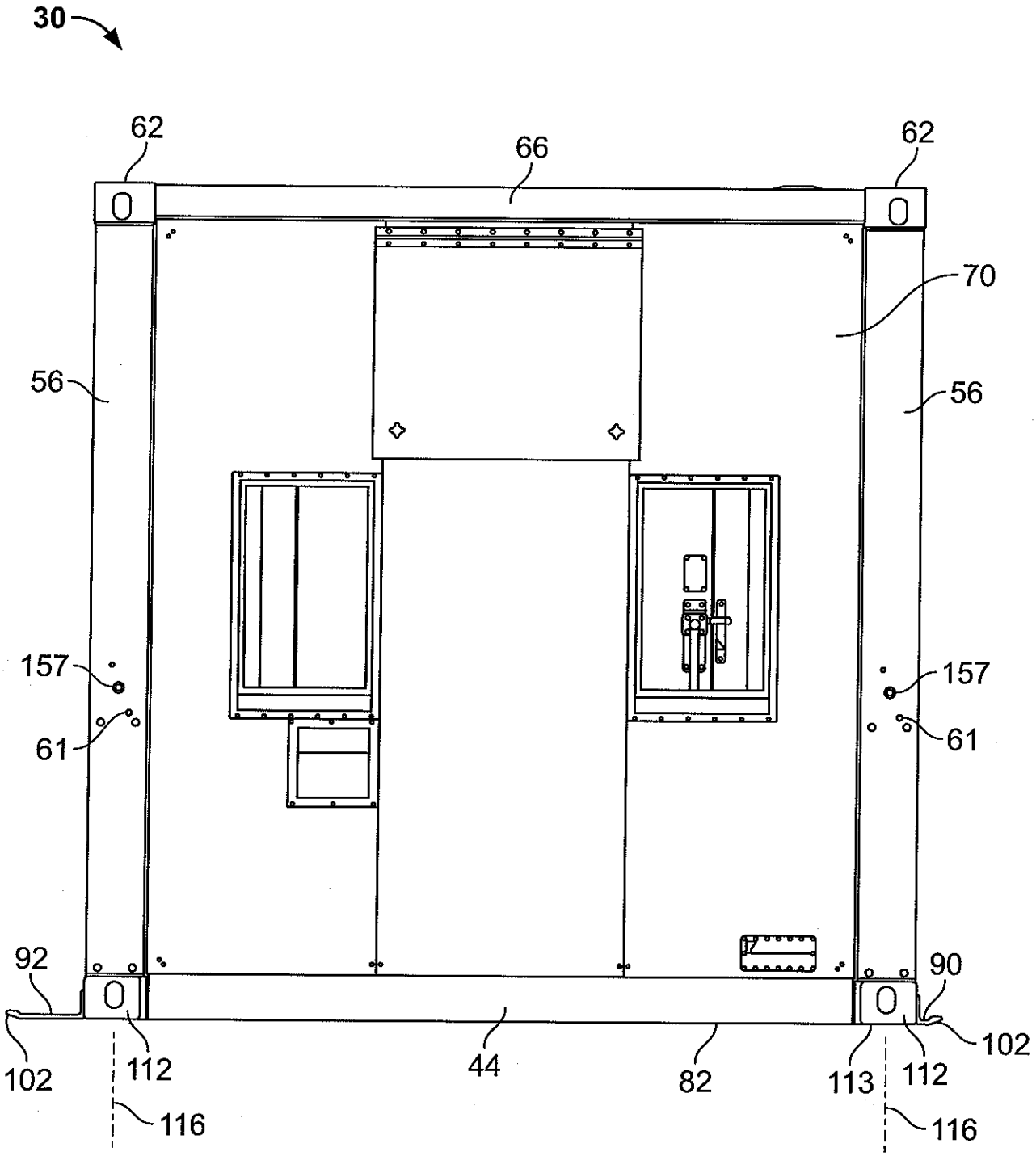
30
62
66
62
70
56
56
157
61
157
61
92
90
102
102
112
44
82
113
112
116
116

FIG. 5

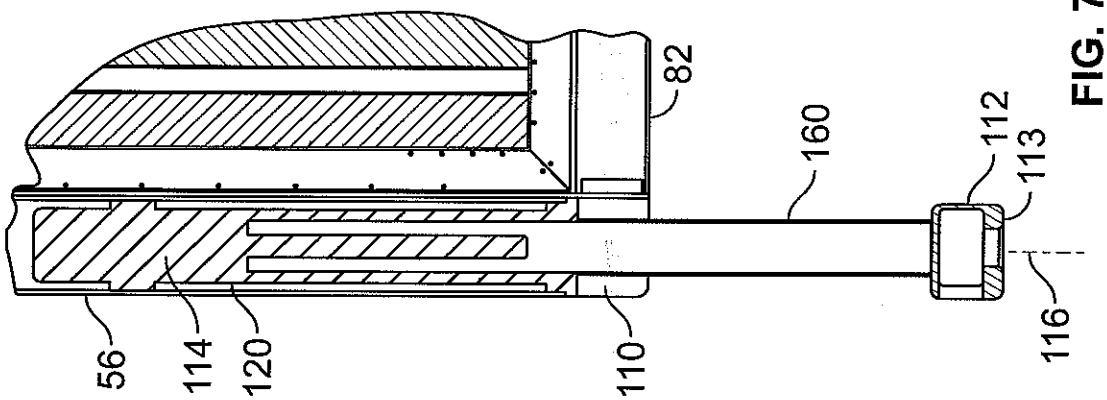
82
160
112
113
116
56
114
120
110

FIG. 7

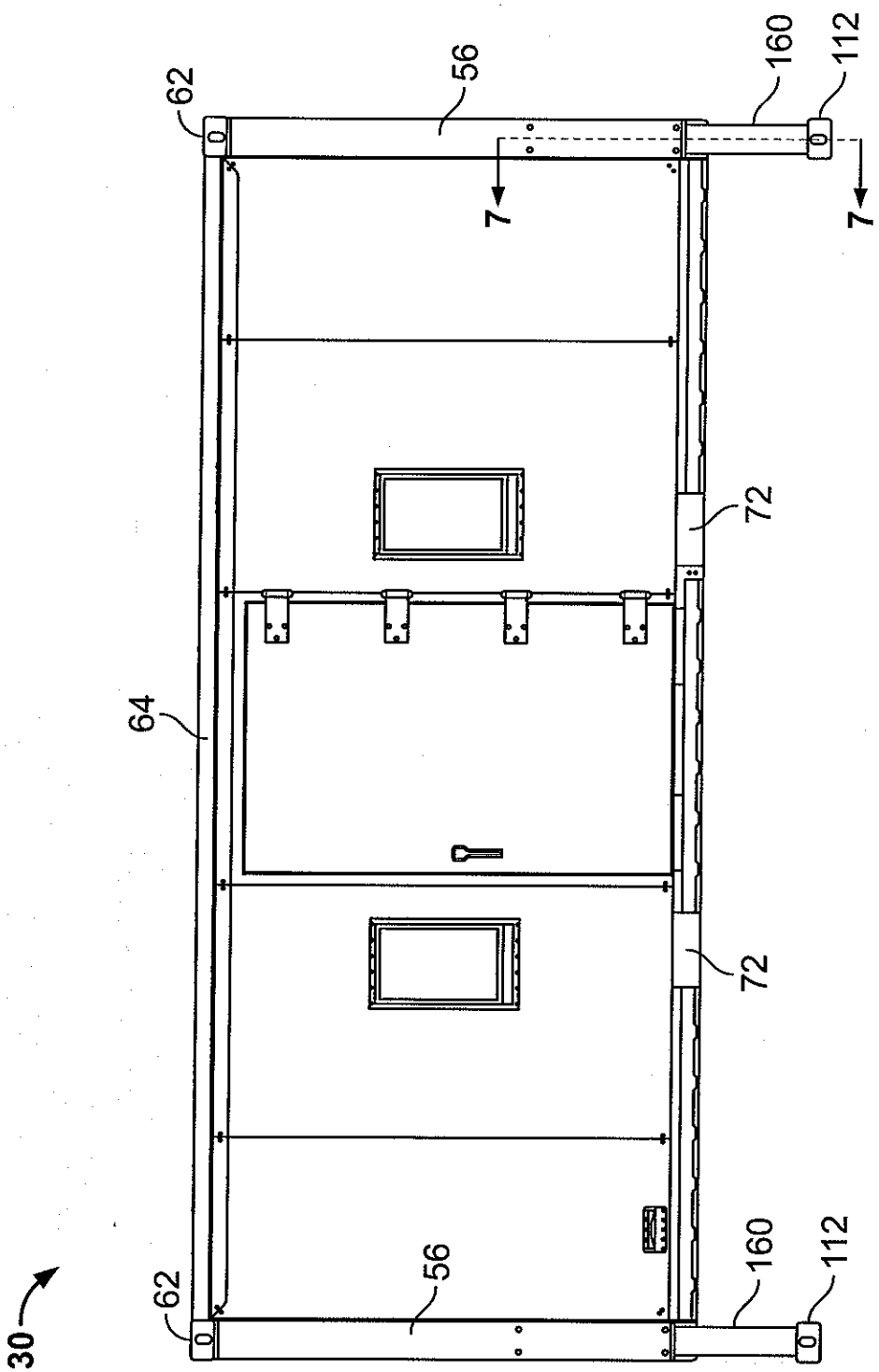
30
62
56
160
112
7
7
72
64
72
62
56
160
112

FIG. 6

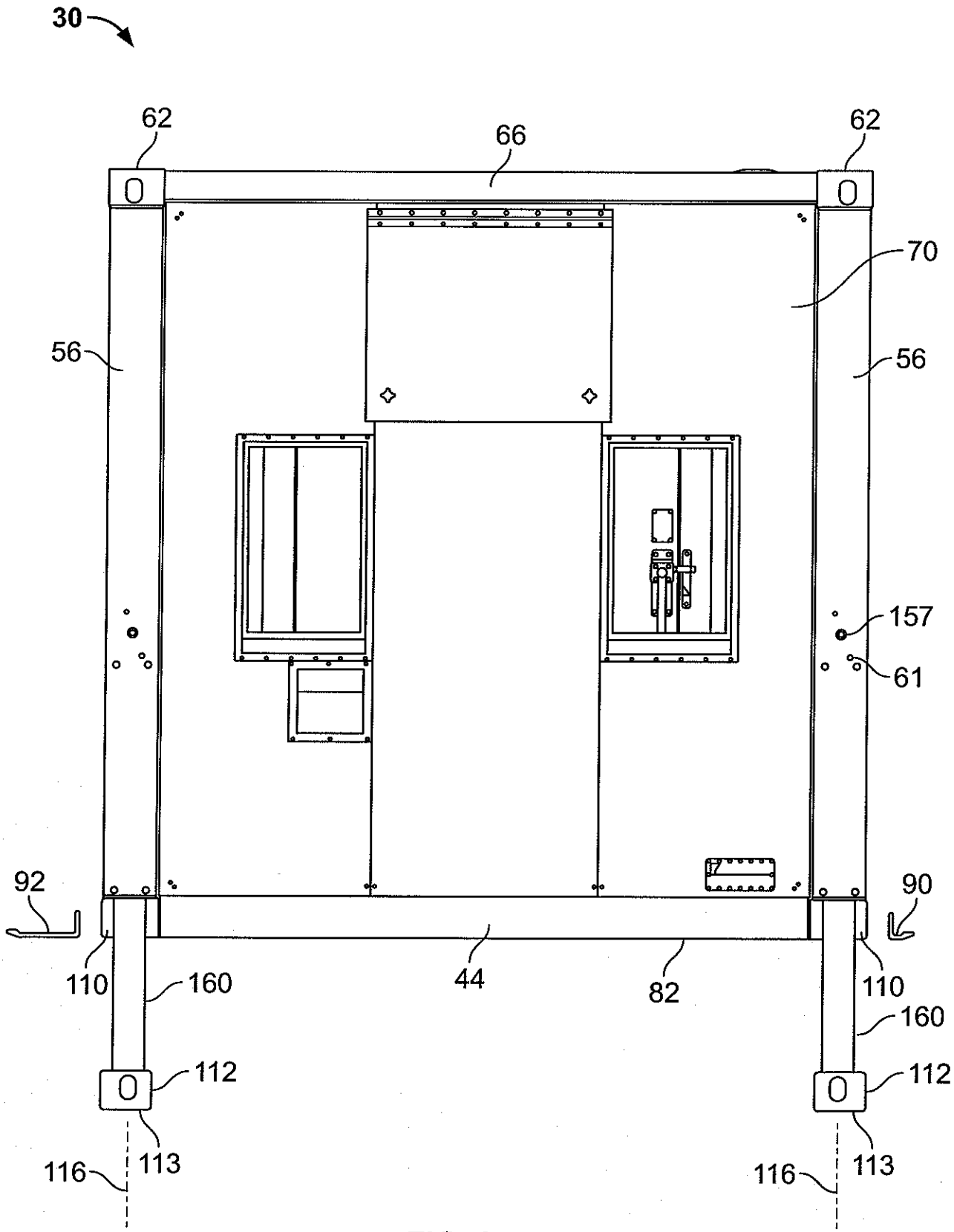
30
62
66
62
70
56
56
157
61
92
90
110
160
44
82
110
160
112
112
116
113
116
113

FIG. 8

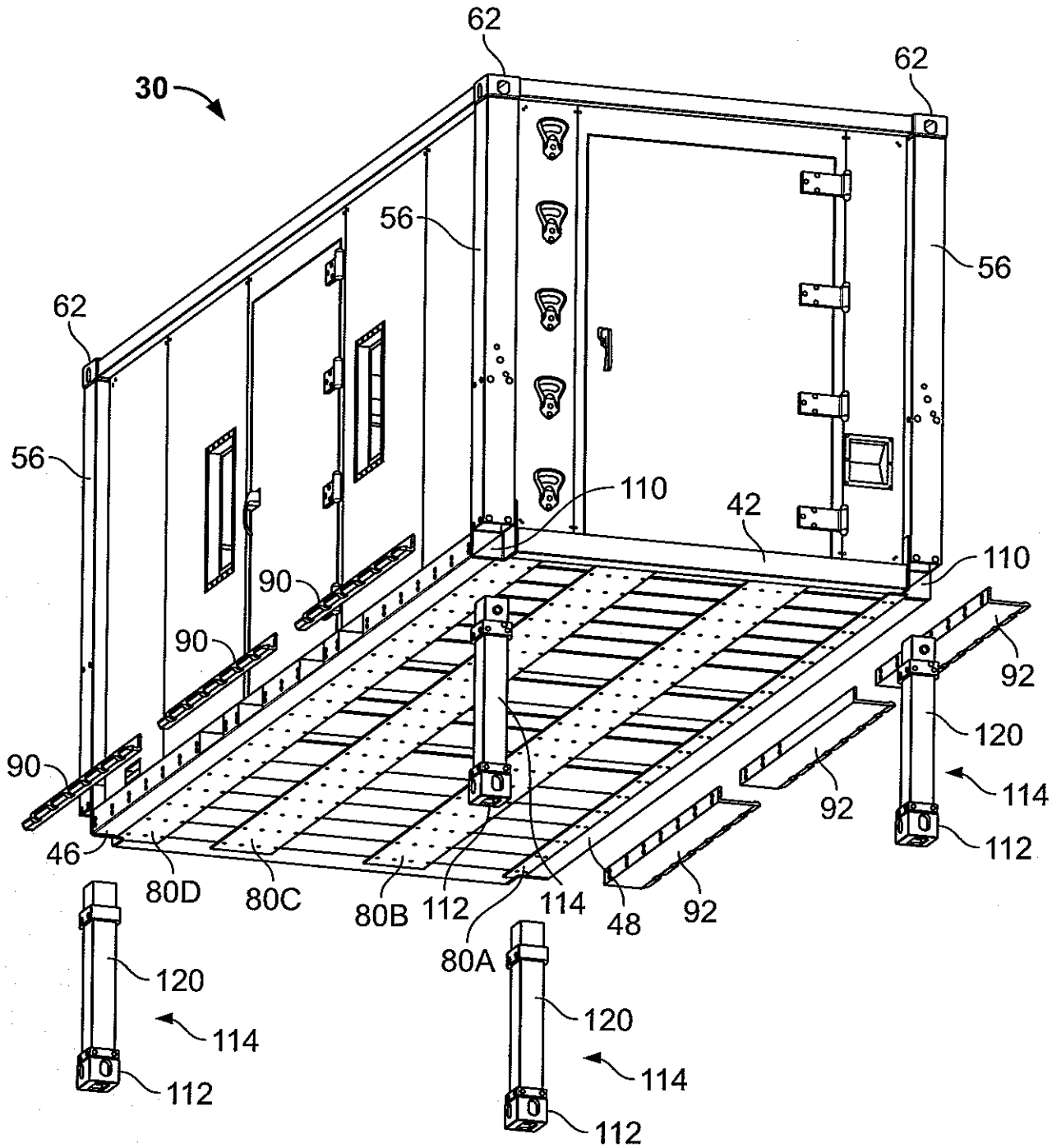
30
62
62
62
56
56
56
110
42
110
90
90
90
92
92
120
114
112
46
80D
80C
80B
112
114
48
92
80A
120
114
112
120
114
112

FIG. 9

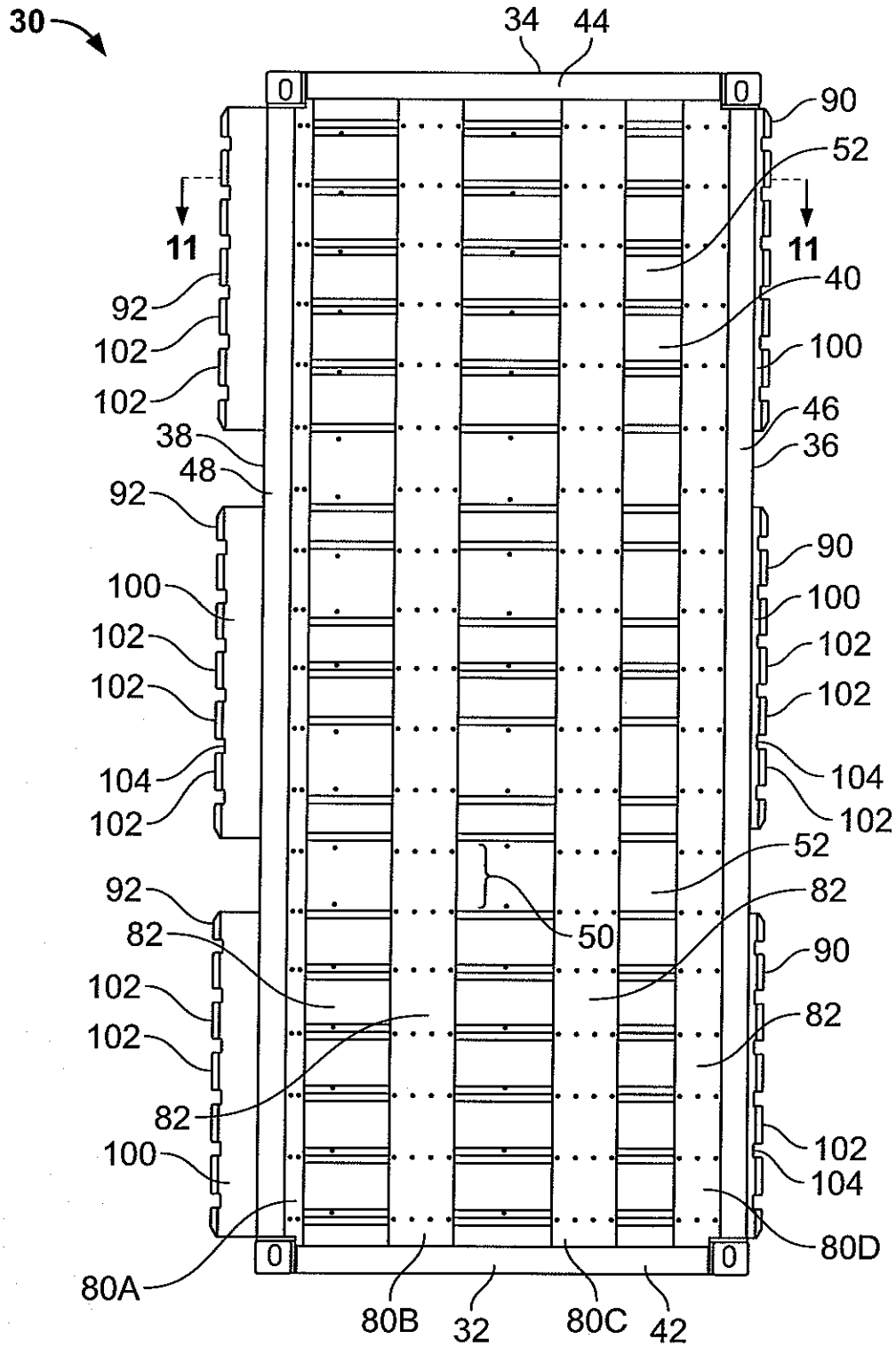
30
34
44
90
52
11
11
92
102
102
40
100
46
38
48
36
92
90
100
100
102
102
102
104
102
104
102
52
92
82
50
82
102
90
102
82
82
102
100
104
80A
80D
80B
32
80C
42

FIG. 10

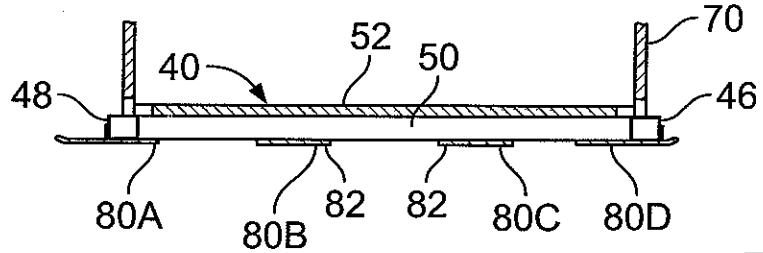
70
52
40
50
48
46
80A
80B
82
82
80C
80D

FIG. 11

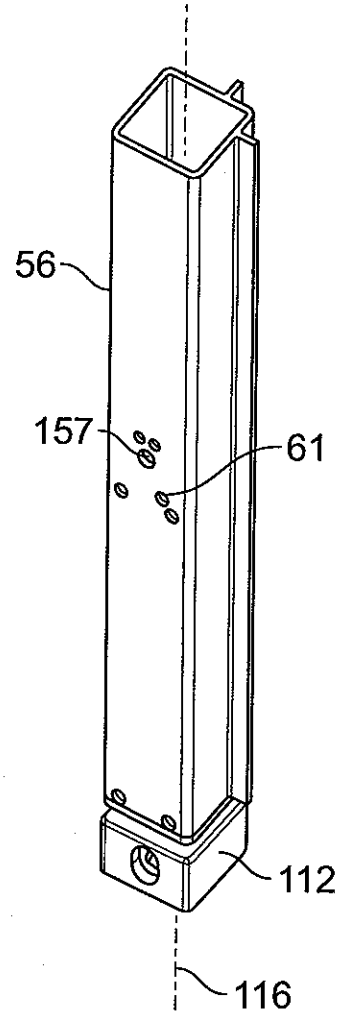

FIG. 12

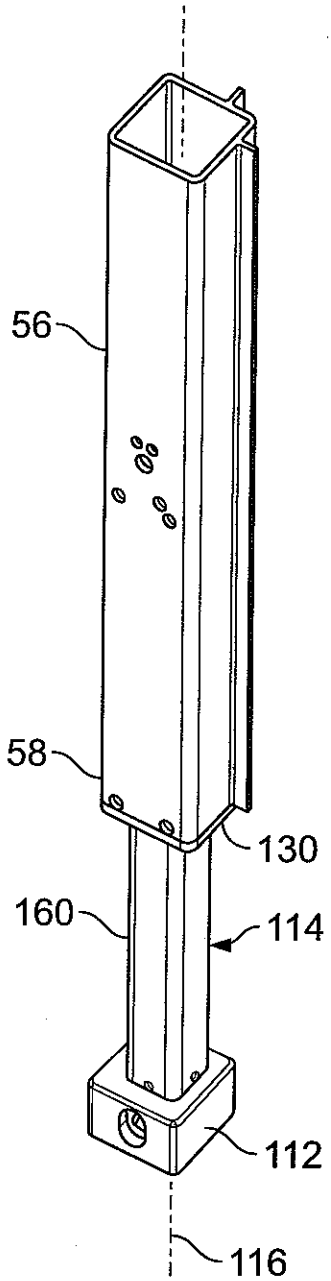

FIG. 13

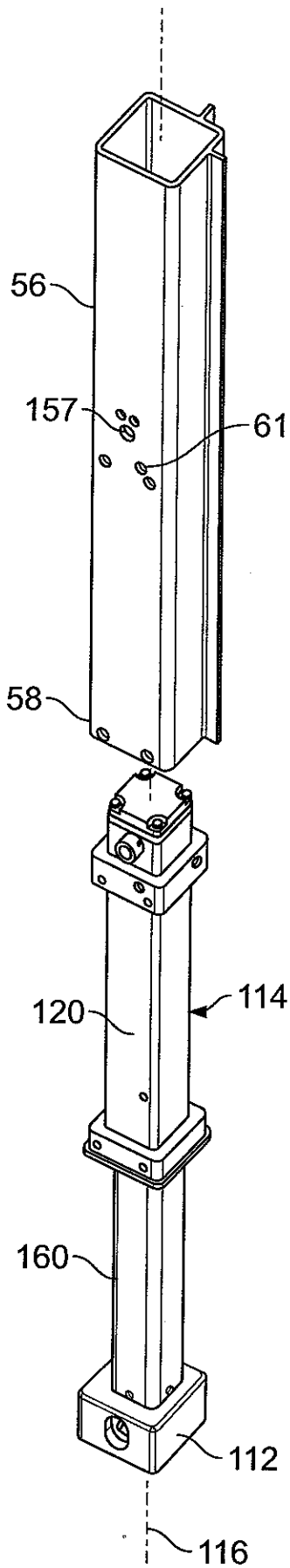

FIG. 14

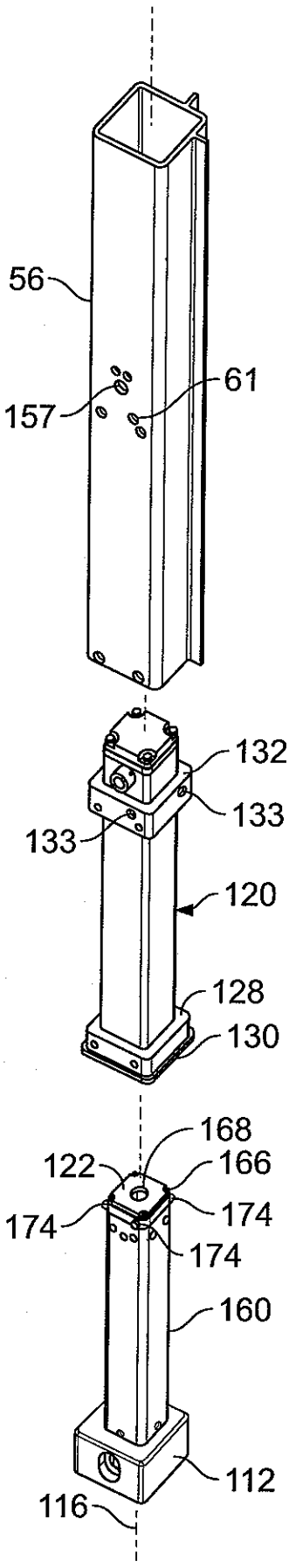
56
61
157
132
133
133
120
128
130
168
122
166
174
174
174
160
112
116

FIG. 15

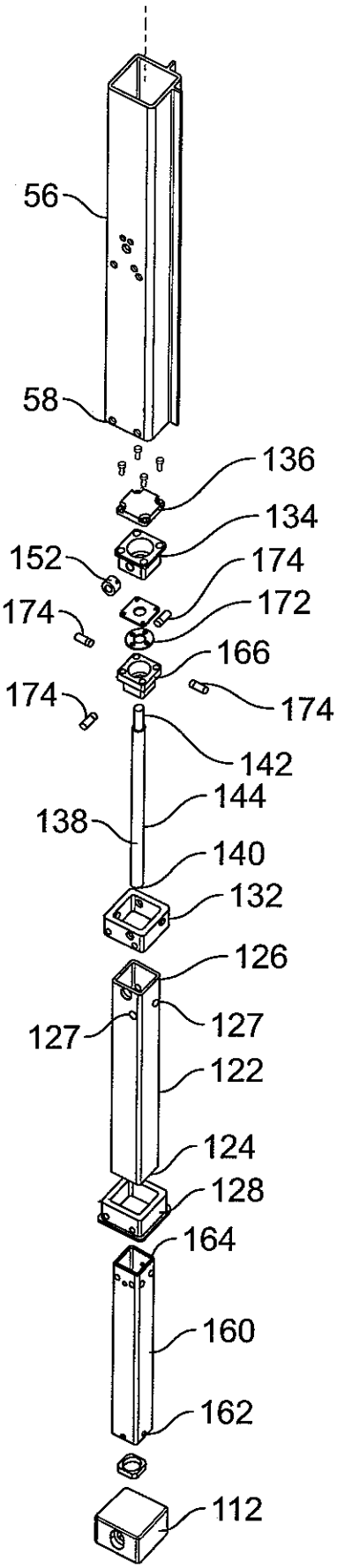
56
58
136
134
152
174
174
172
166
174
174
142
144
138
140
132
126
127
127
122
124
128
164
160
162
112

FIG. 16

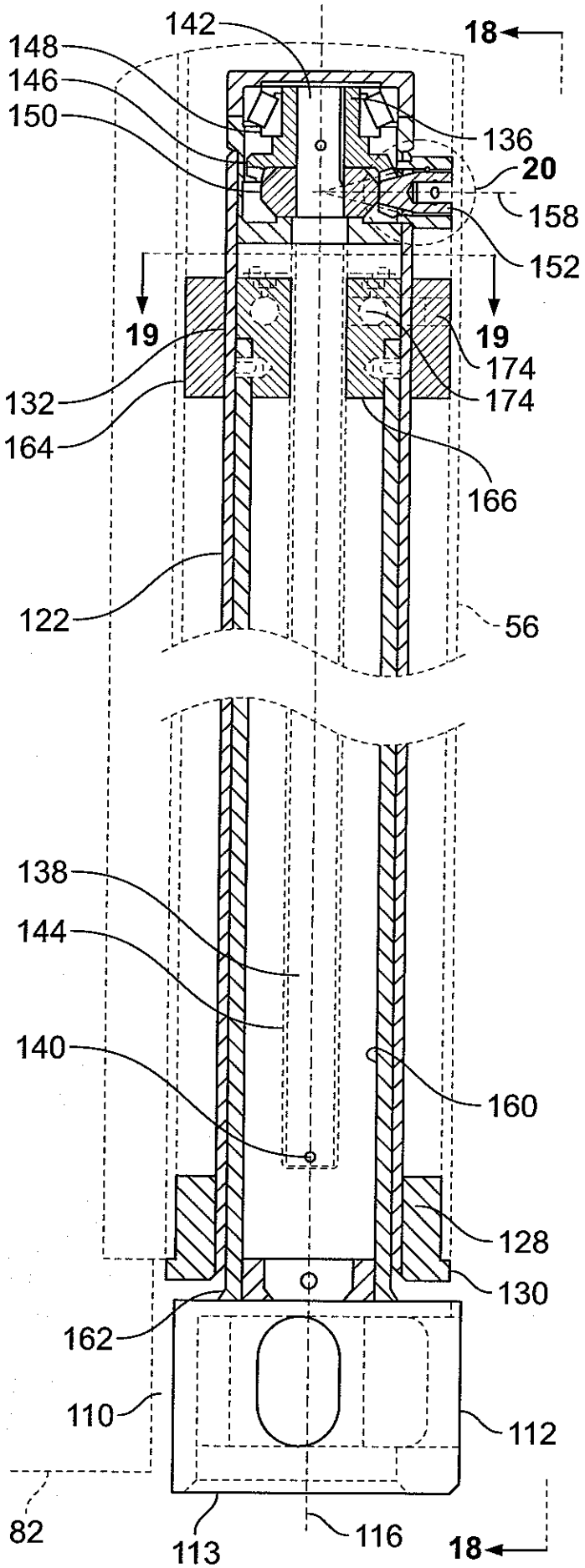
142
18
148
146
150
136
20
158
152
19
19
174
174
132
164
166
122
56
138
144
140
160
128
130
162
110
112
82
113
116
18

FIG. 17

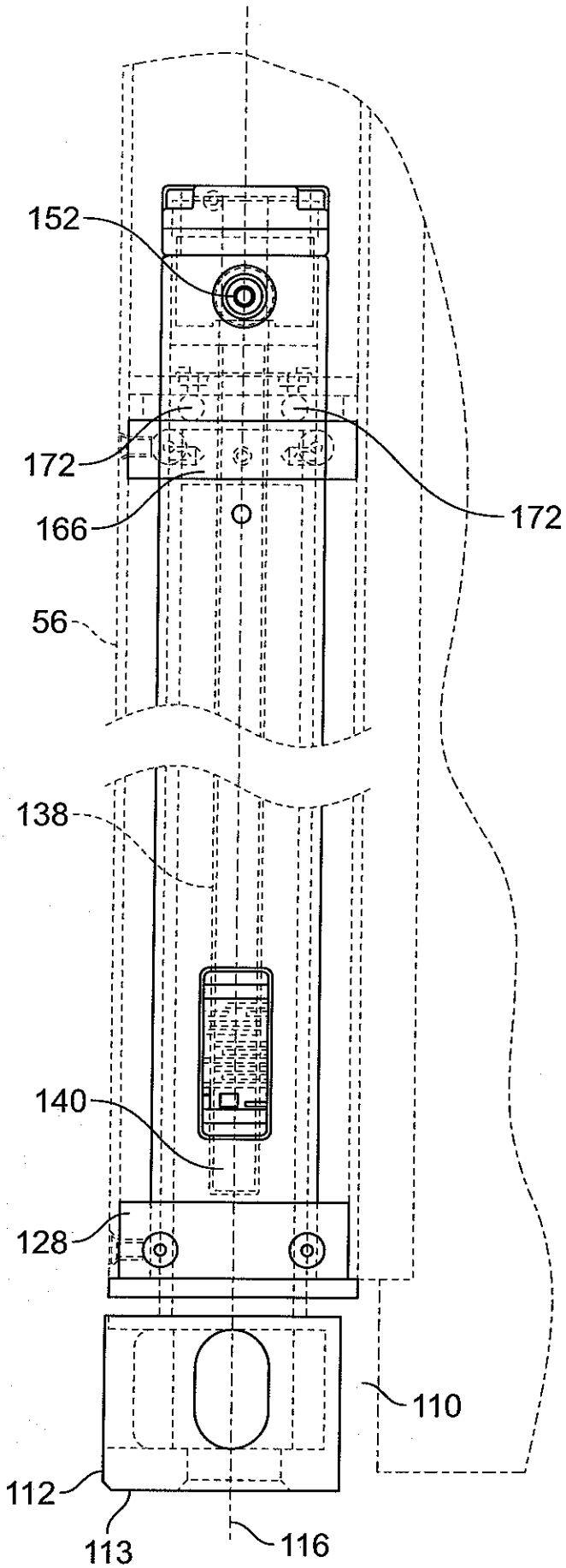

FIG. 18

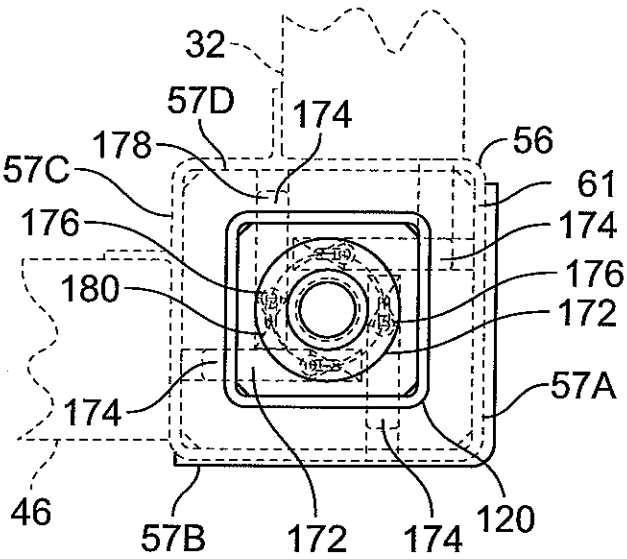

FIG. 19

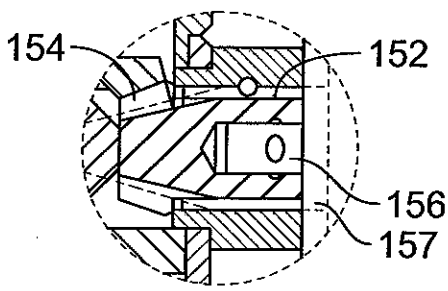

FIG. 20

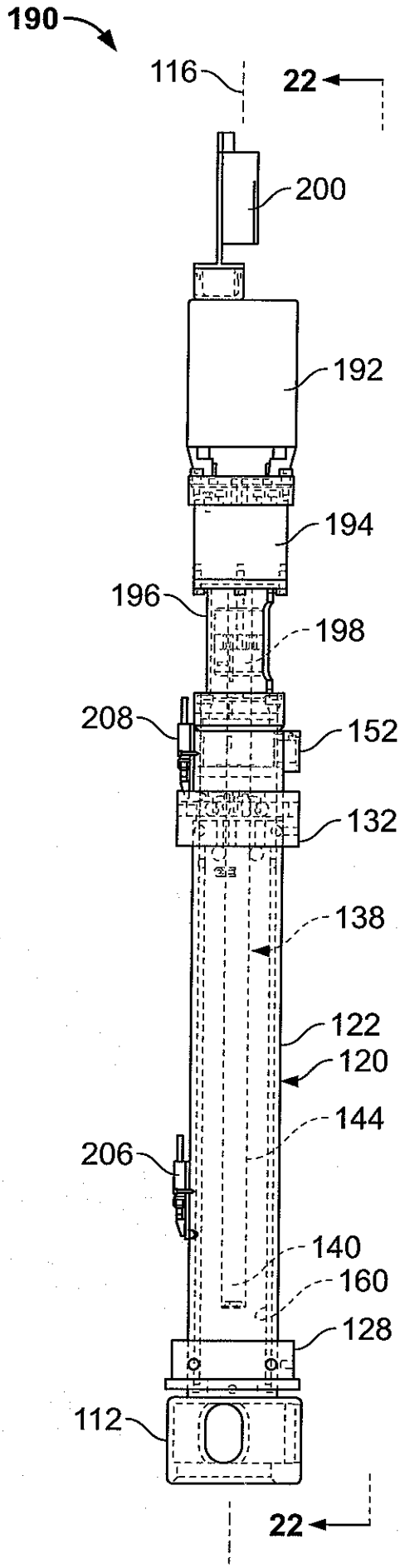
190
116
22
200
192
194
196
198
208
152
132
138
122
120
144
206
140
160
128
112
22

FIG. 21

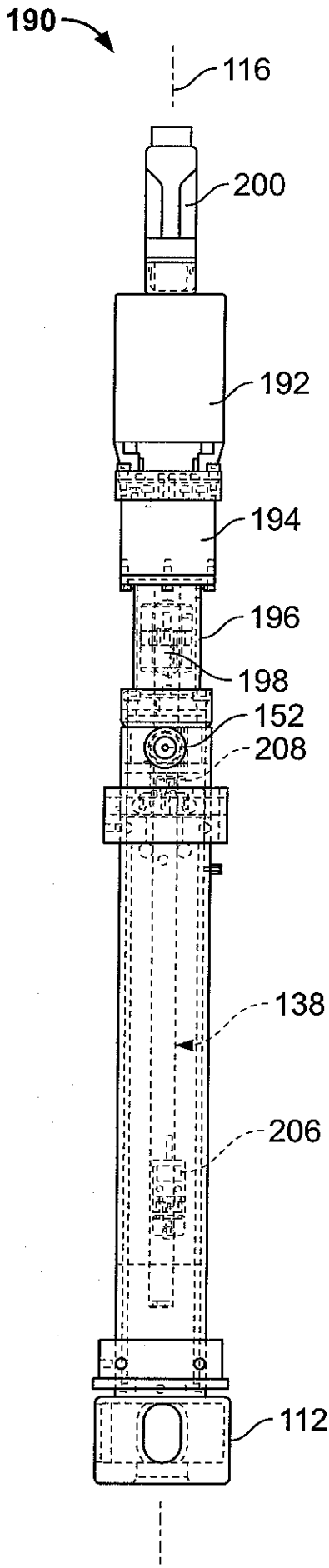
190
116
200
192
194
196
198
152
208
138
206
112

FIG. 22

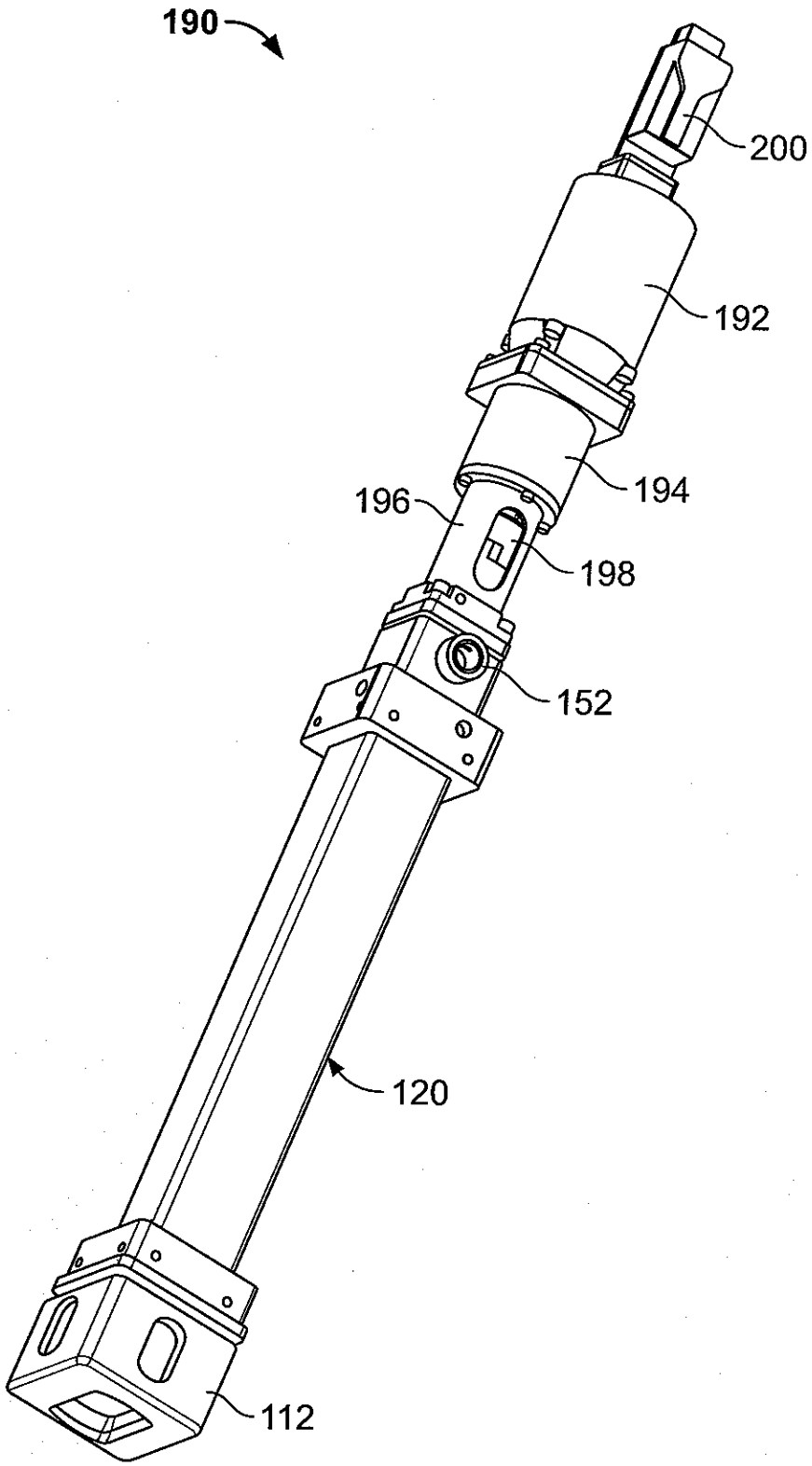

FIG. 23

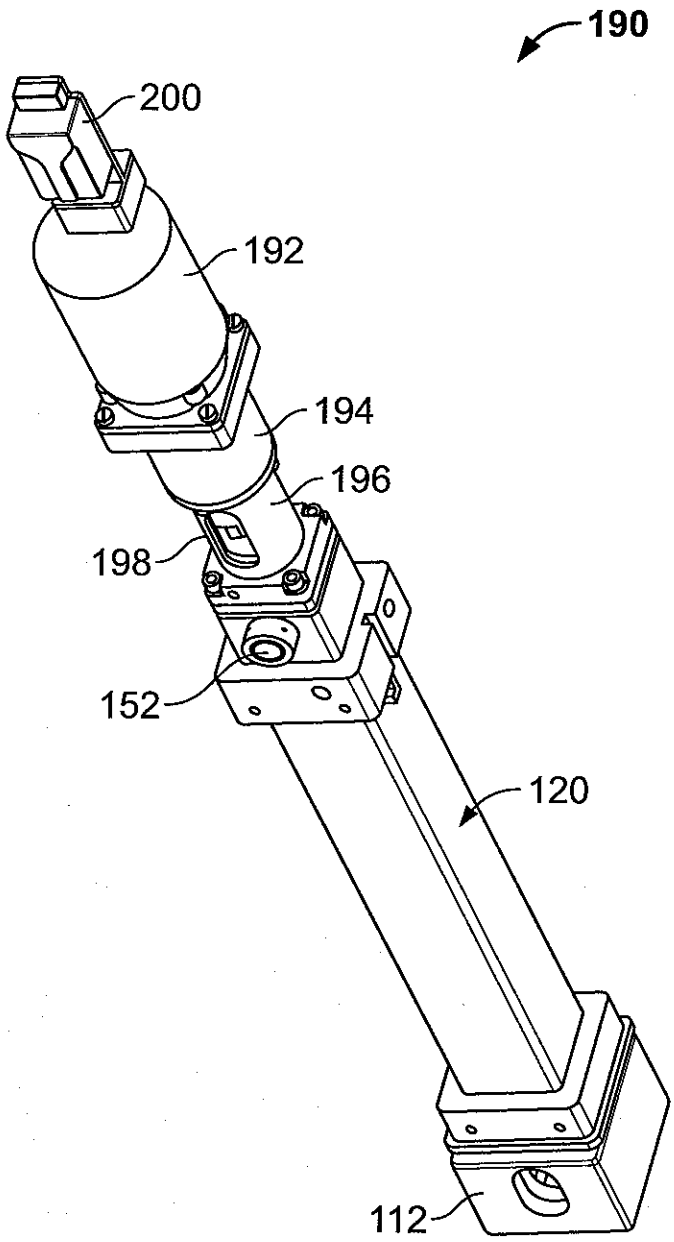

FIG. 24