Fig. 1a

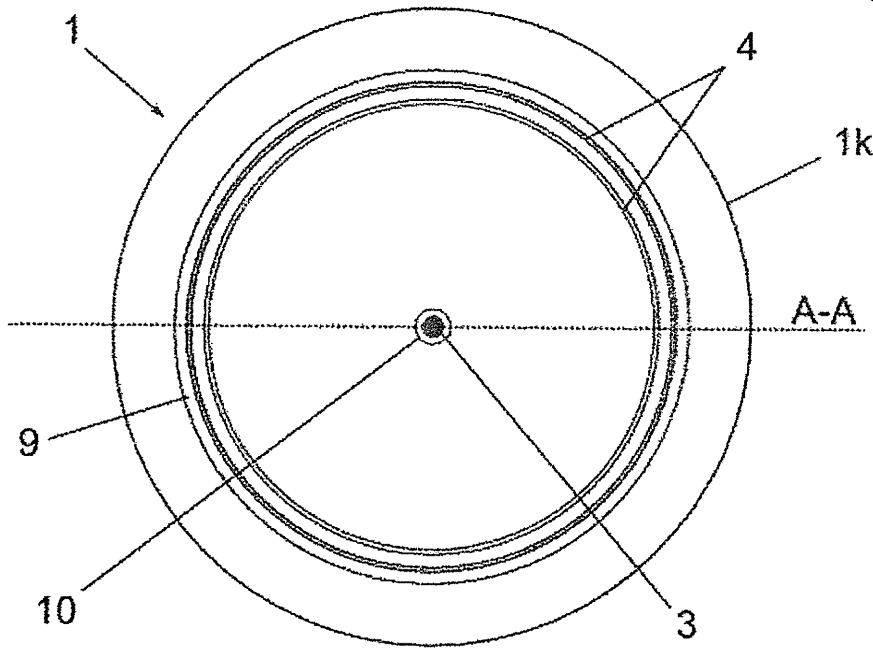

Fig. 1b

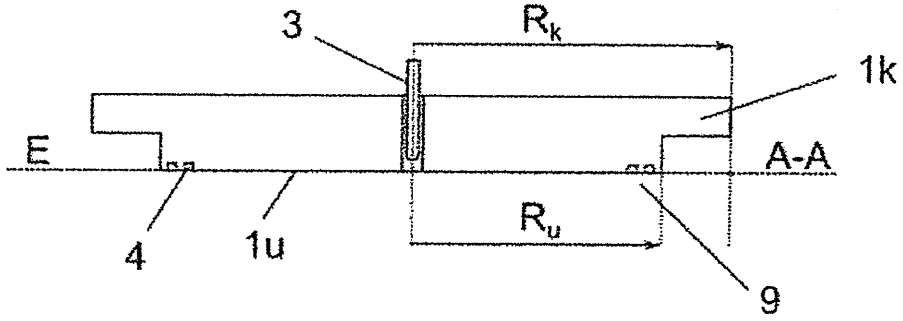

Fig. 1c

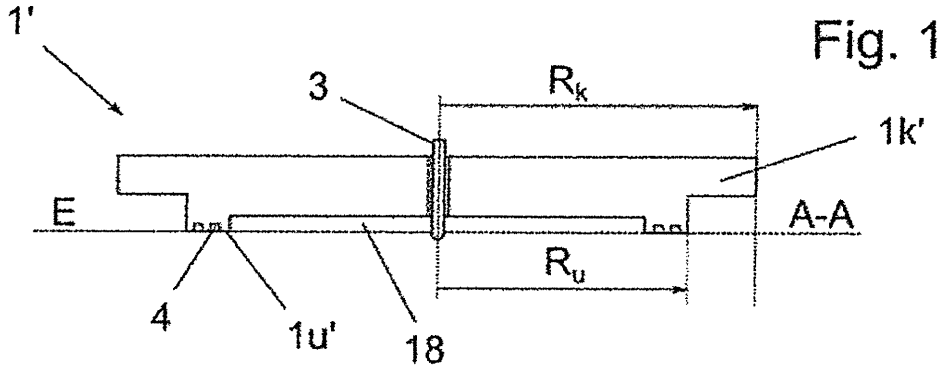

Fig. 2a

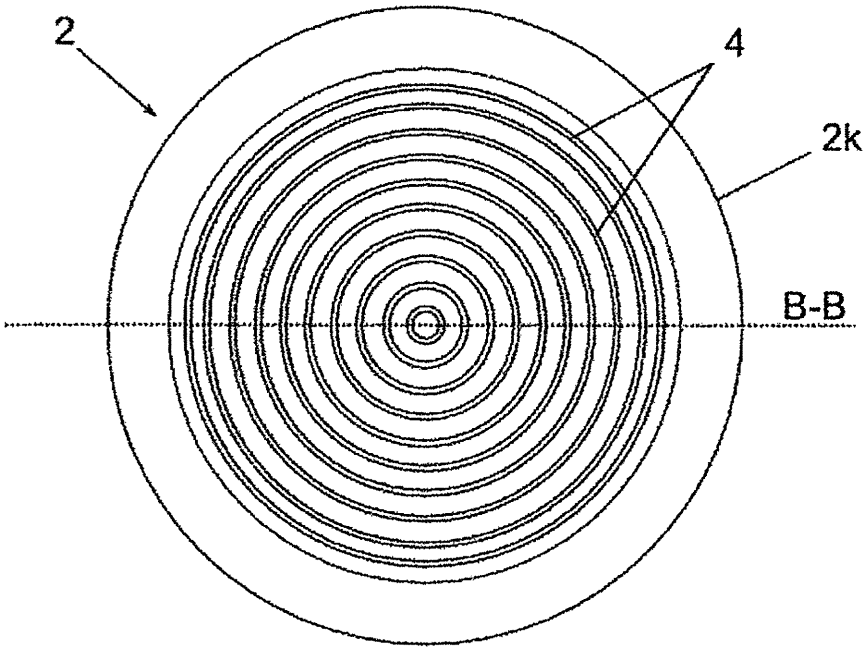

Fig. 2b

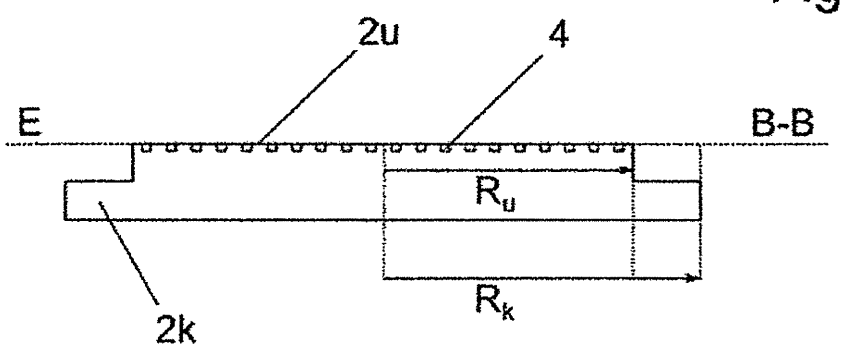

Fig. 2c

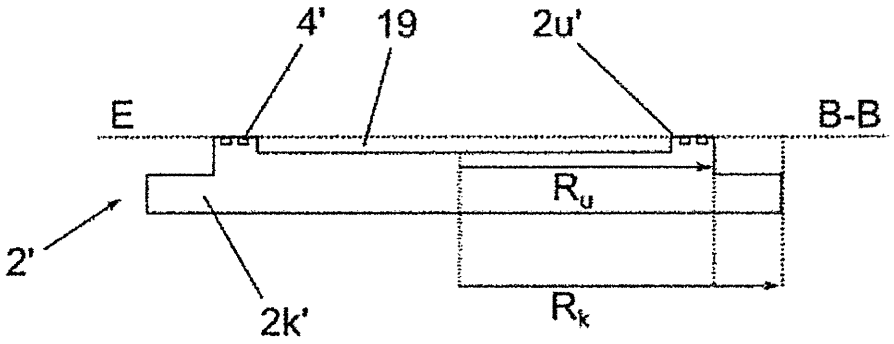

Fig. 3a

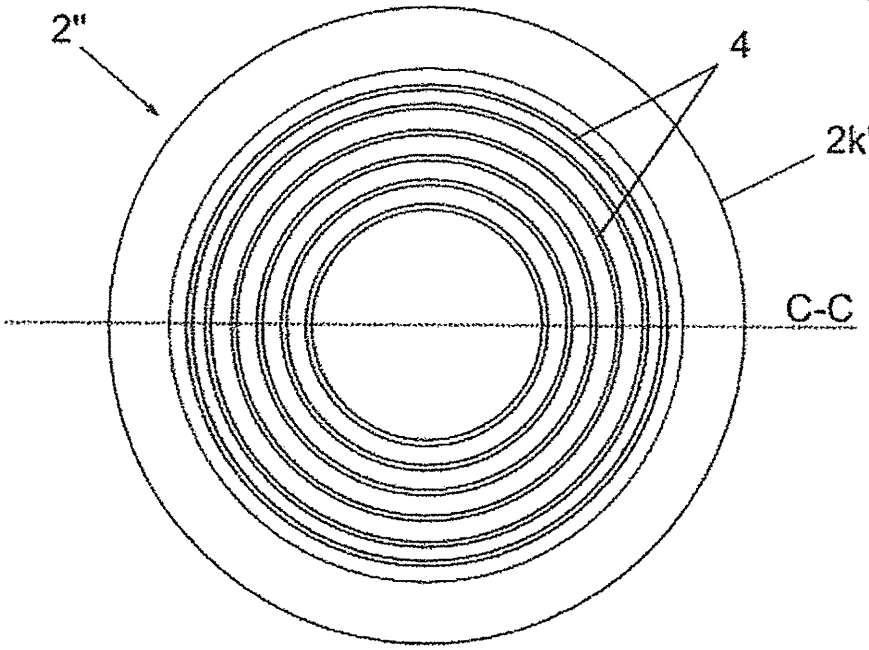

Fig. 3b

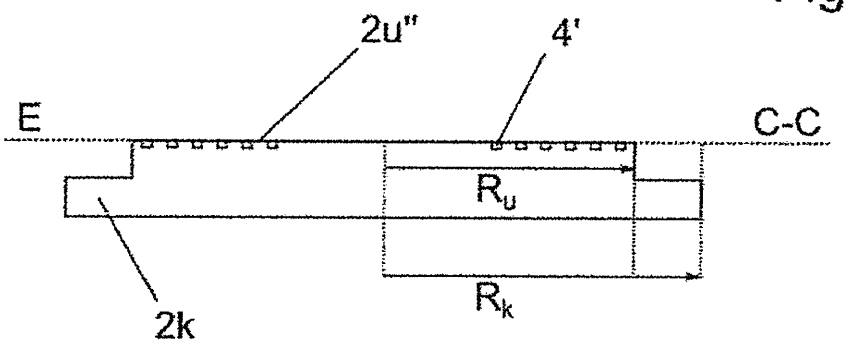

Fig. 3c

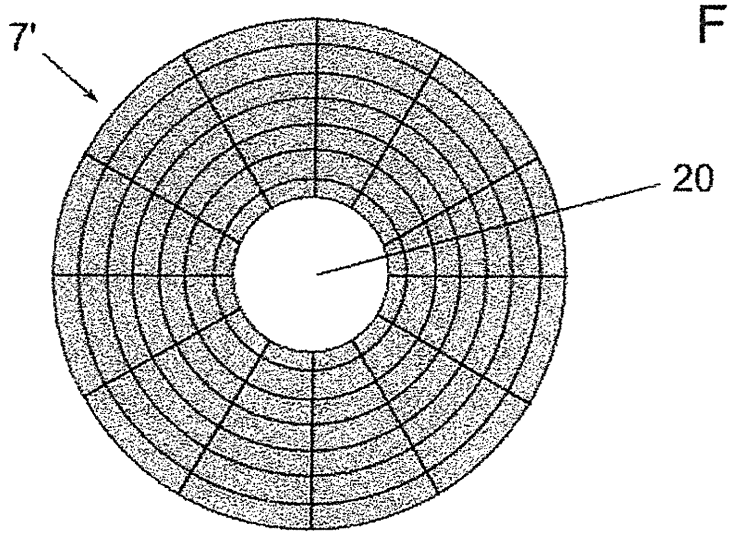

Fig. 4a

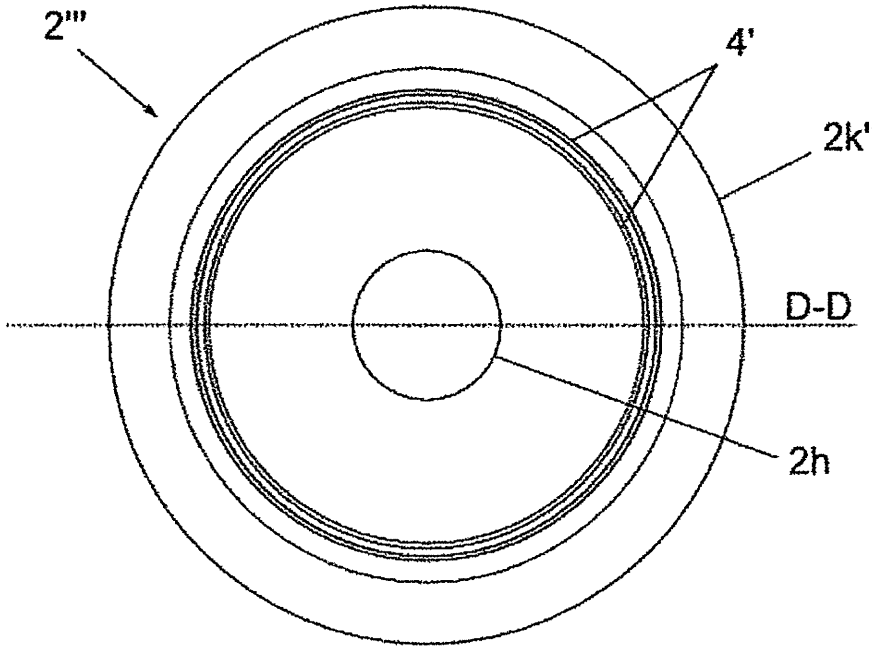

Fig. 4b

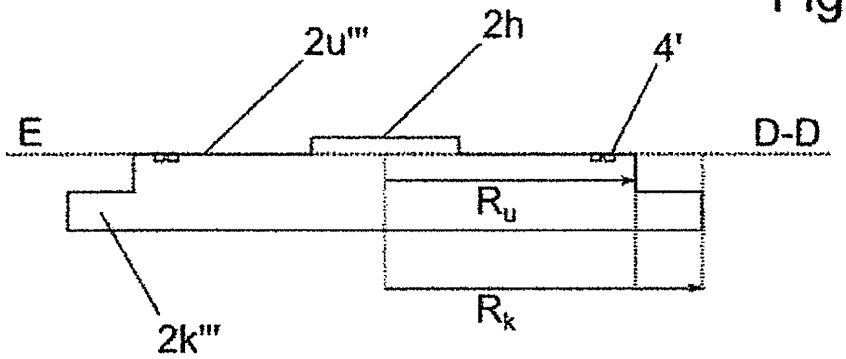

Fig. 5a

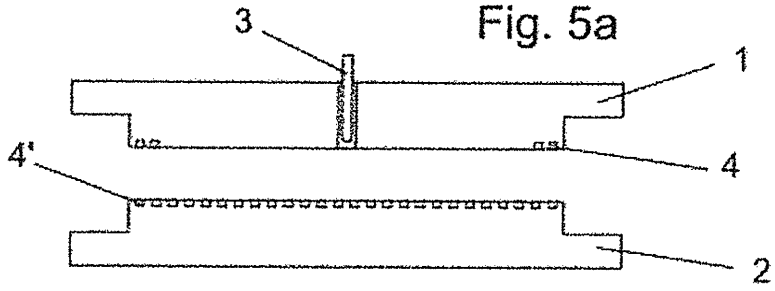

Fig. 5b

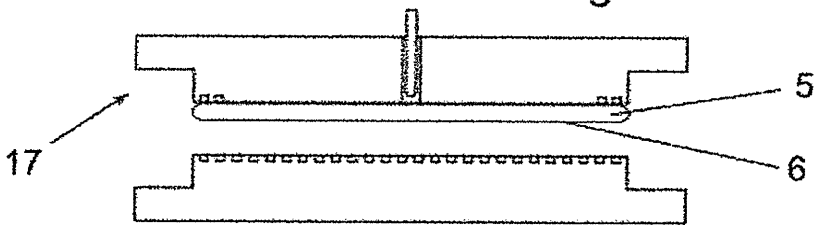

Fig. 5c

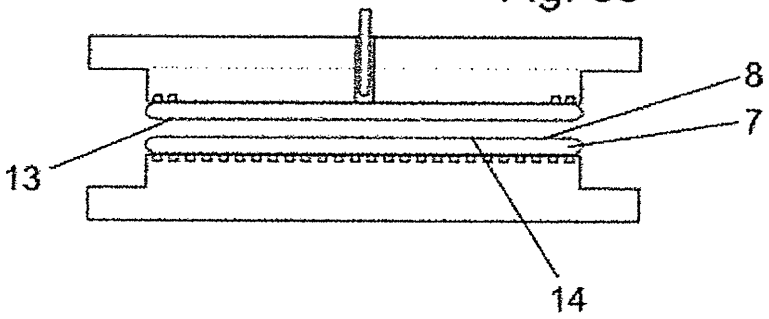

Fig.6a

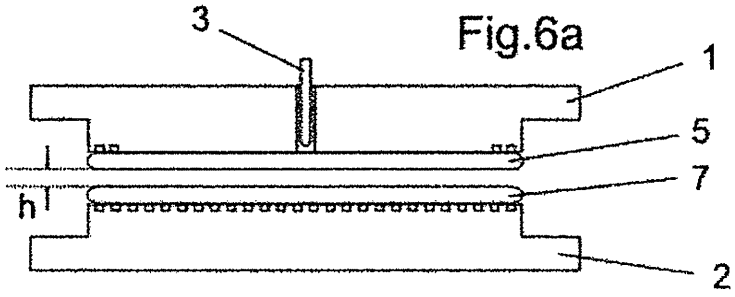

Fig. 6b

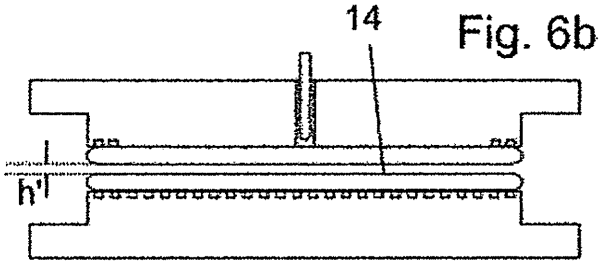

Fig. 6c

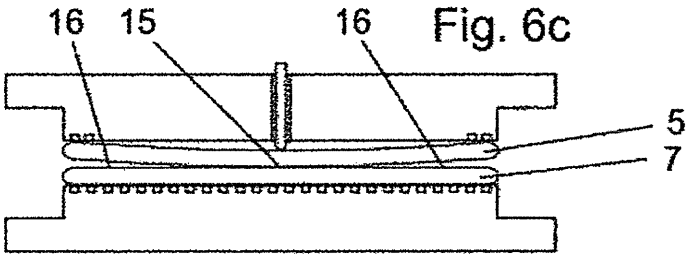

Fig. 6d

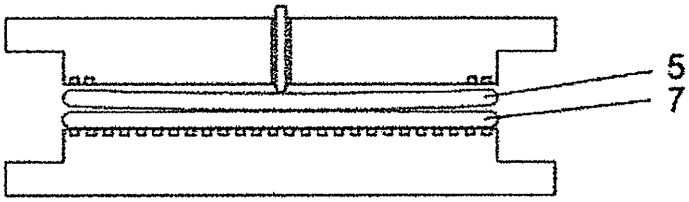

Fig. 6e

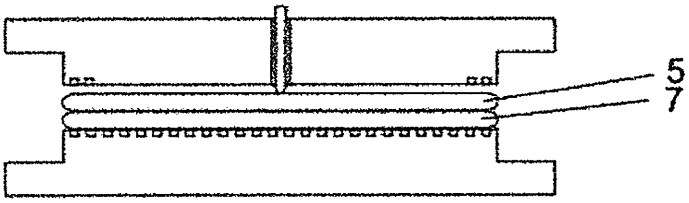

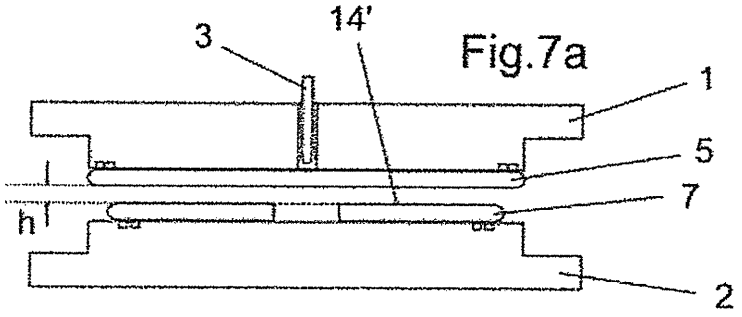

Fig.7a

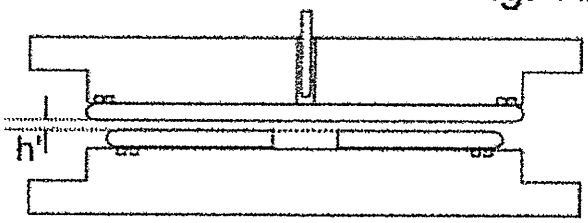

Fig. 7b

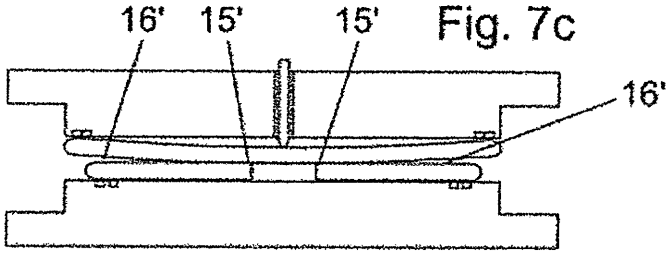

Fig. 7c

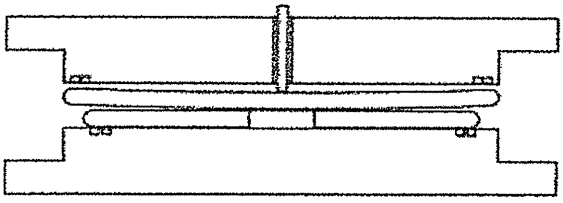

Fig. 7d

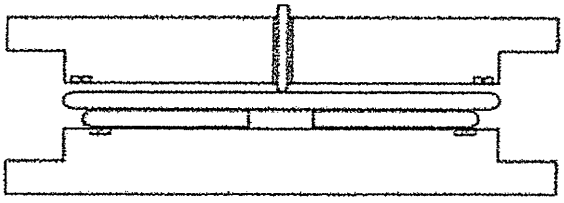

Fig. 7e

Fig. 8

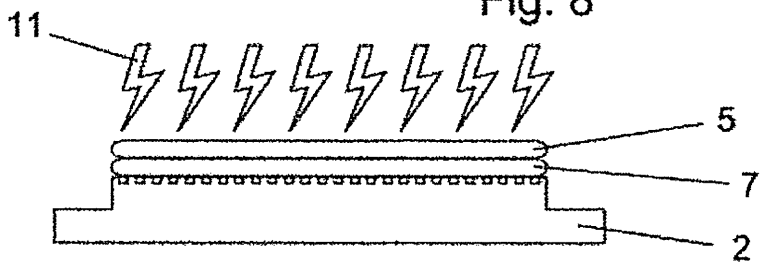

Fig. 9a

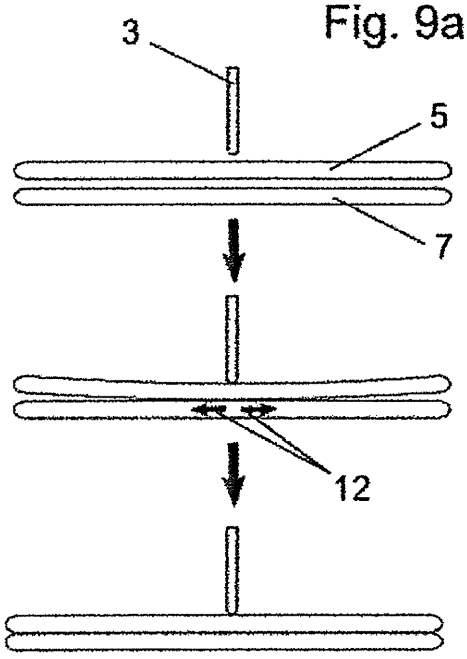

Fig. 9b

