Fig. 11

(가)

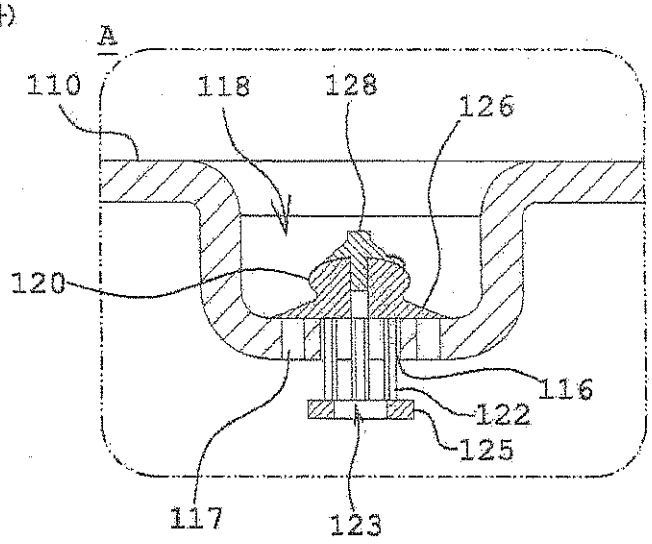
A
110
118
128
126
120
116
122
125
117
123

(나)

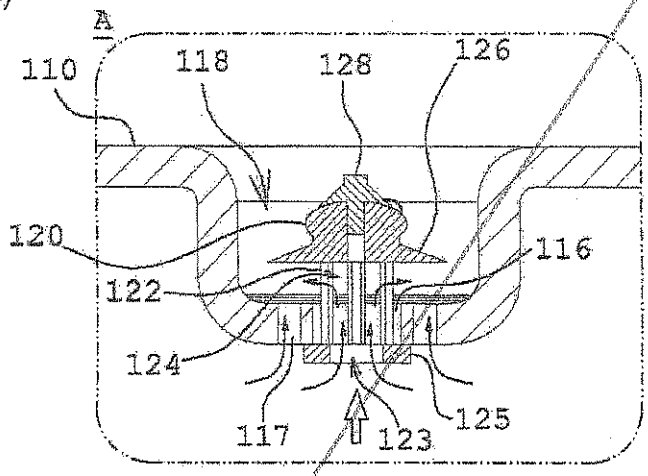
A
110
118
128
126
120
116
122
124
117
123
125

Fig. 11

(가)

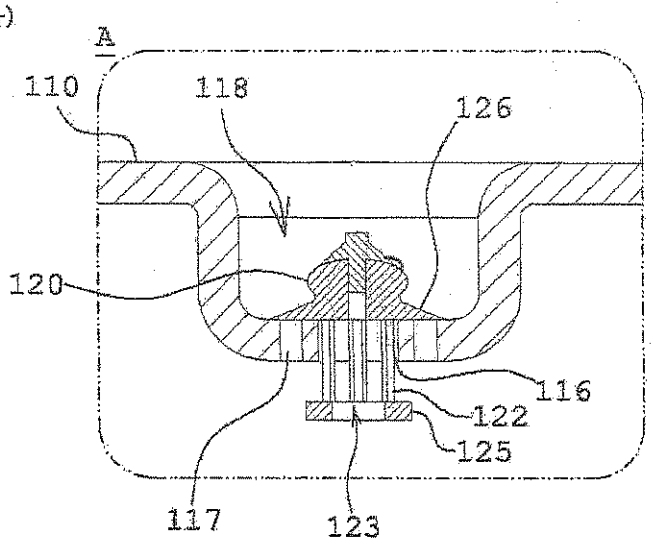
A
110
118
126
120
116
122
125
117
123

(나)

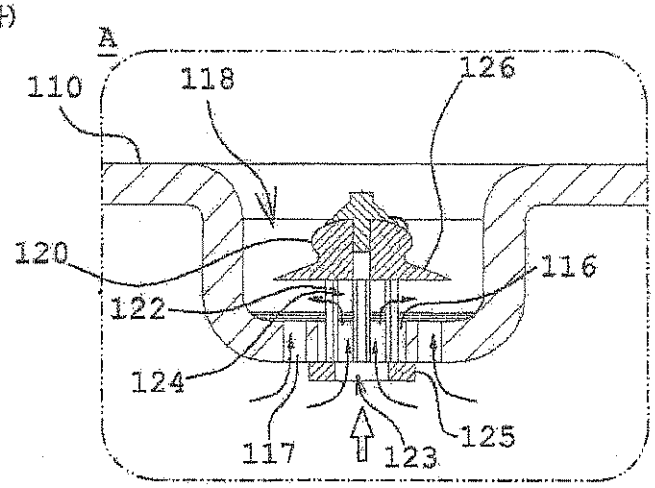
A
110
118
126
120
116
122
124
117
123
125