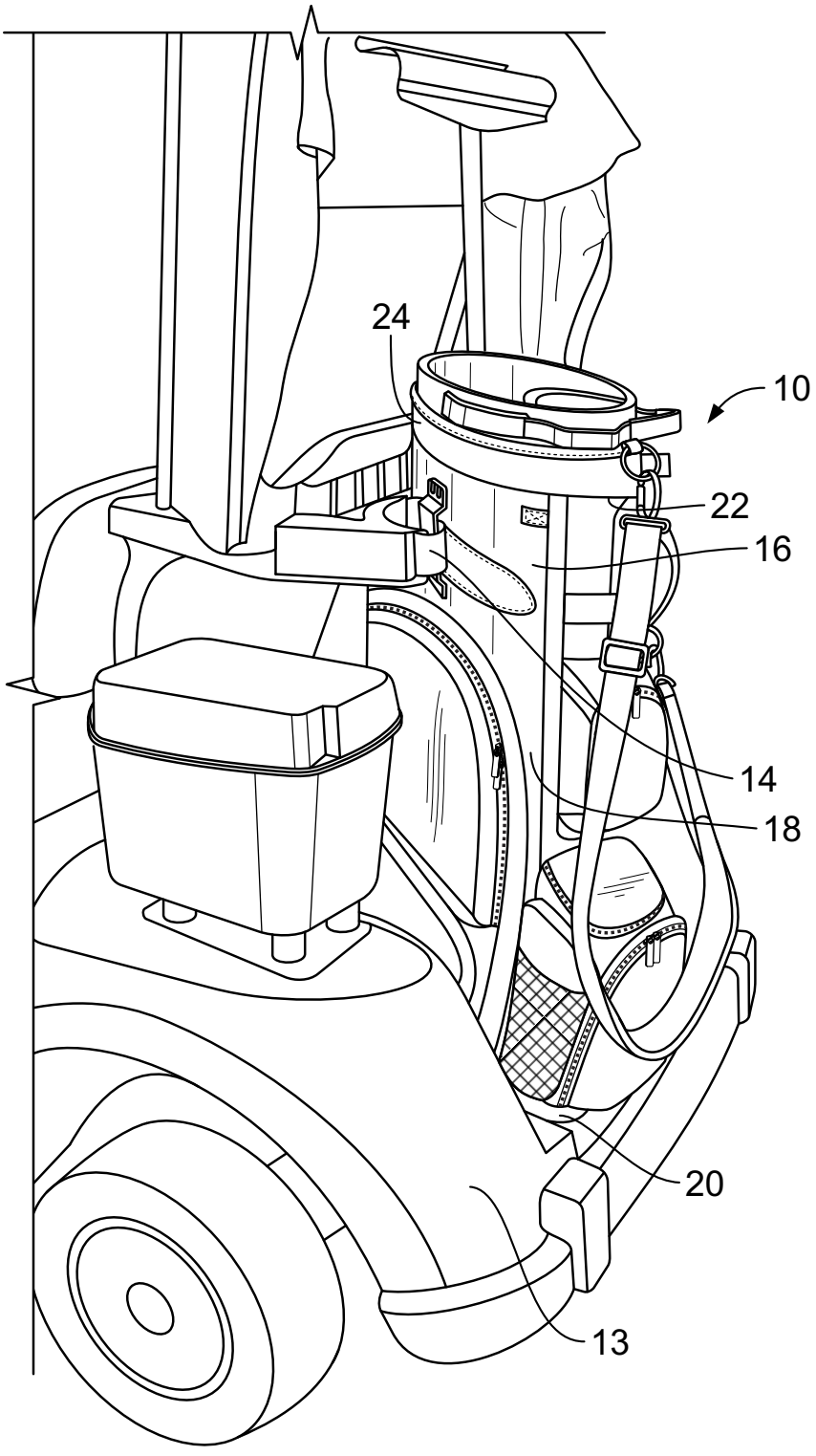

FIG. 1

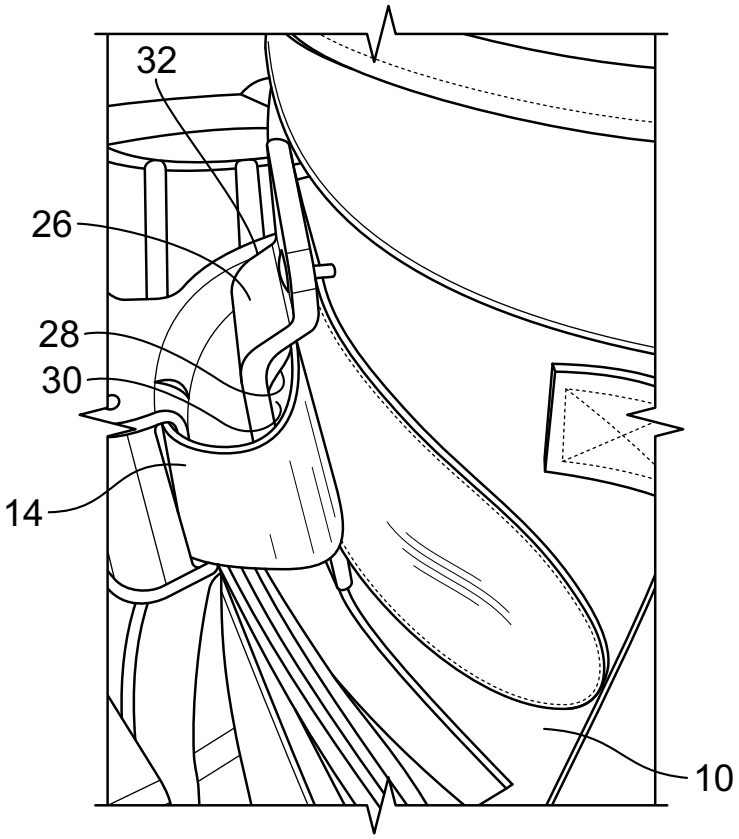

FIG. 2

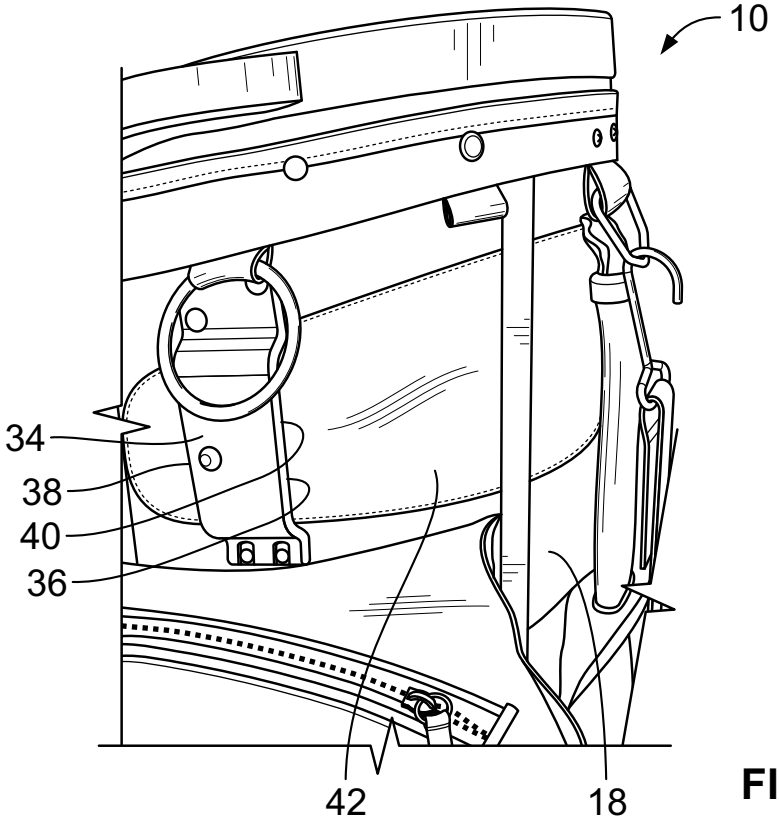

FIG. 3

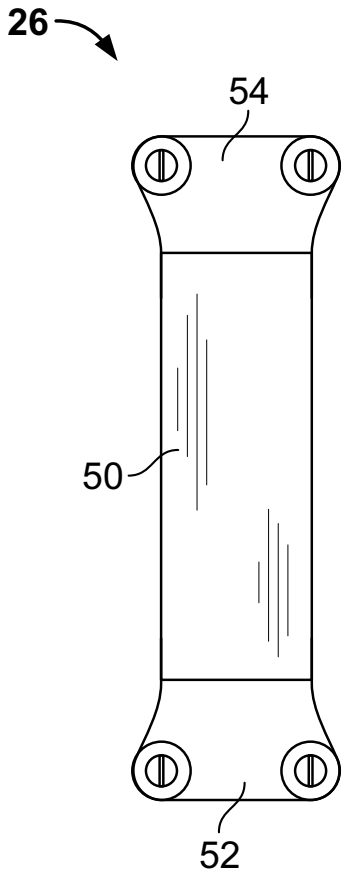

FIG. 4

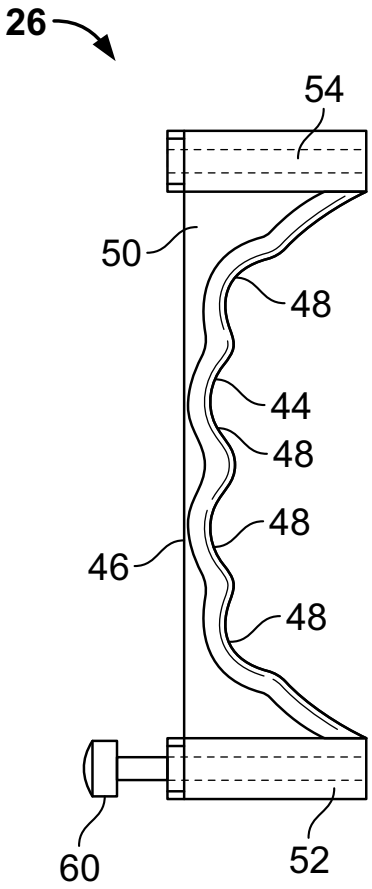

FIG. 5

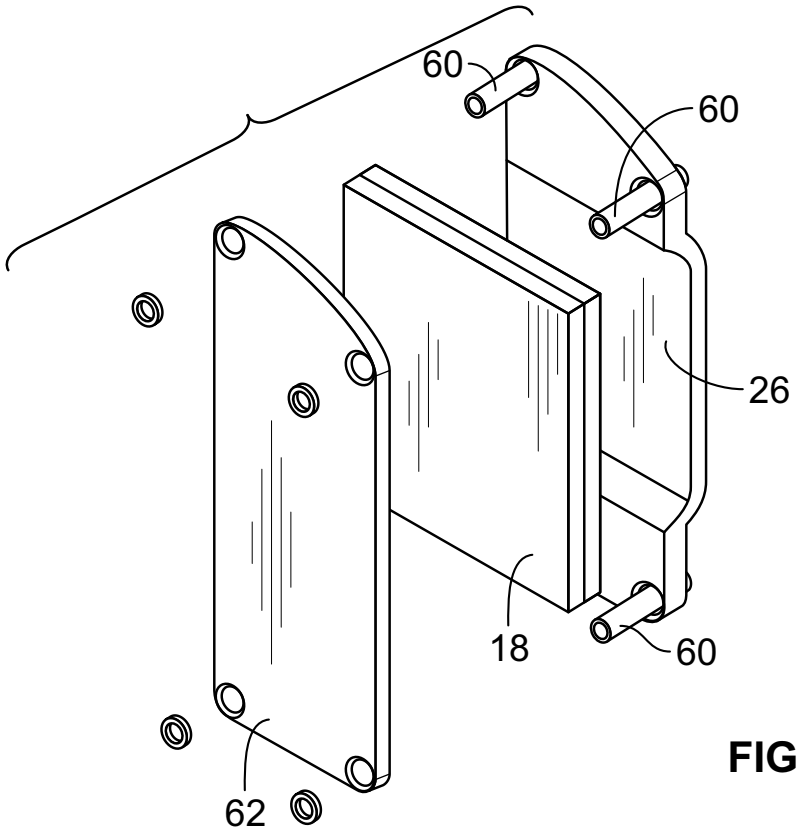

FIG. 6

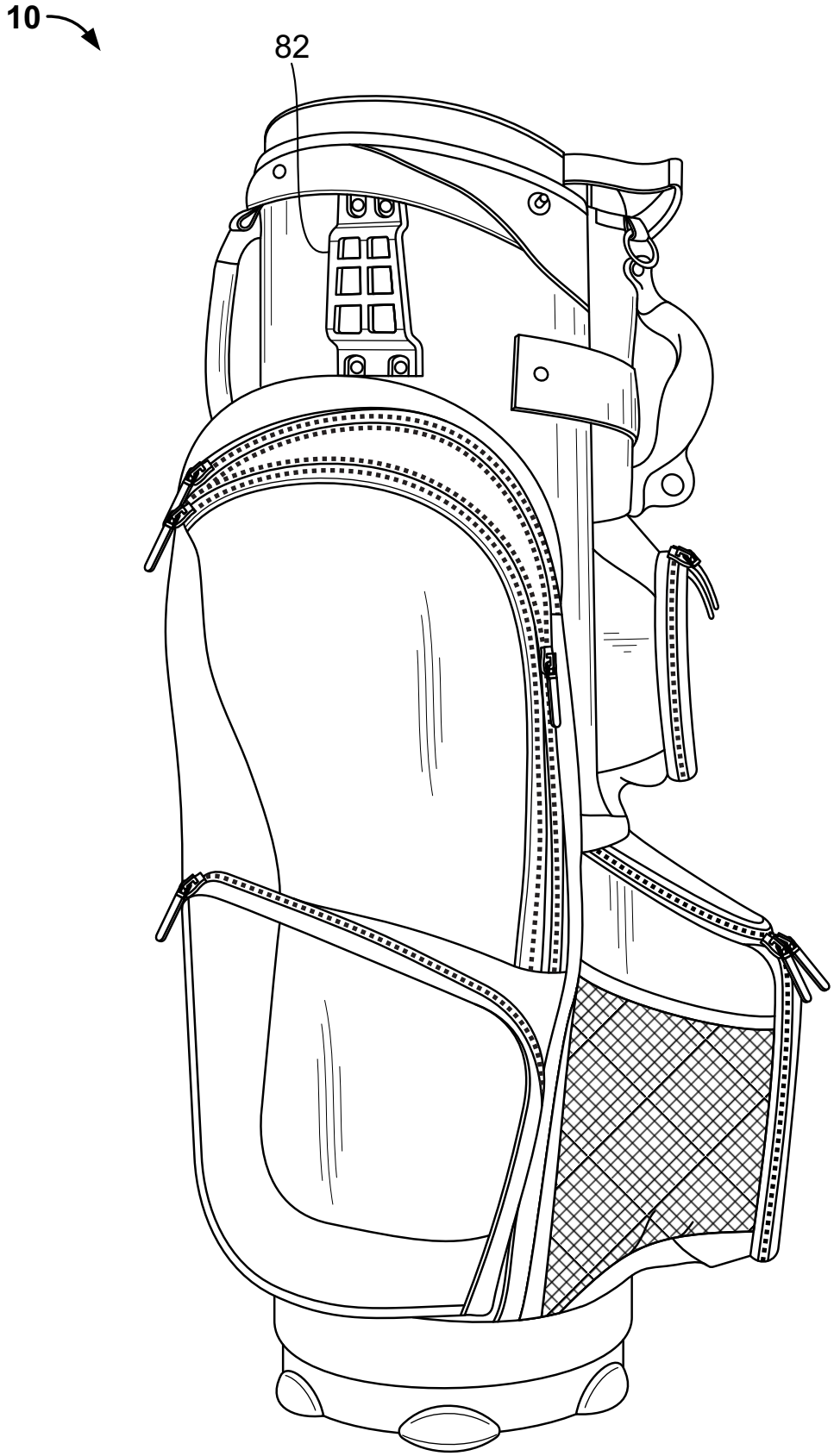

FIG. 7

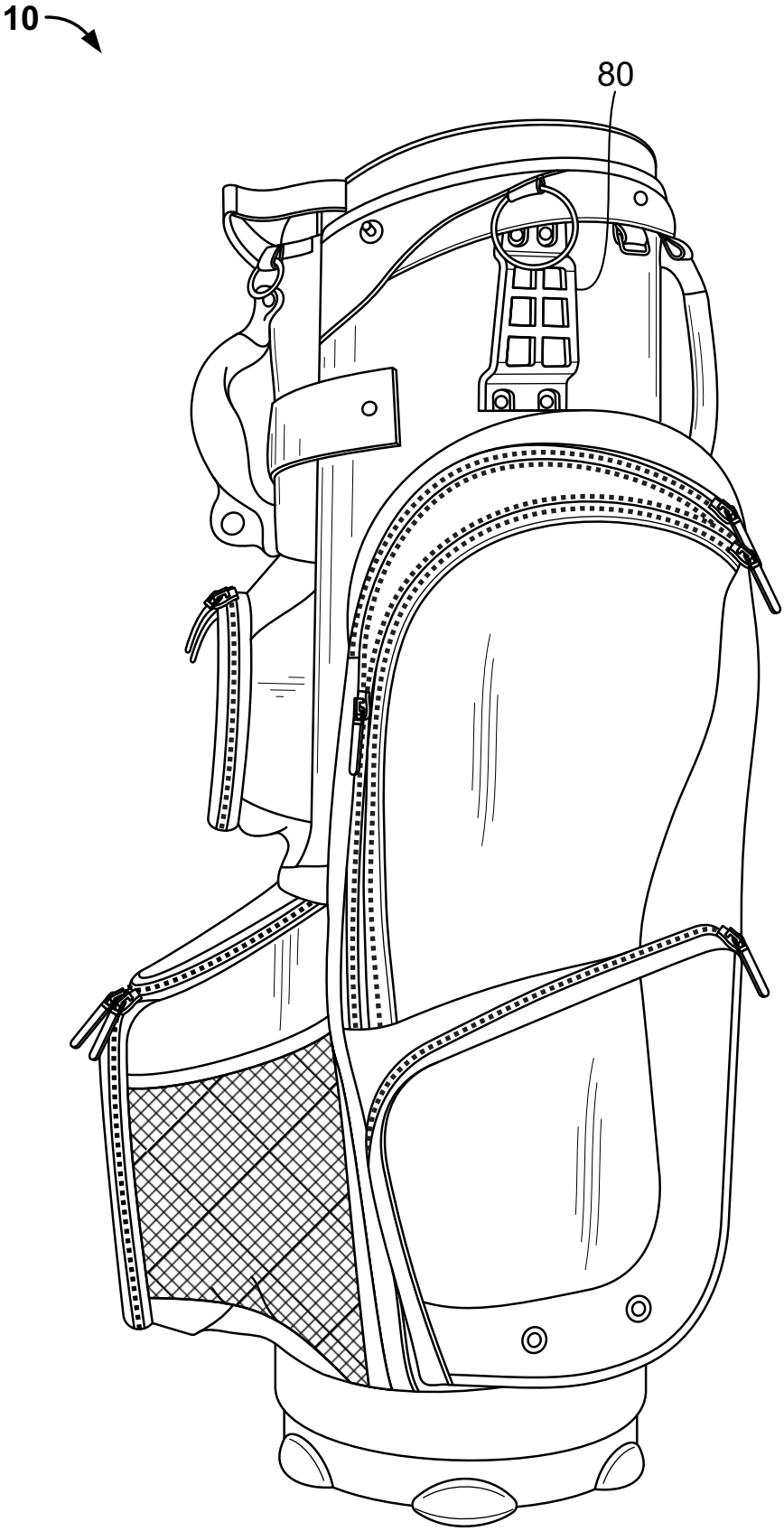

FIG. 8

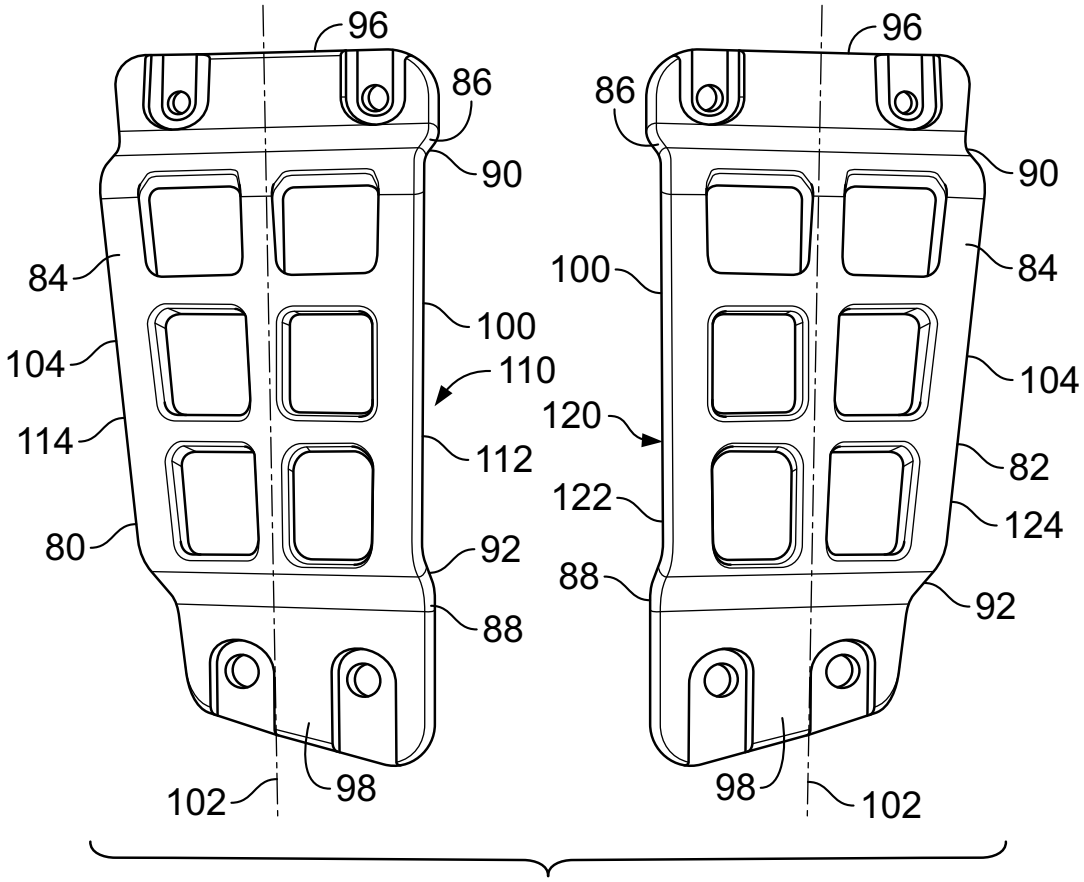
96
86
90
84
100
104
110
114
112
80
92
88
102
98
96
86
90
100
84
104
120
82
122
124
88
92
98
102

FIG. 9

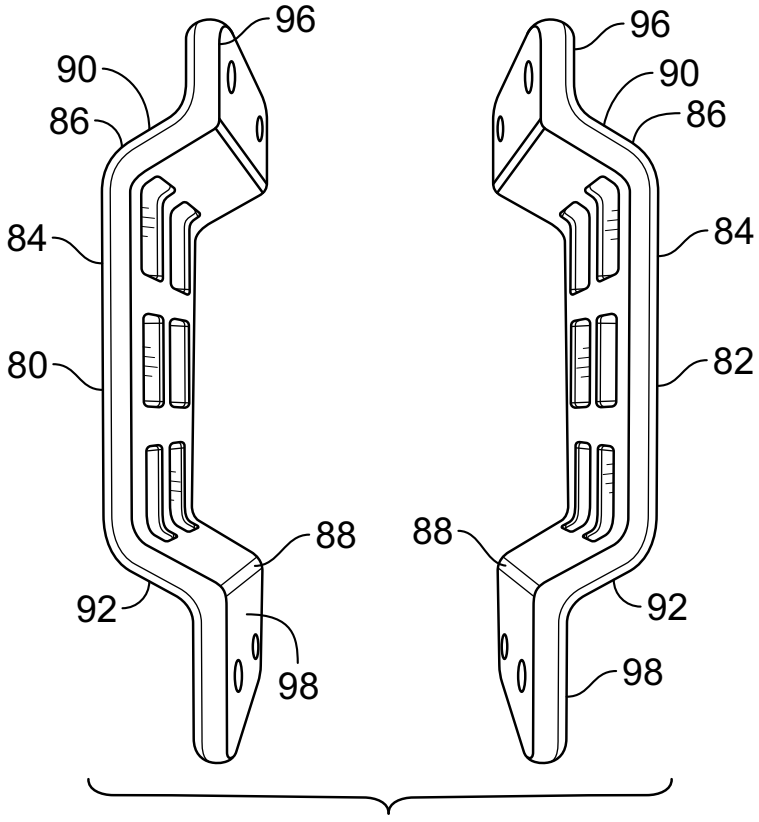
96
90
86
84
80
88
92
98
96
90
86
84
82
88
92
98

FIG. 10