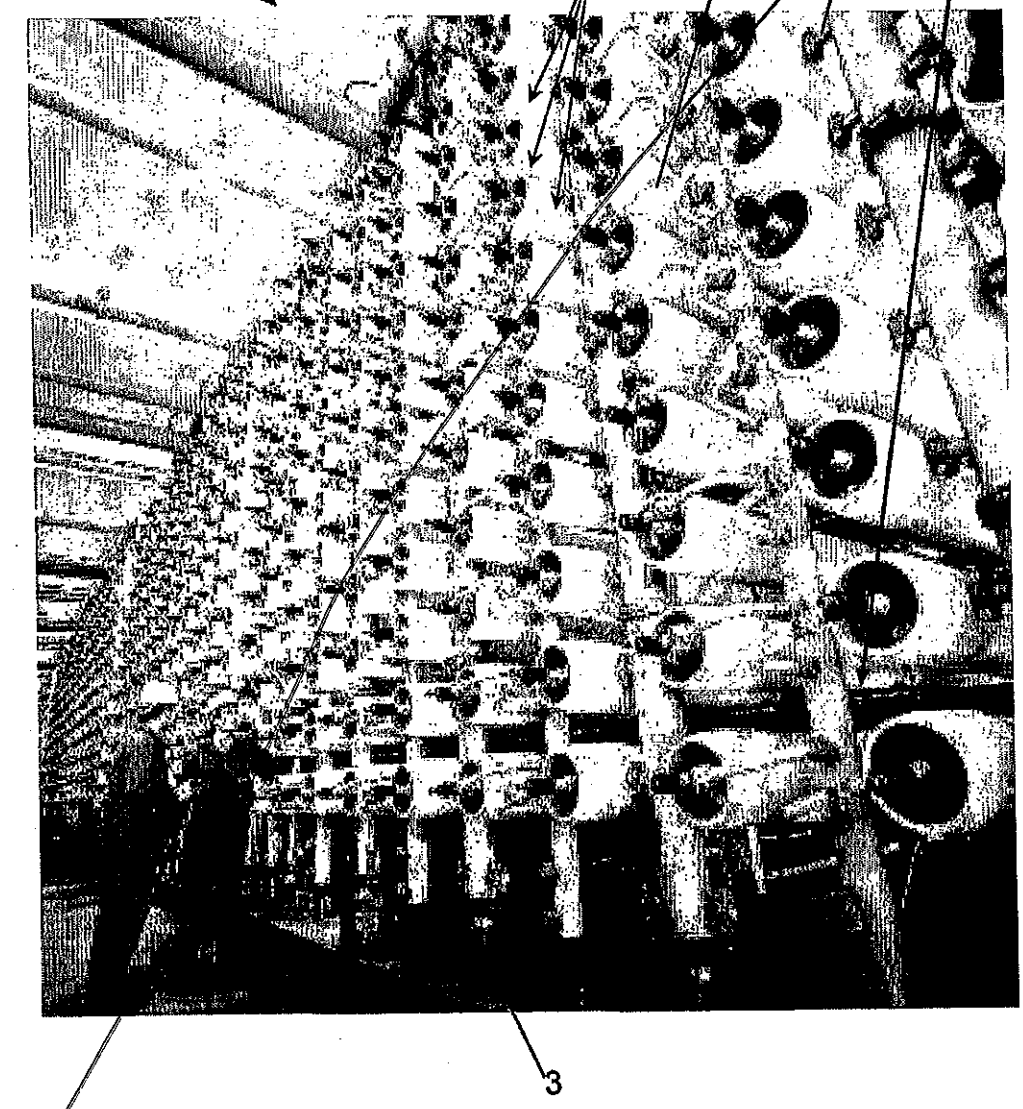

FIG. 1

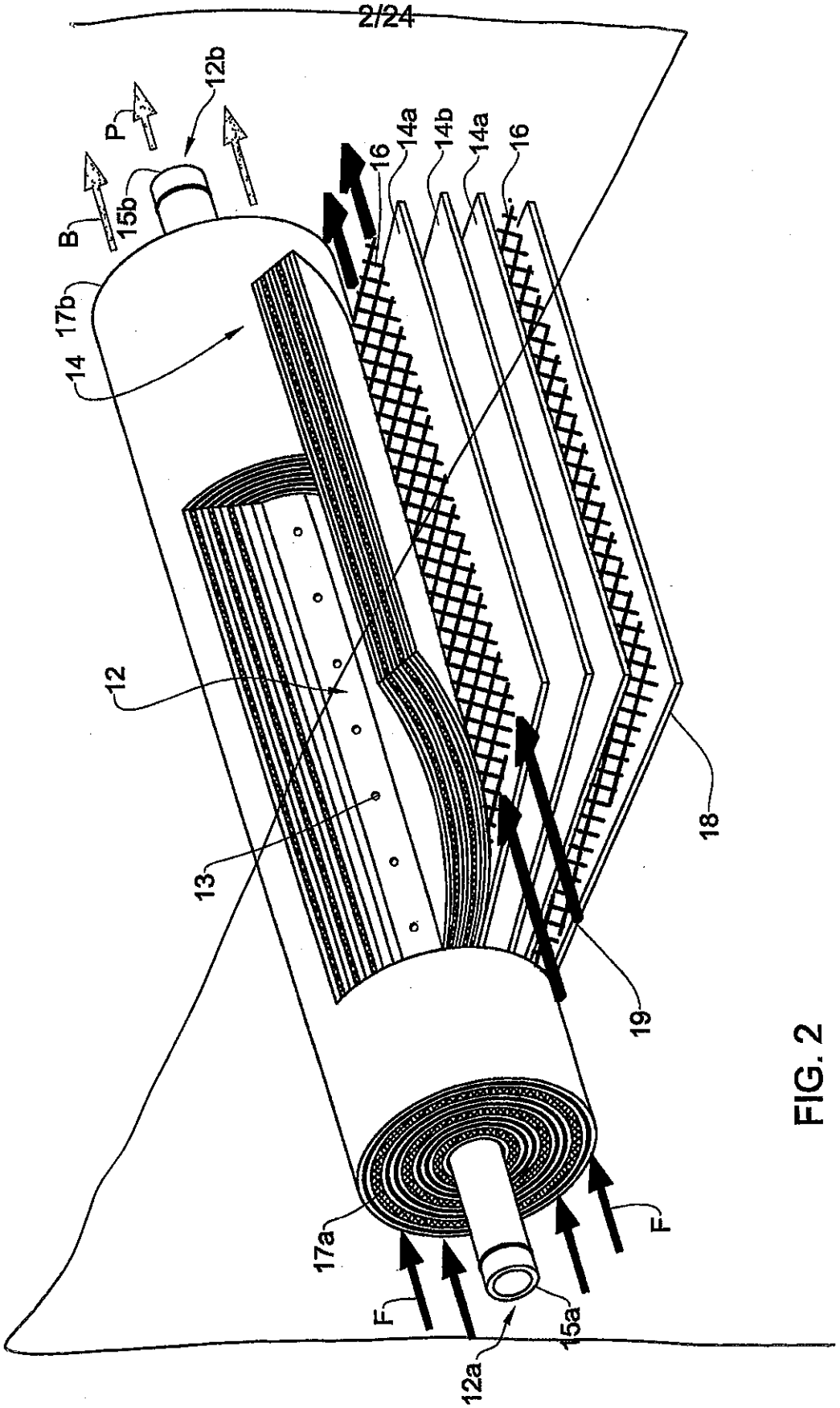

FIG. 2

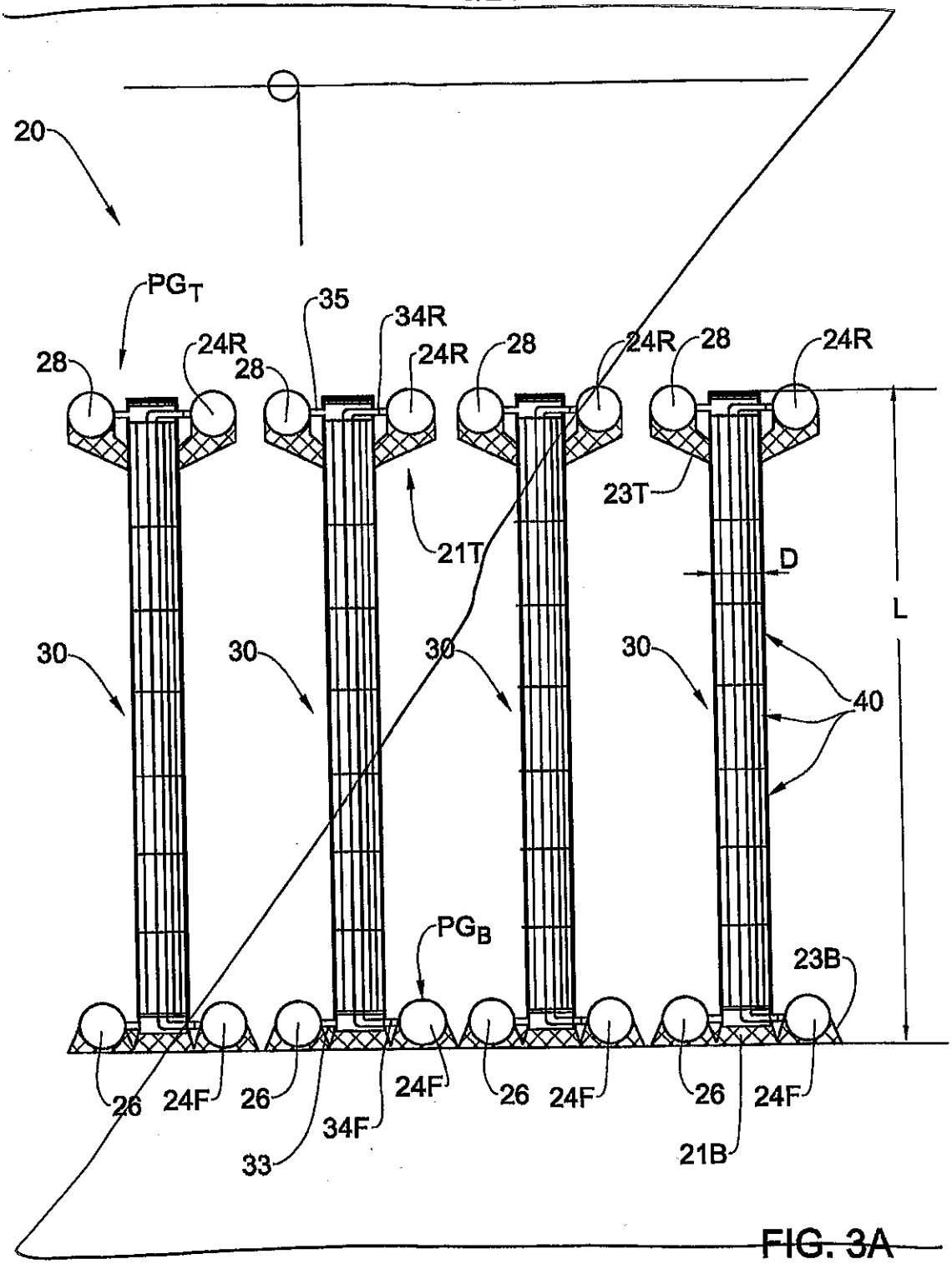
20
PG_T
35
34R
28
24R
28
24R
28
24R
28
24R
23T
21T
D
L
30
30
30
30
40
PG_B
23B
26
24F
26
34F
24F
26
24F
26
24F
33
21B

FIG. 3A

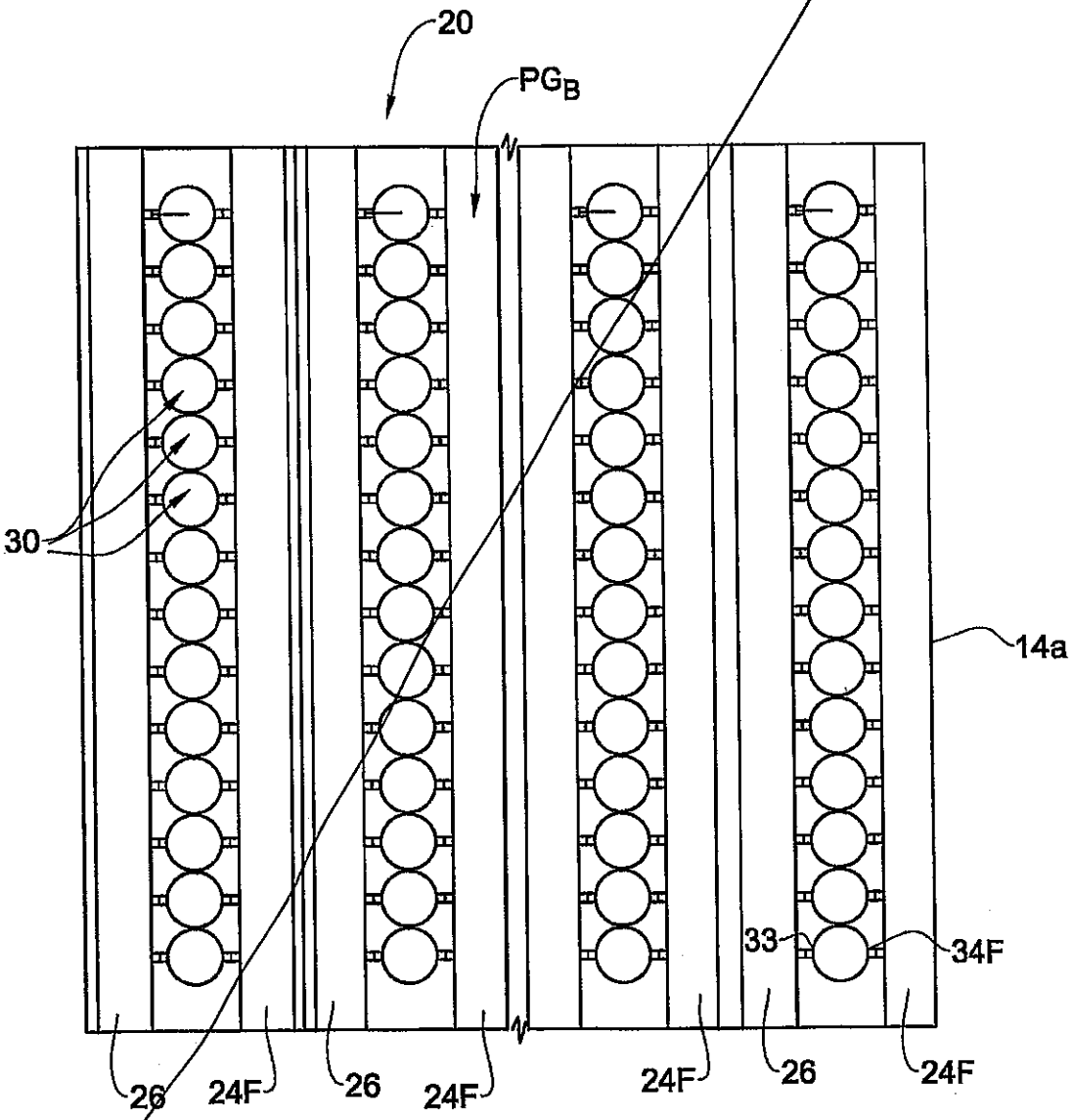

FIG. 3B

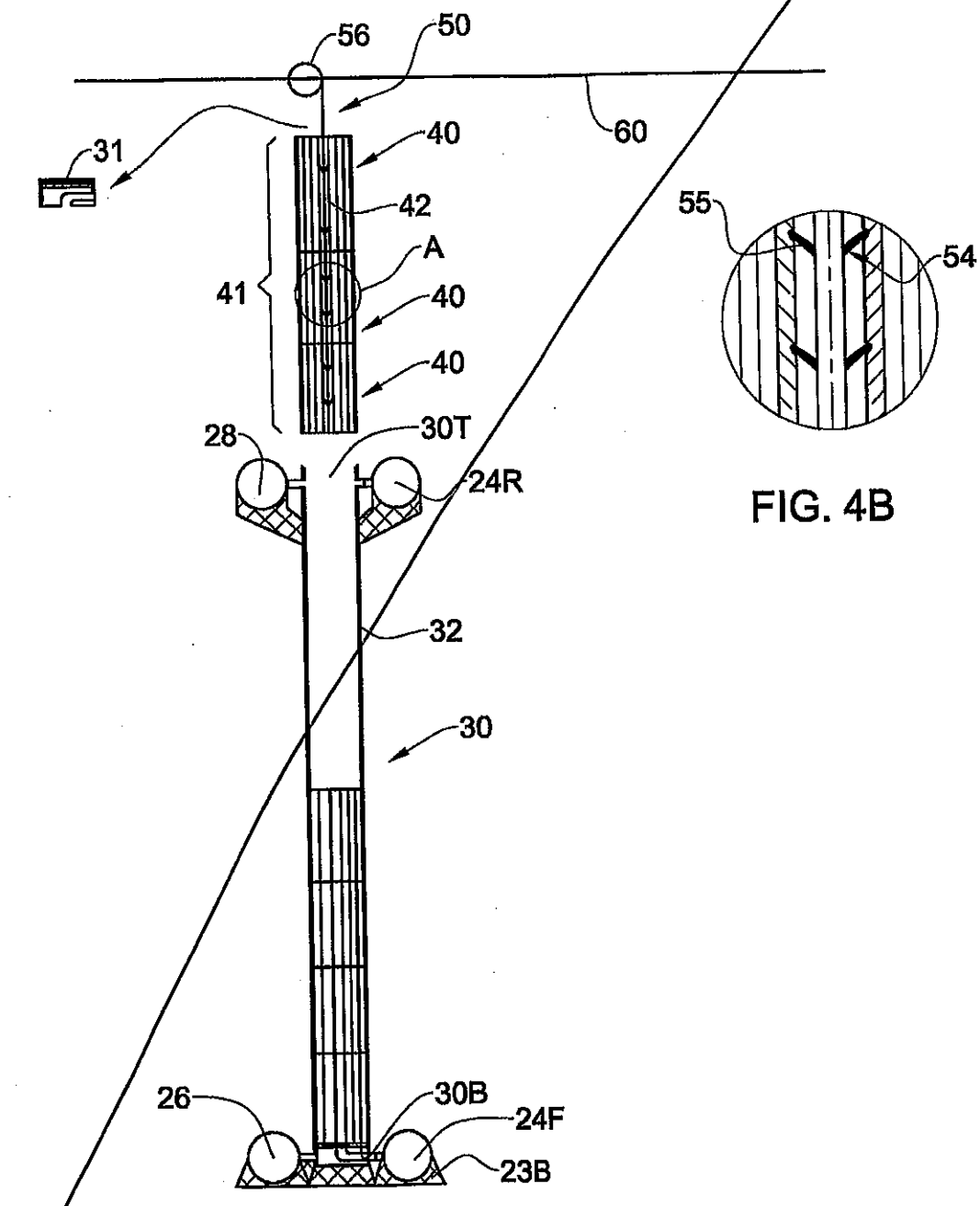

FIG. 4A

FIG. 4B

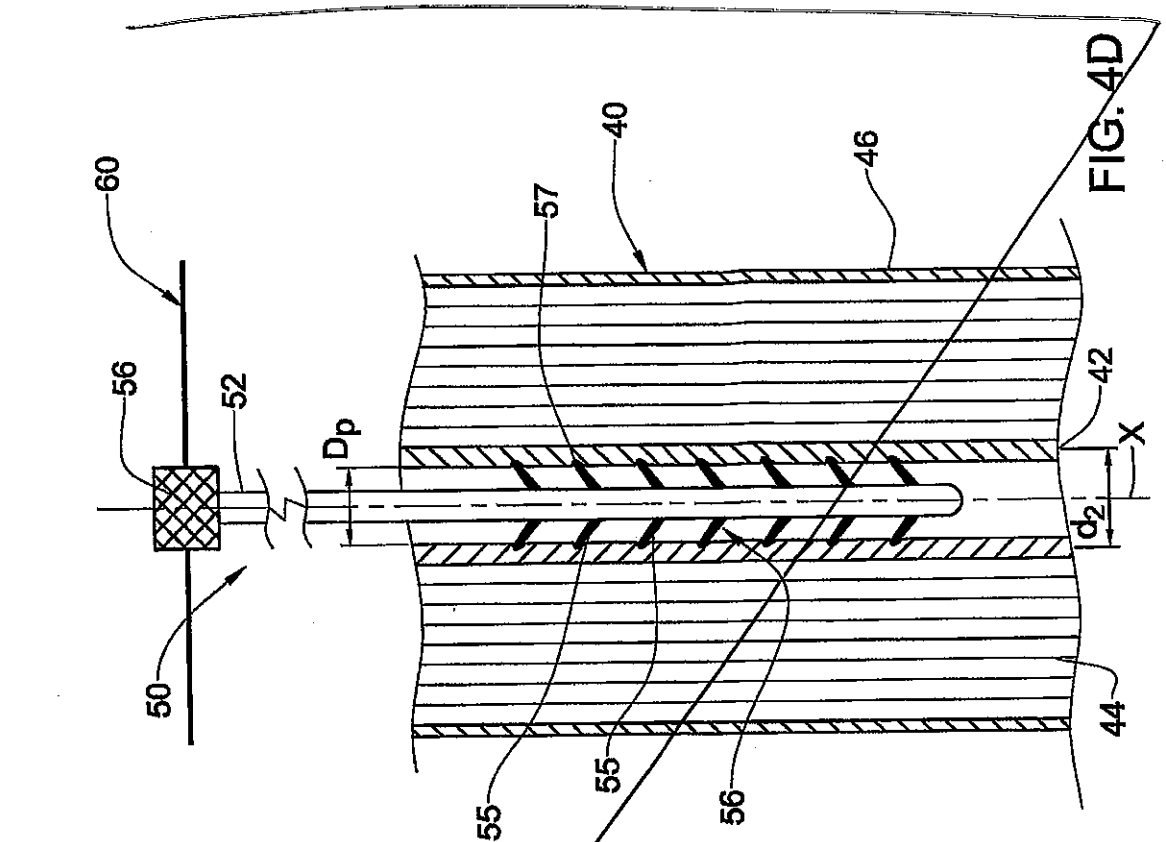
60
56
52
50
Dp
57
40
46
42
X
d2
44
55
55
56

FIG. 4D

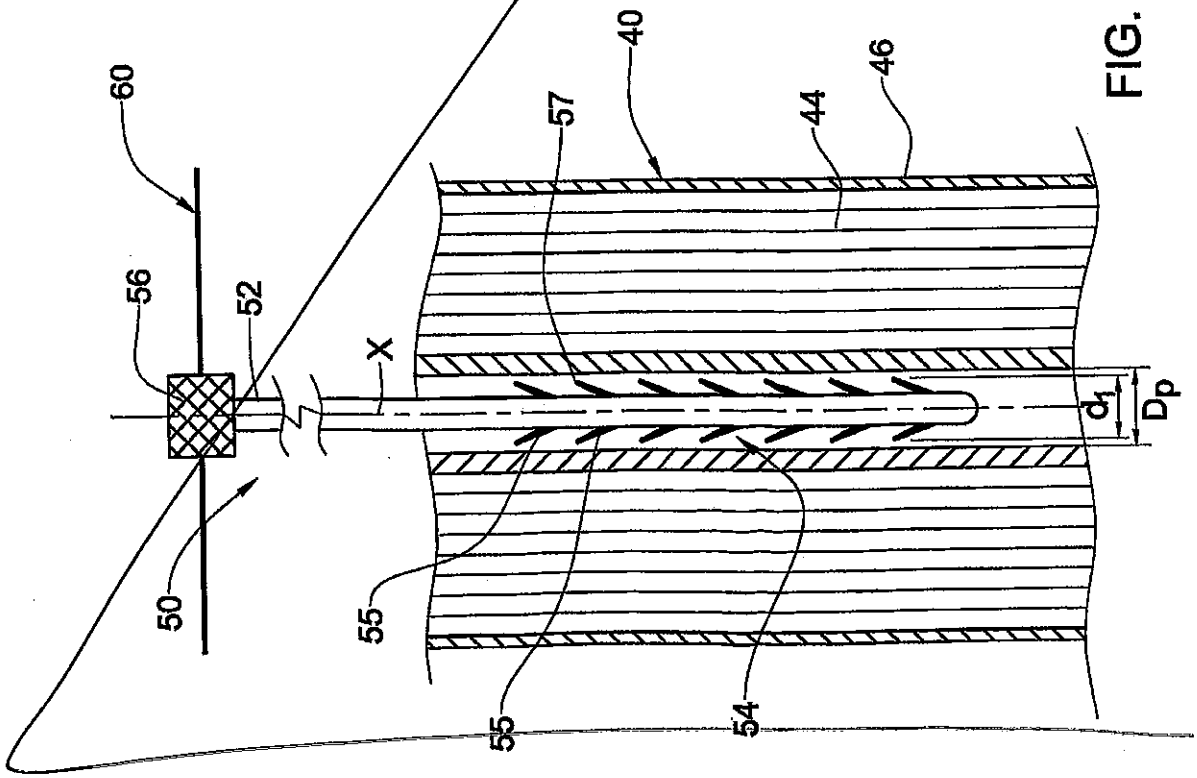
60
56
52
50
X
57
40
44
46
d1
Dp
55
55
54

FIG. 4C

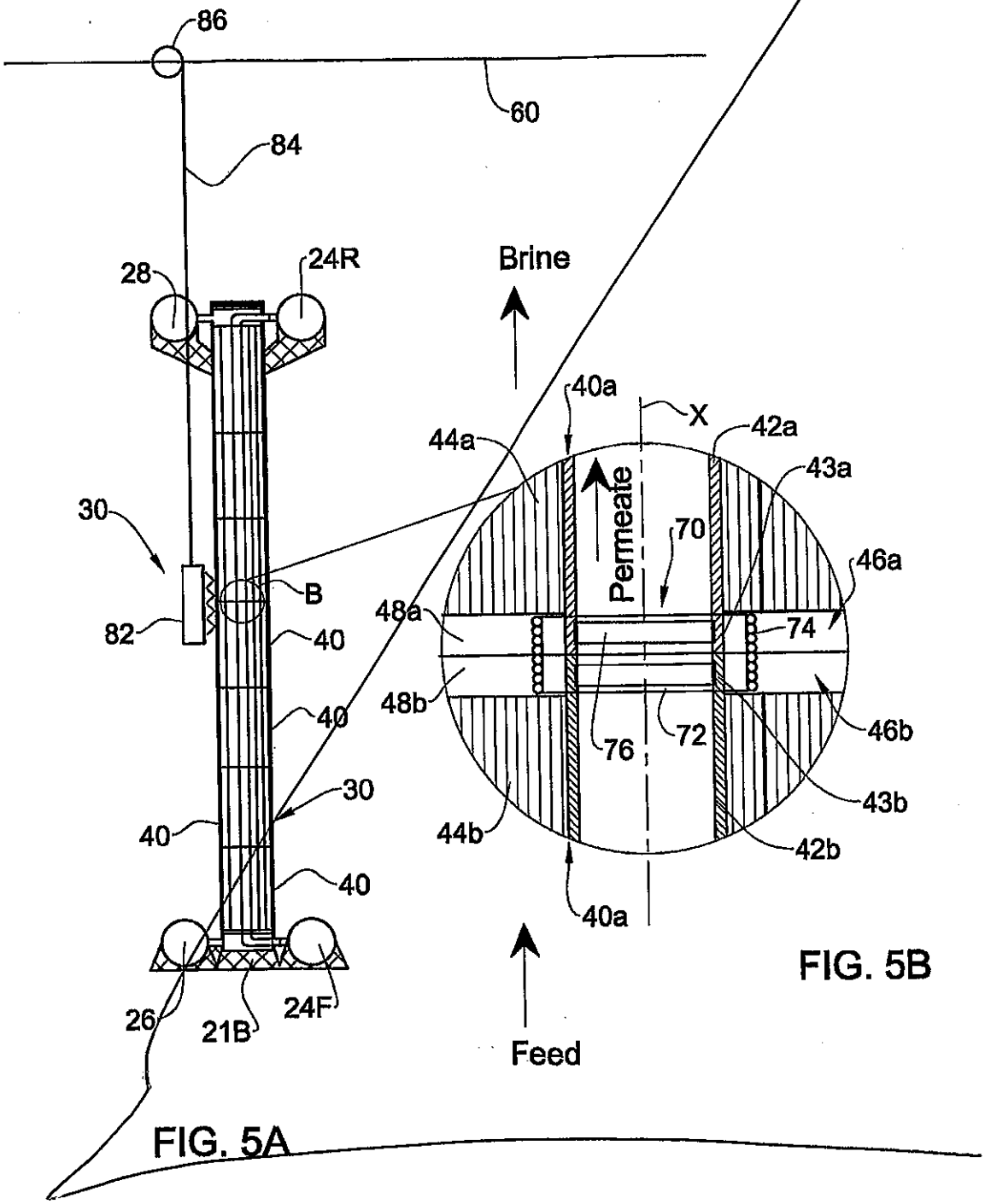
86
60
84
28
24R
30
82
B
40
40
30
40
40
26
21B
24F
Brine
Feed
Permeate
40a
X
42a
44a
43a
70
46a
48a
74
48b
76
72
46b
43b
44b
42b
40a

FIG. 5A

FIG. 5B

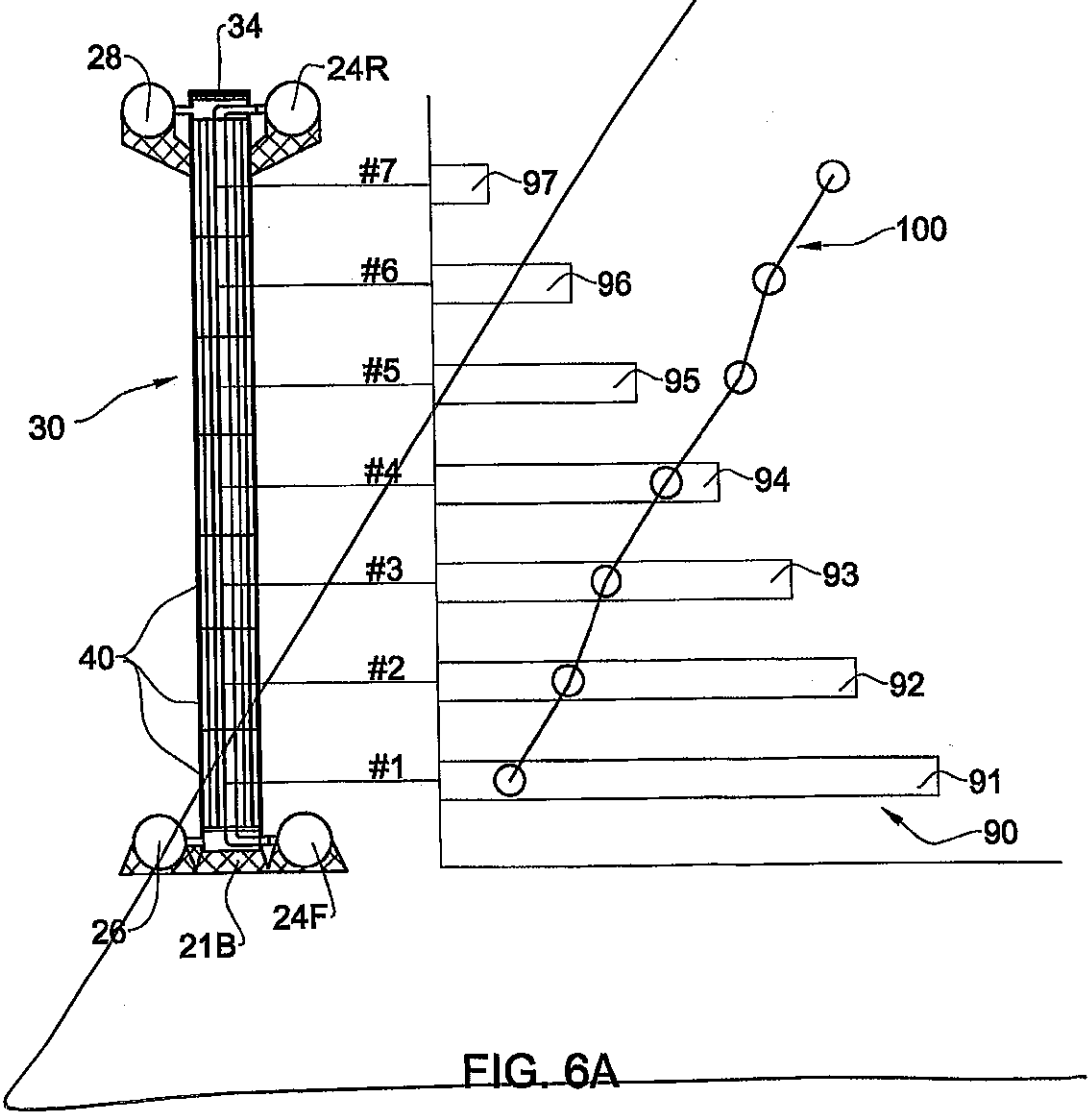

FIG. 6A

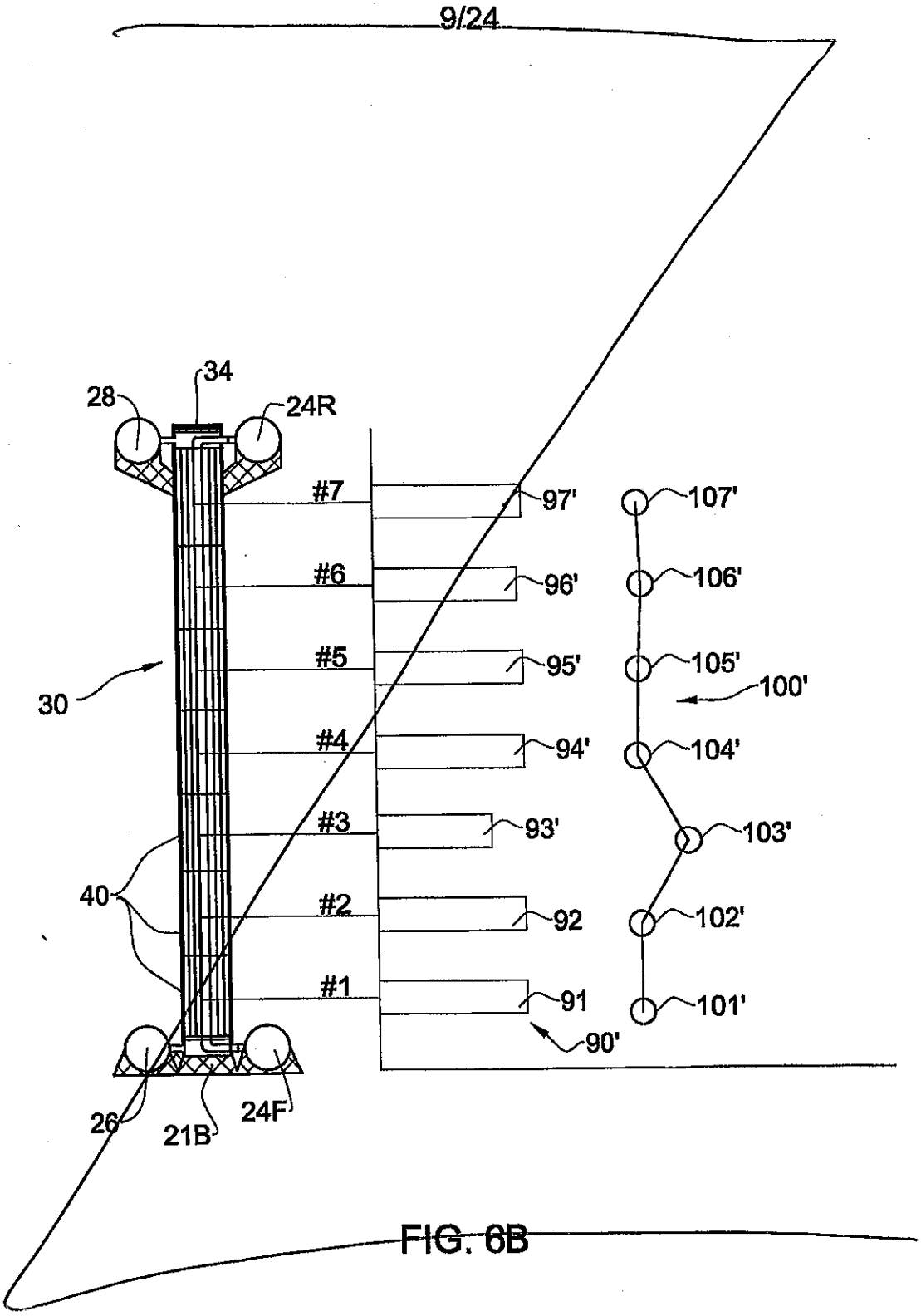
34
28
24R
#7
97'
107'
#6
96'
106'
#5
95'
105'
30
100'
#4
94'
104'
#3
93'
103'
40
#2
92
102'
#1
91
101'
90'
26
21B
24F

FIG. 6B

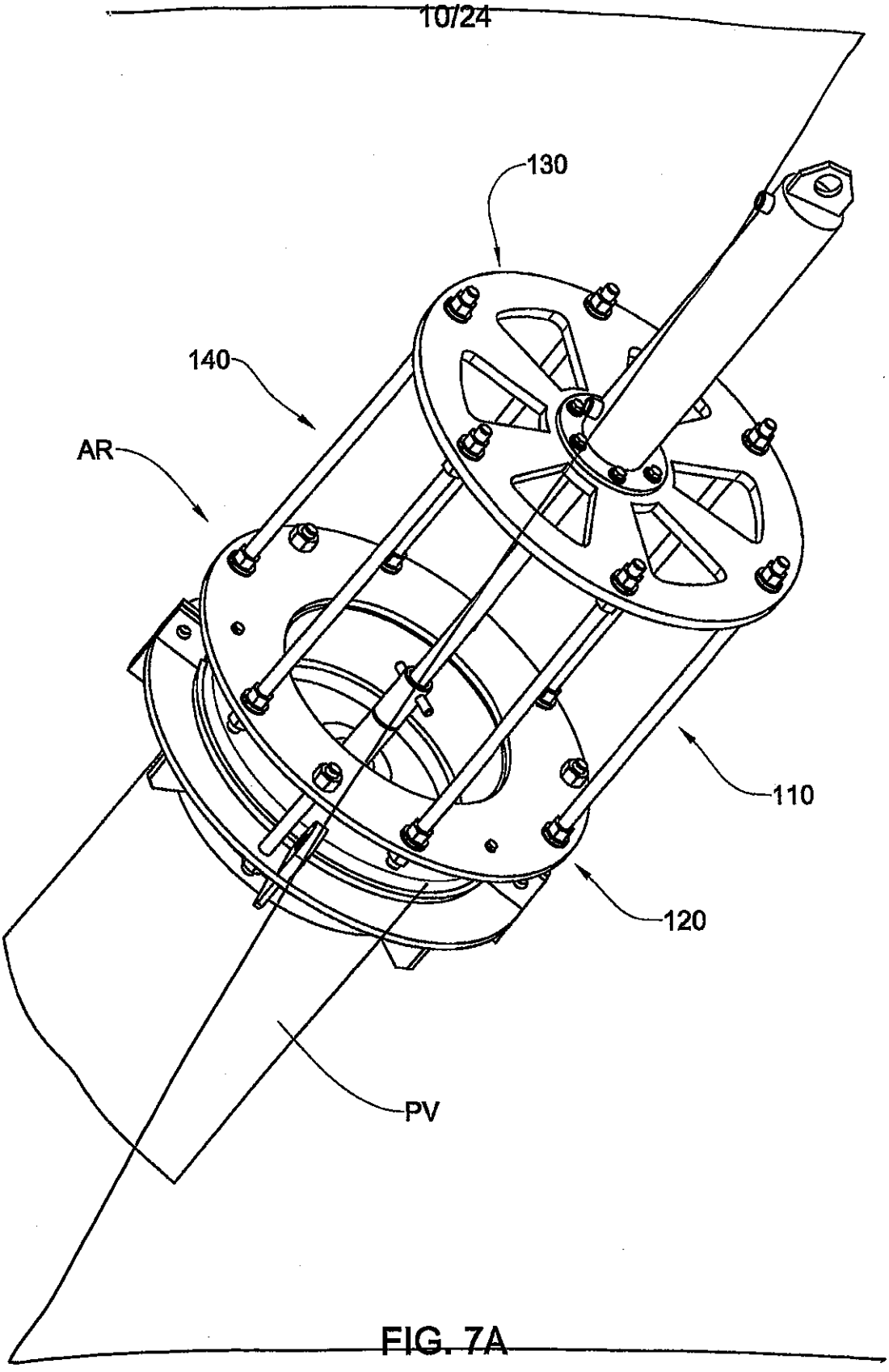

FIG. 7A

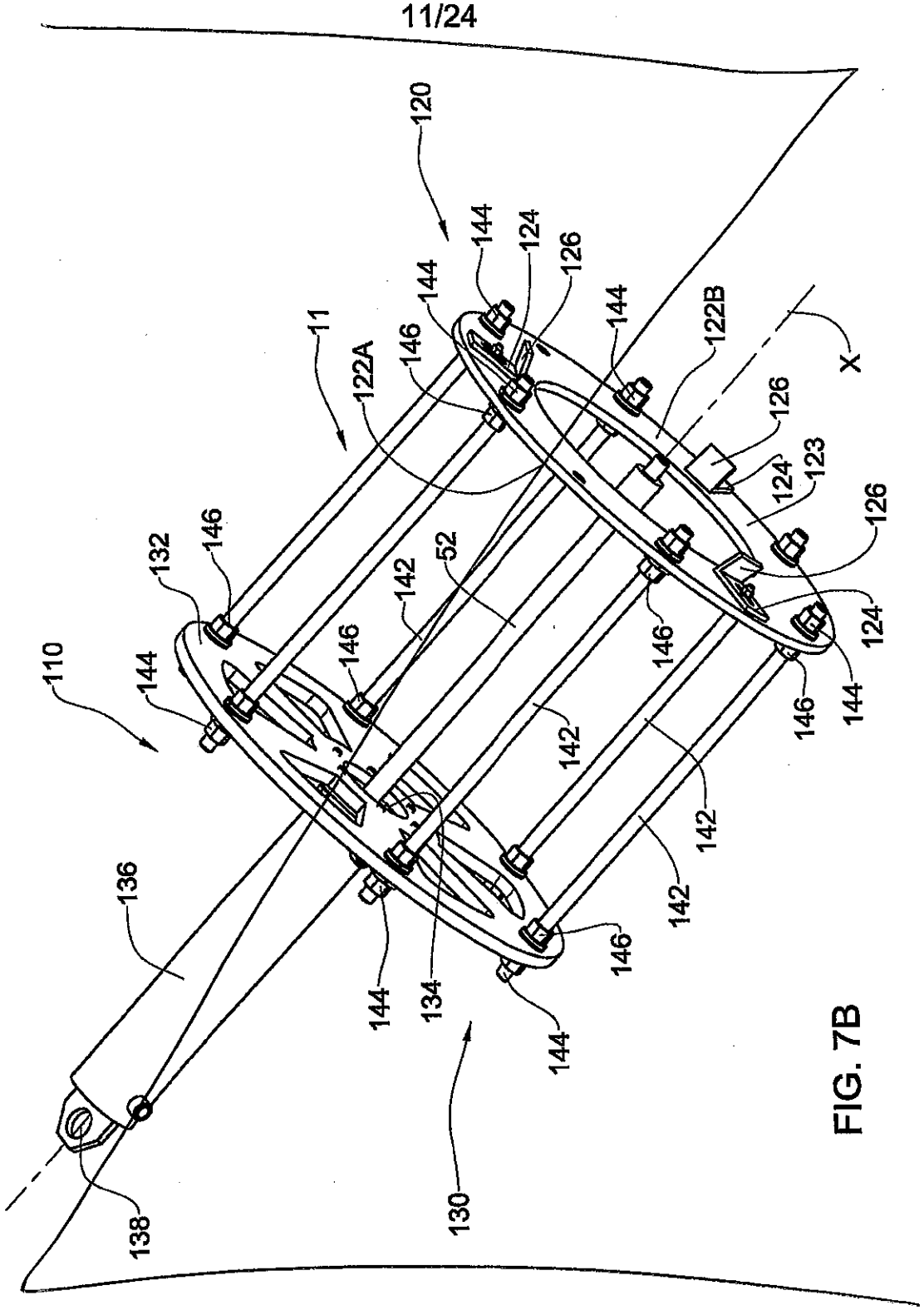
120
144
124
126
144
144
122B
X
11
122A
146
126
124
123
126
132
146
52
142
146
124
110
144
146
146
144
142
142
142
136
146
144
134
144
130
138

FIG. 7B

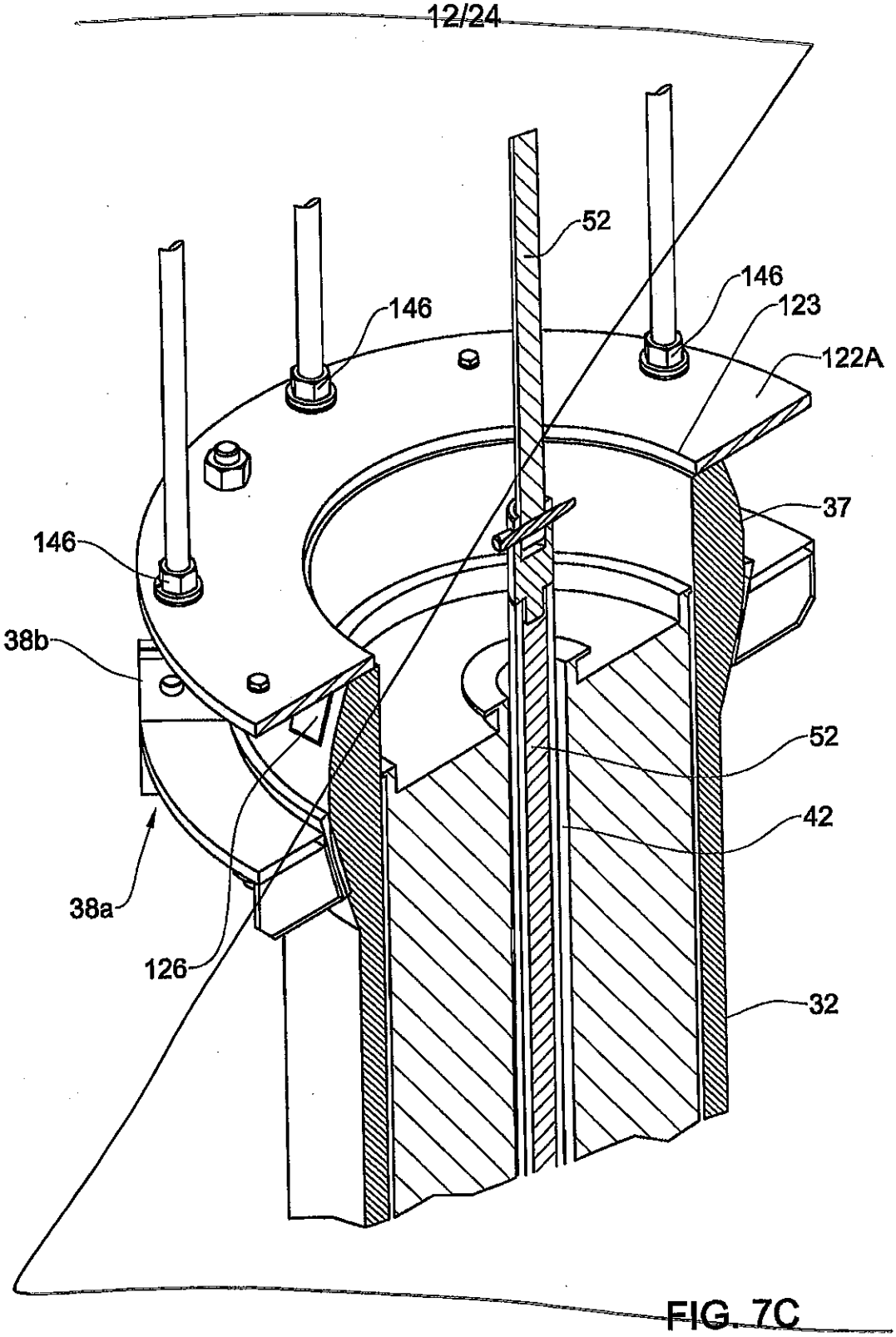

FIG. 7C

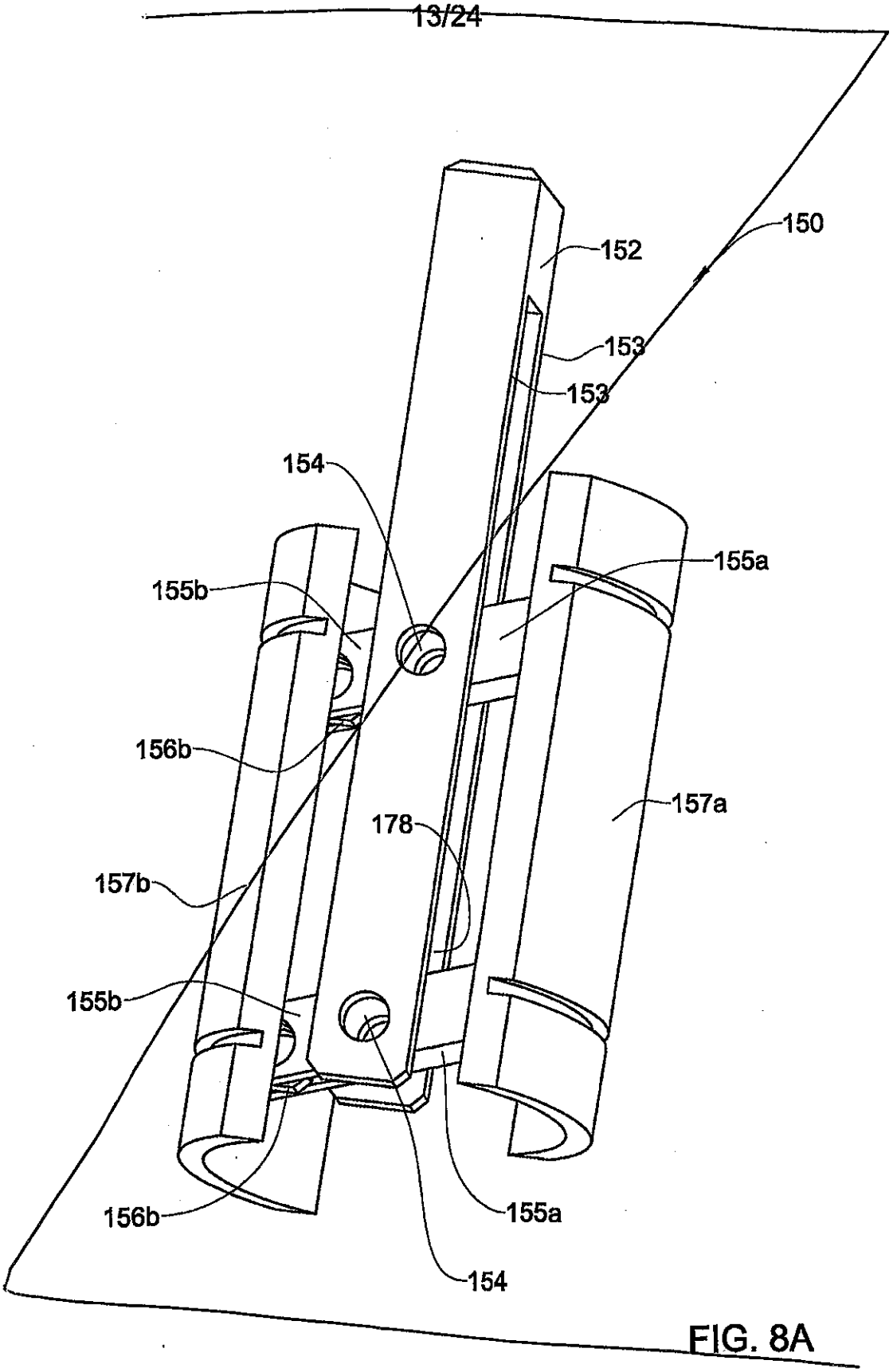
150
152
153
153
154
155a
155b
156b
157a
178
157b
155b
156b
155a
154

FIG. 8A

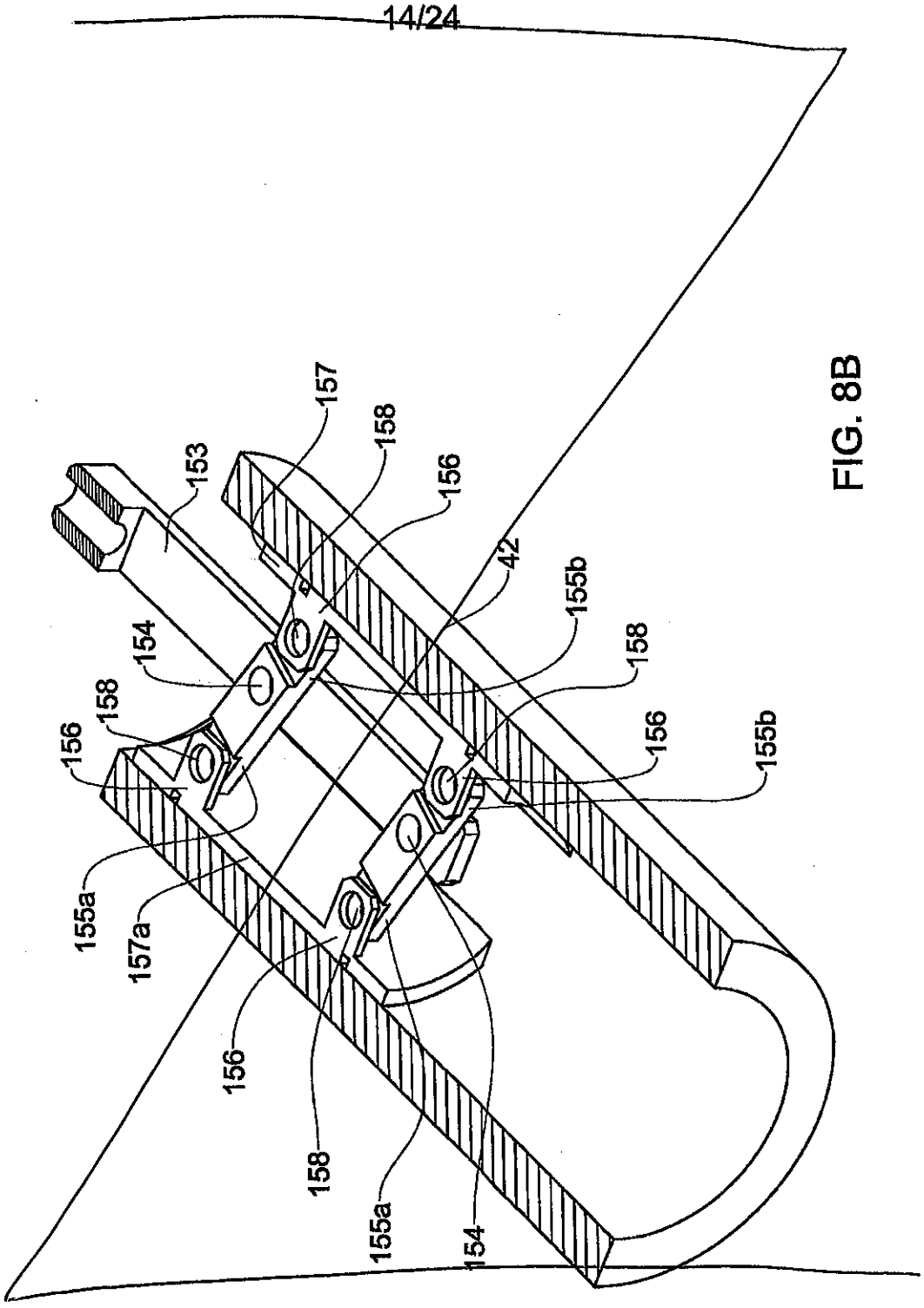
157
158
153
156
42
155b
154
158
158
156
156
155b
155a
157a
156
158
155a
154

FIG. 8B

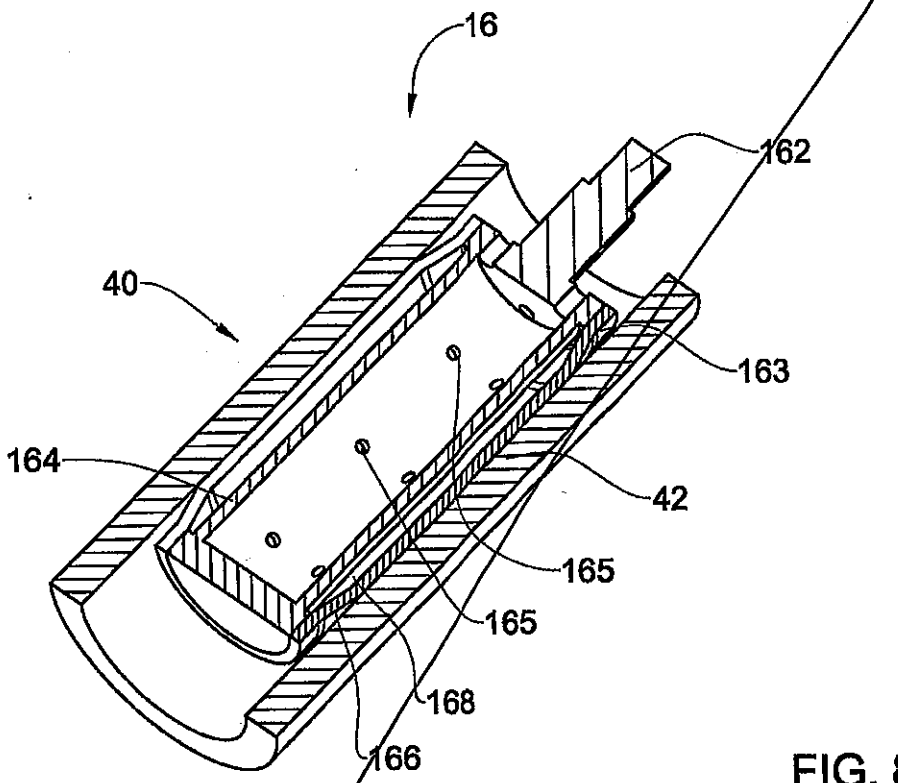
16
162
40
163
164
42
165
165
168
166

FIG. 8C

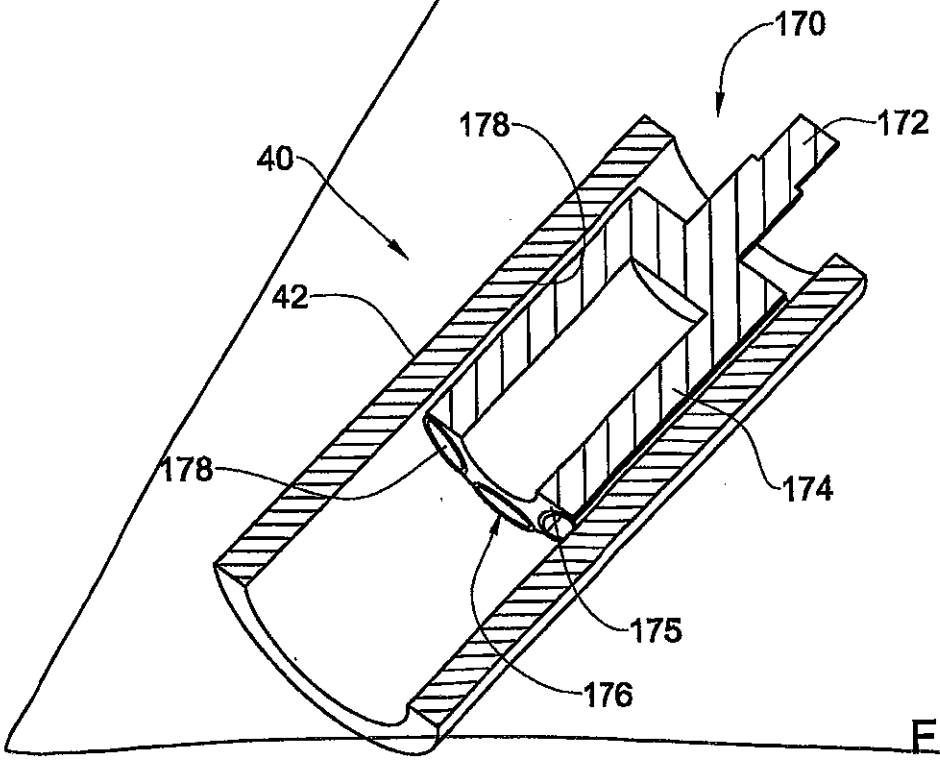
170
178
172
40
42
178
174
175
176

FIG. 8D

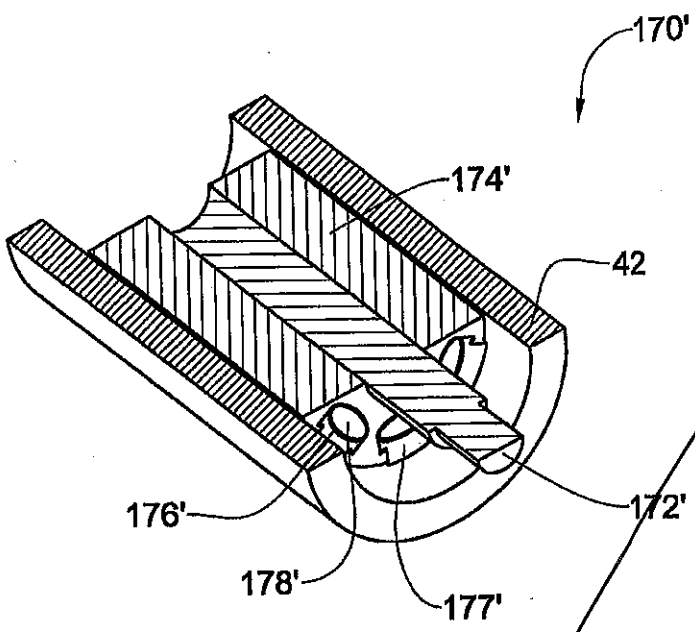

FIG. 8E

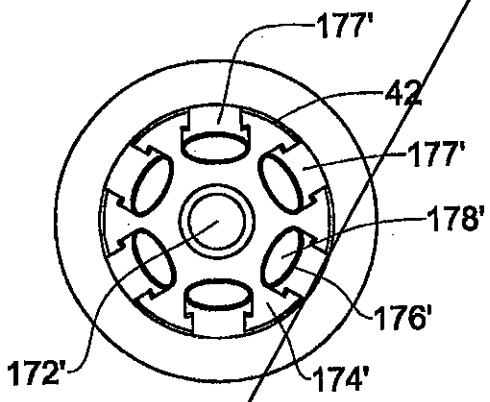

FIG. 8F

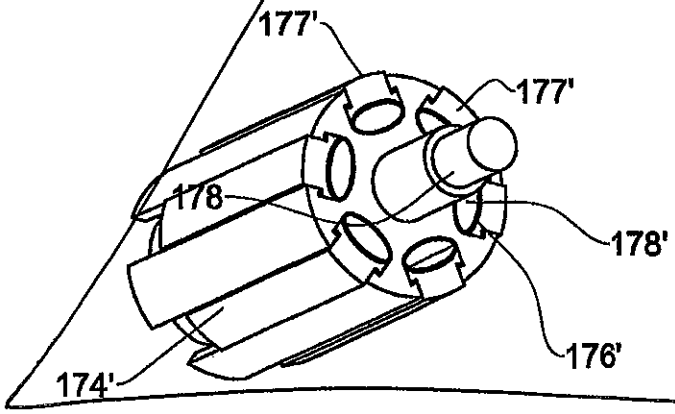

FIG. 8G

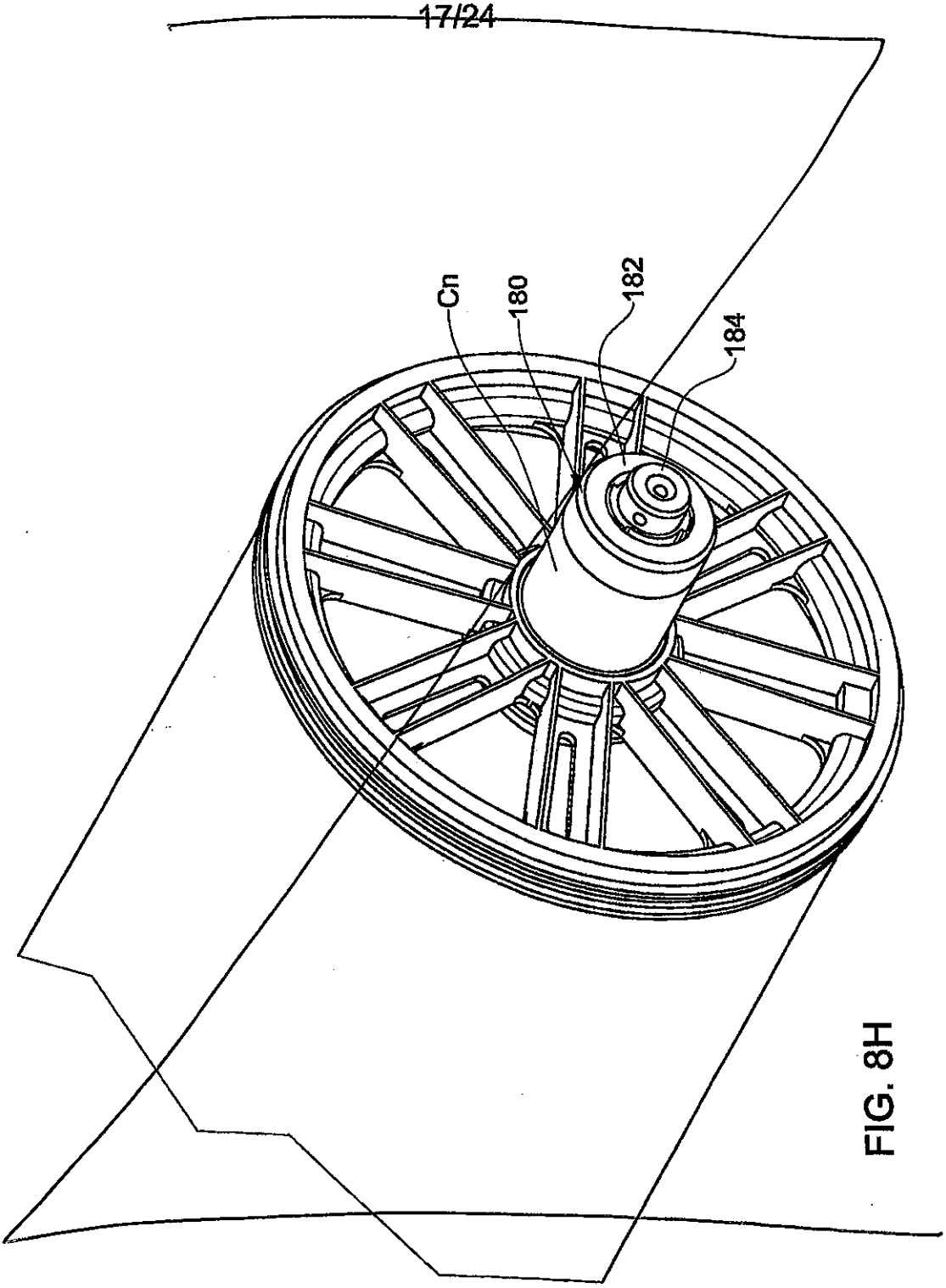

FIG. 8H

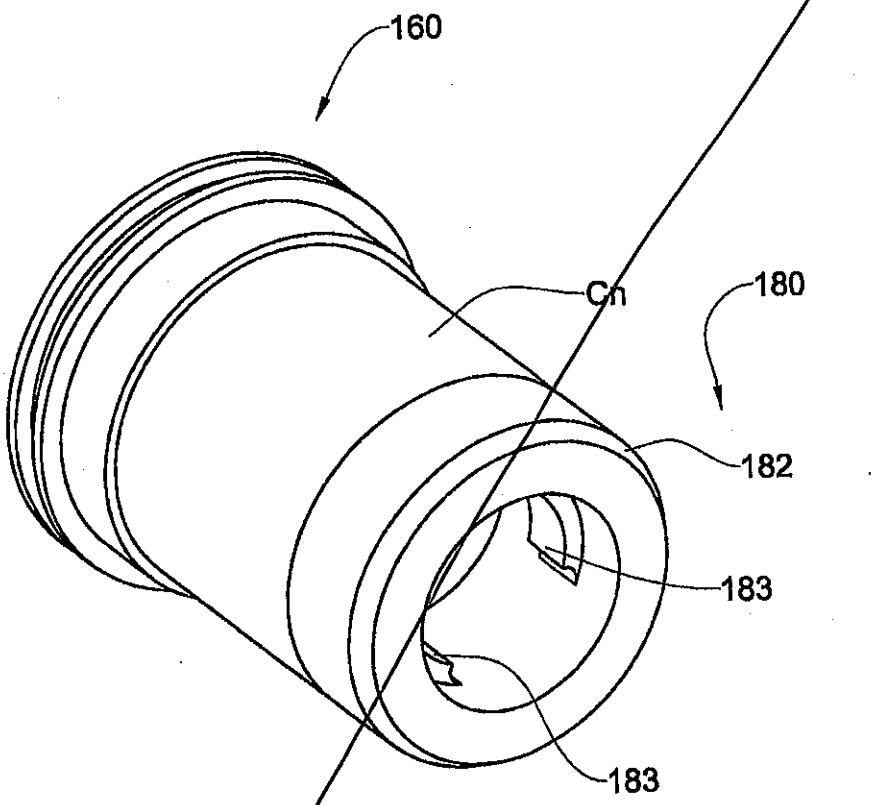

FIG. 8I

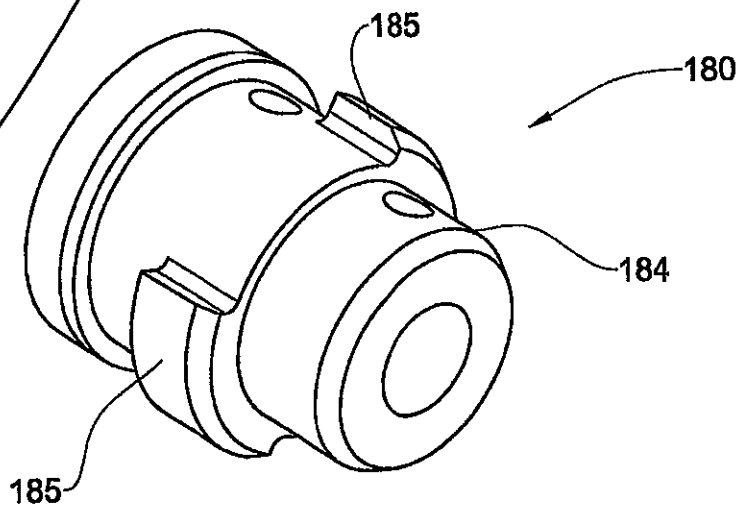

FIG. 8J

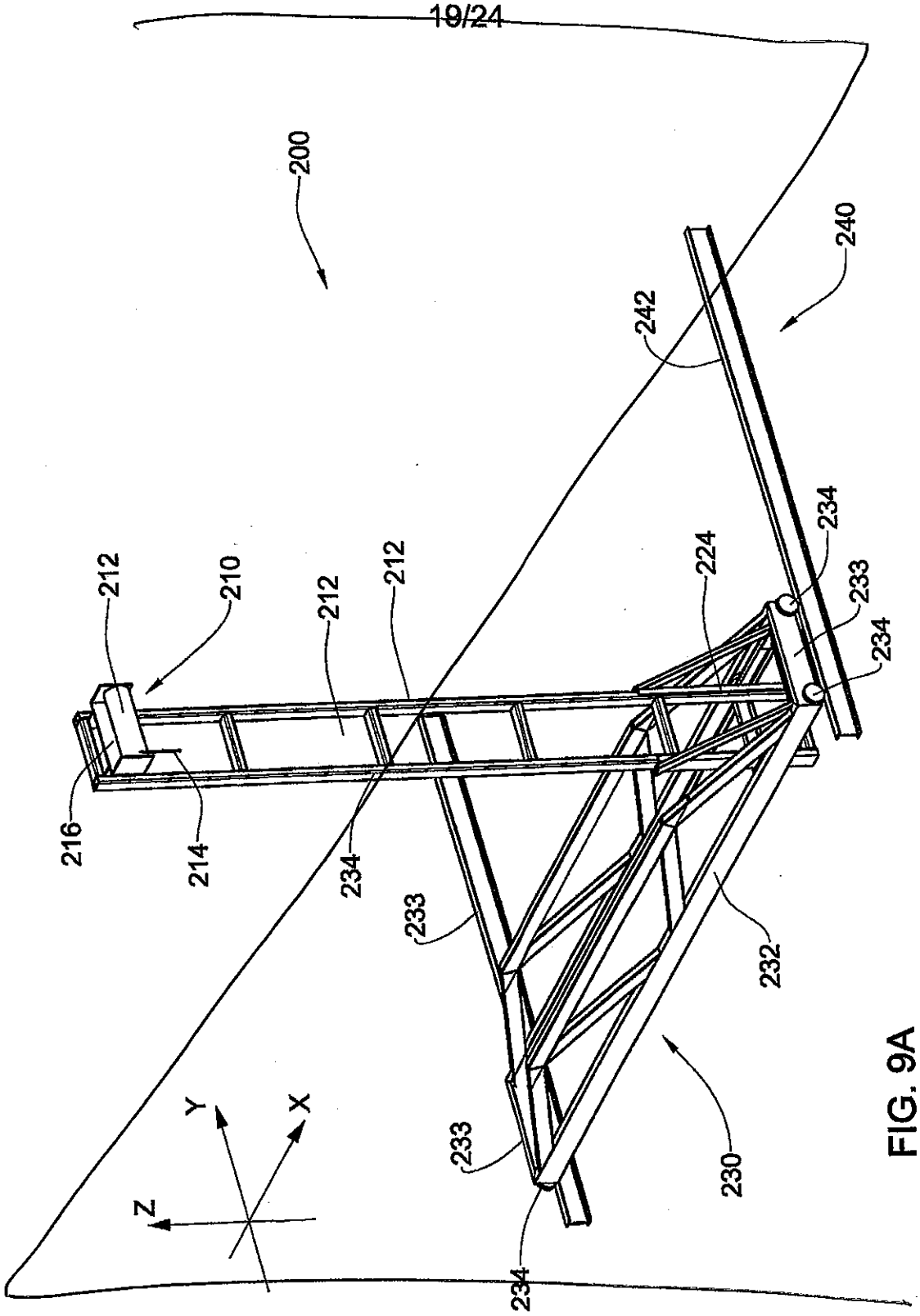
200
240
242
212
210
212
212
224
234
233
234
216
214
234
233
232
233
230
234
Y
X
Z

FIG. 9A

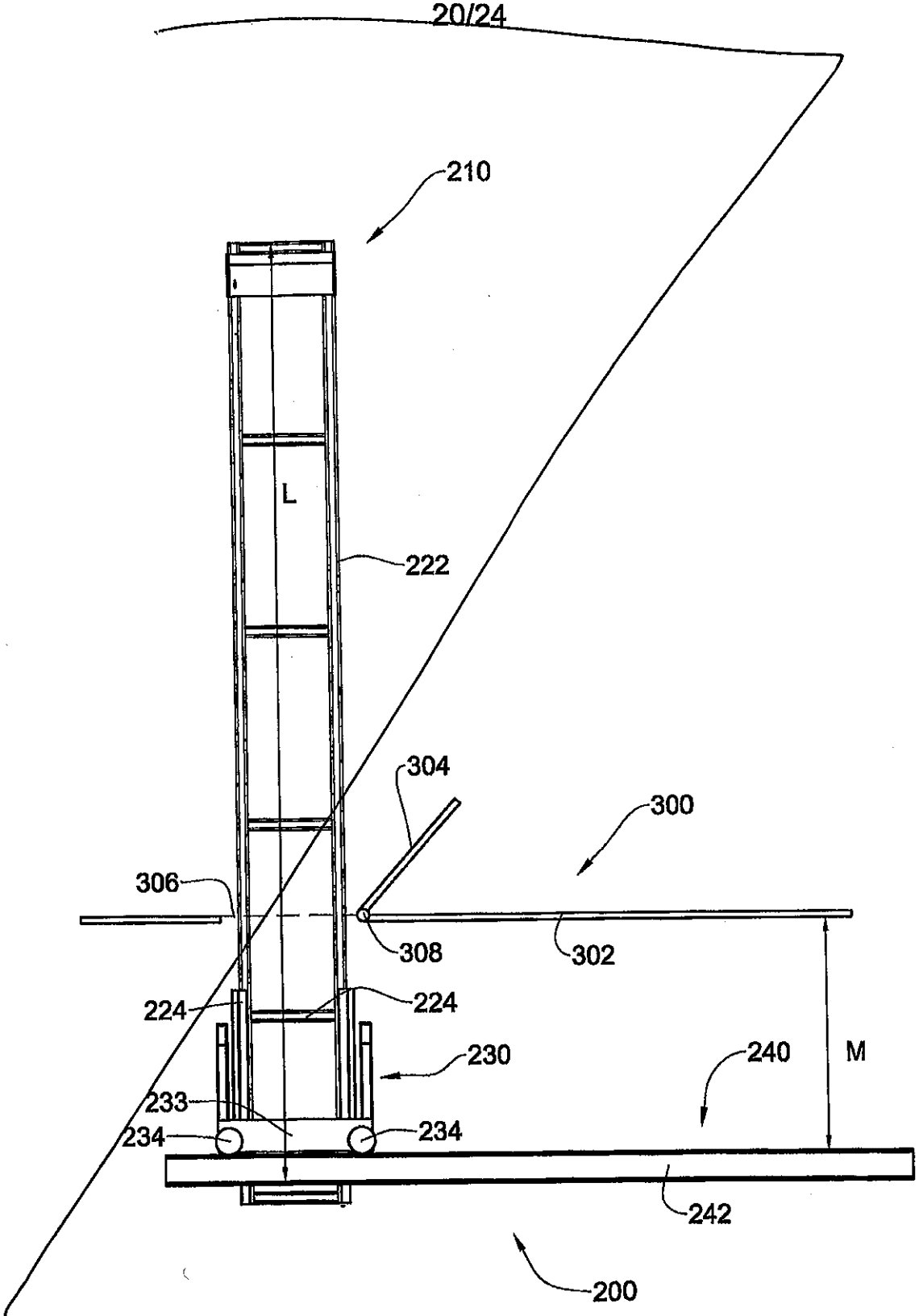
210
L
222
304
300
306
308
302
224
224
230
240
M
233
234
234
242
200

FIG. 9B

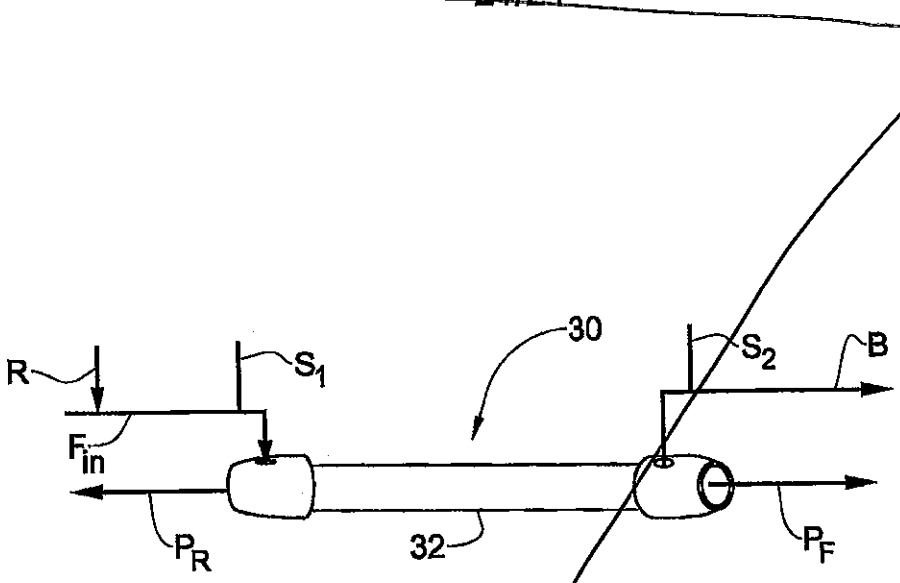

FIG. 10A

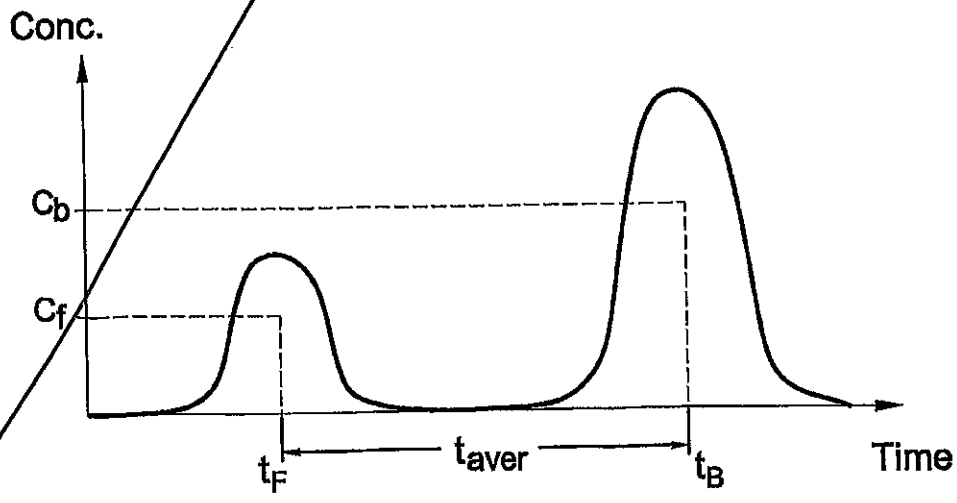

FIG. 10C

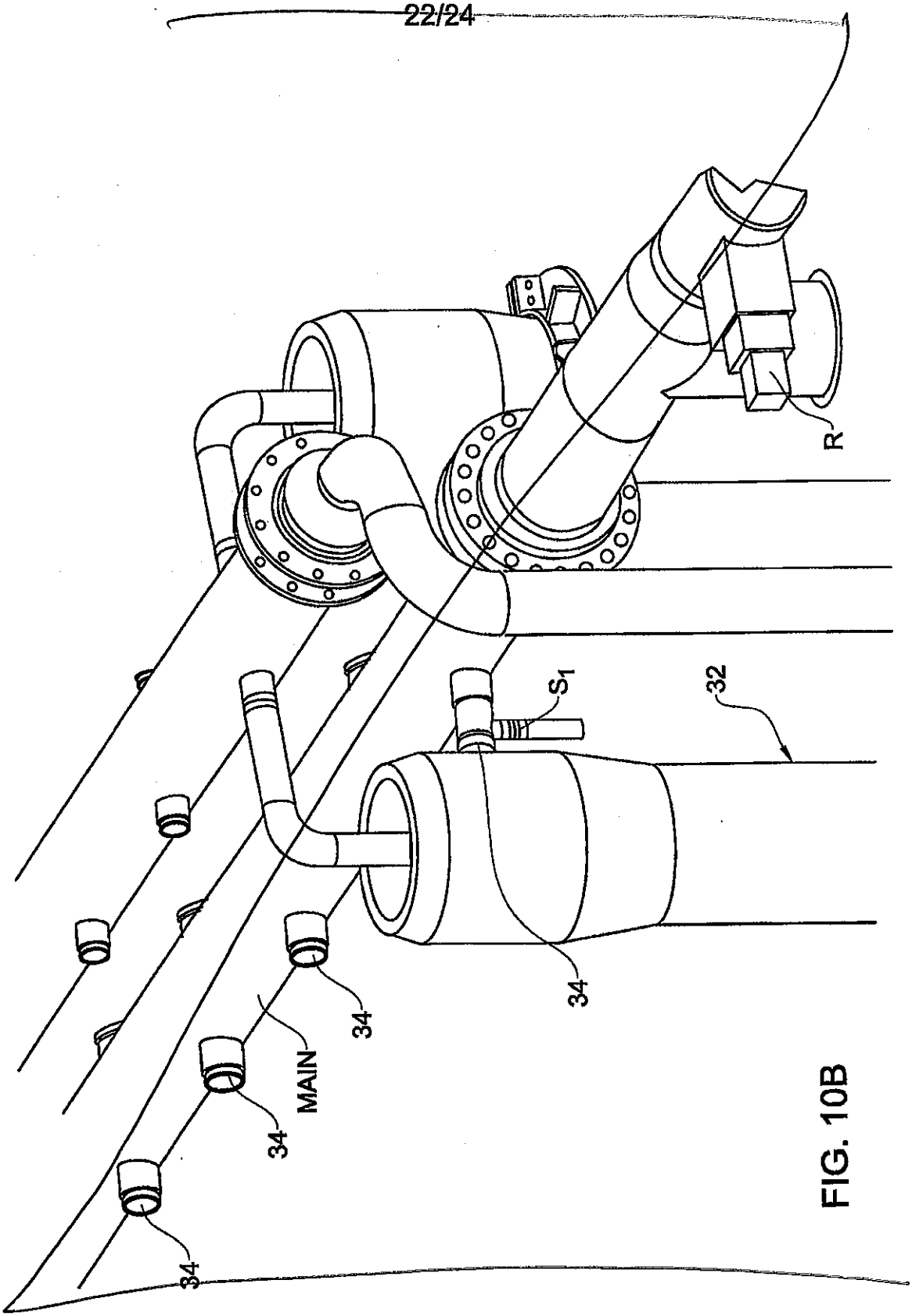

FIG. 10B

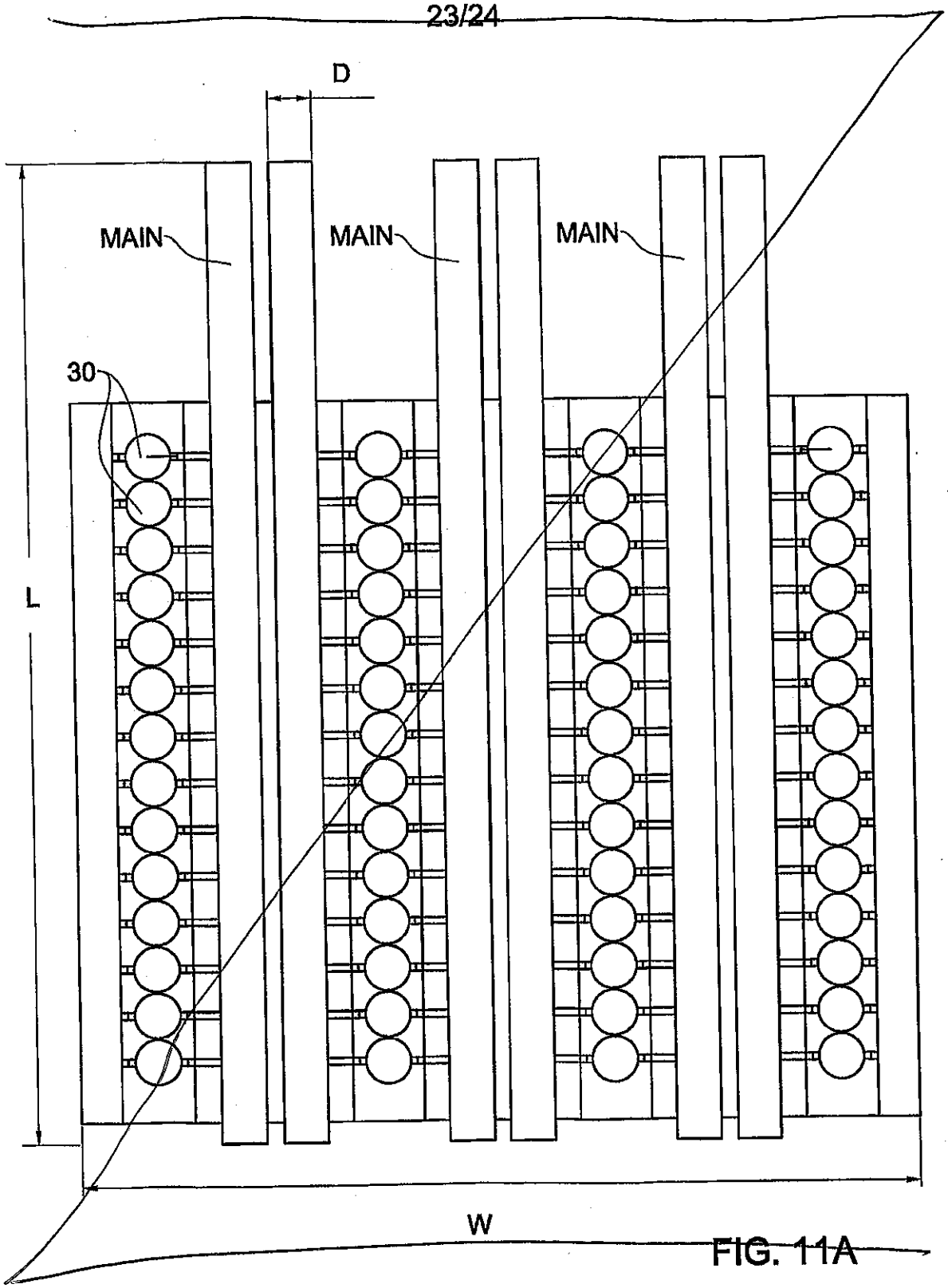

FIG. 11A

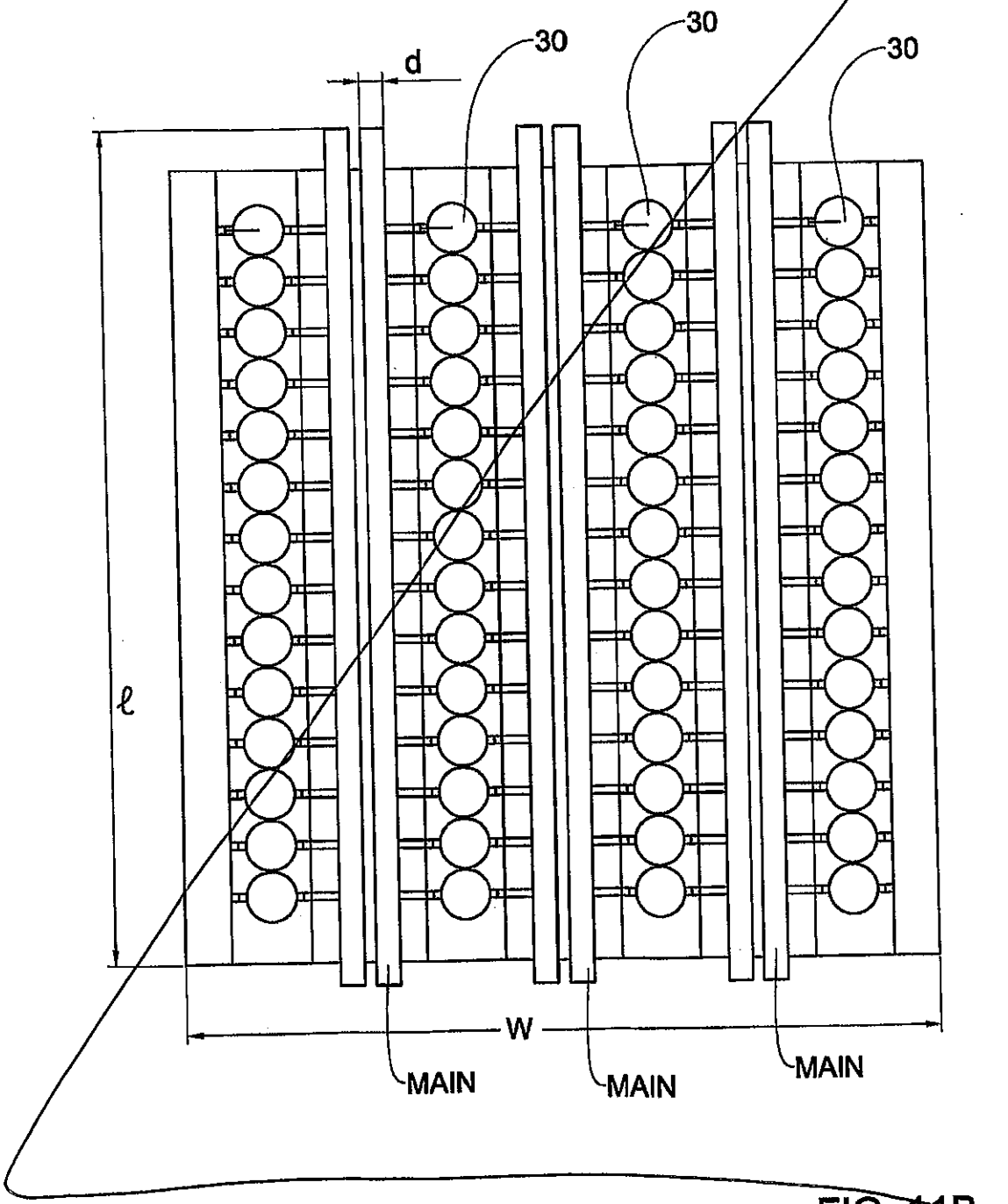

FIG. 11B

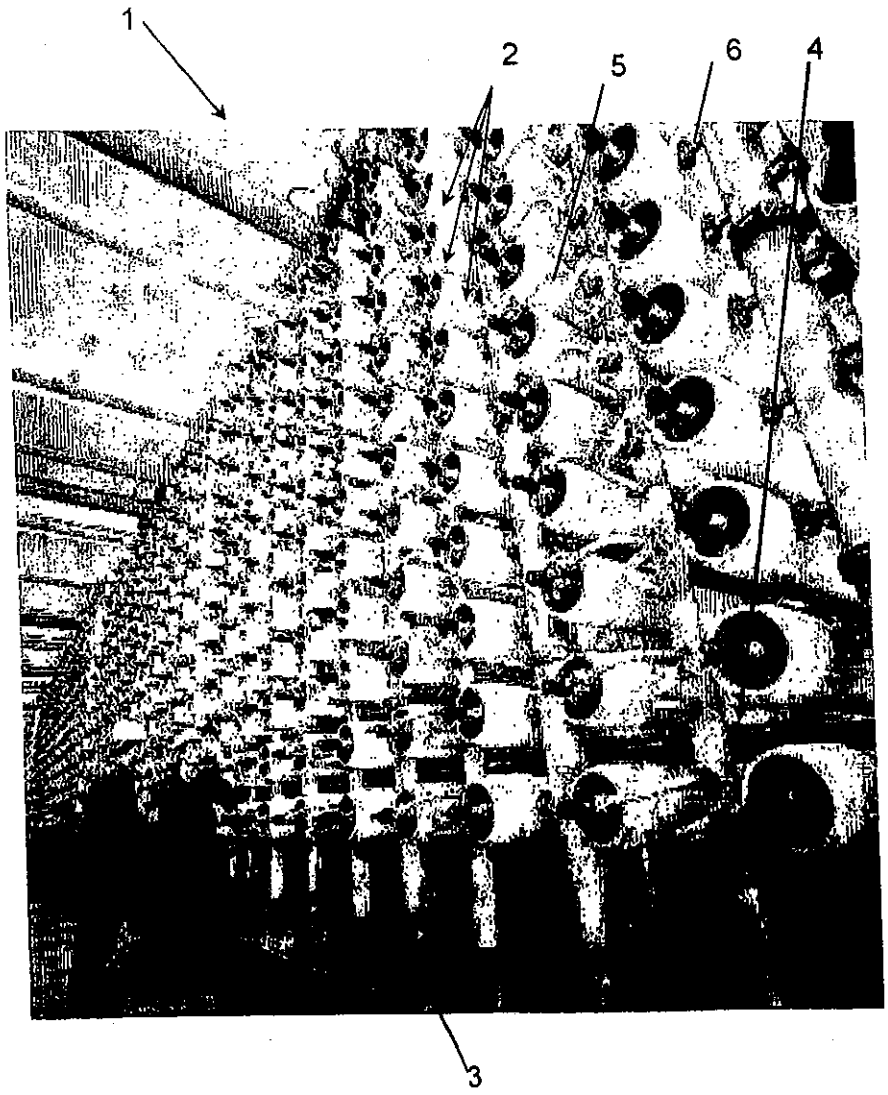

FIG. 1

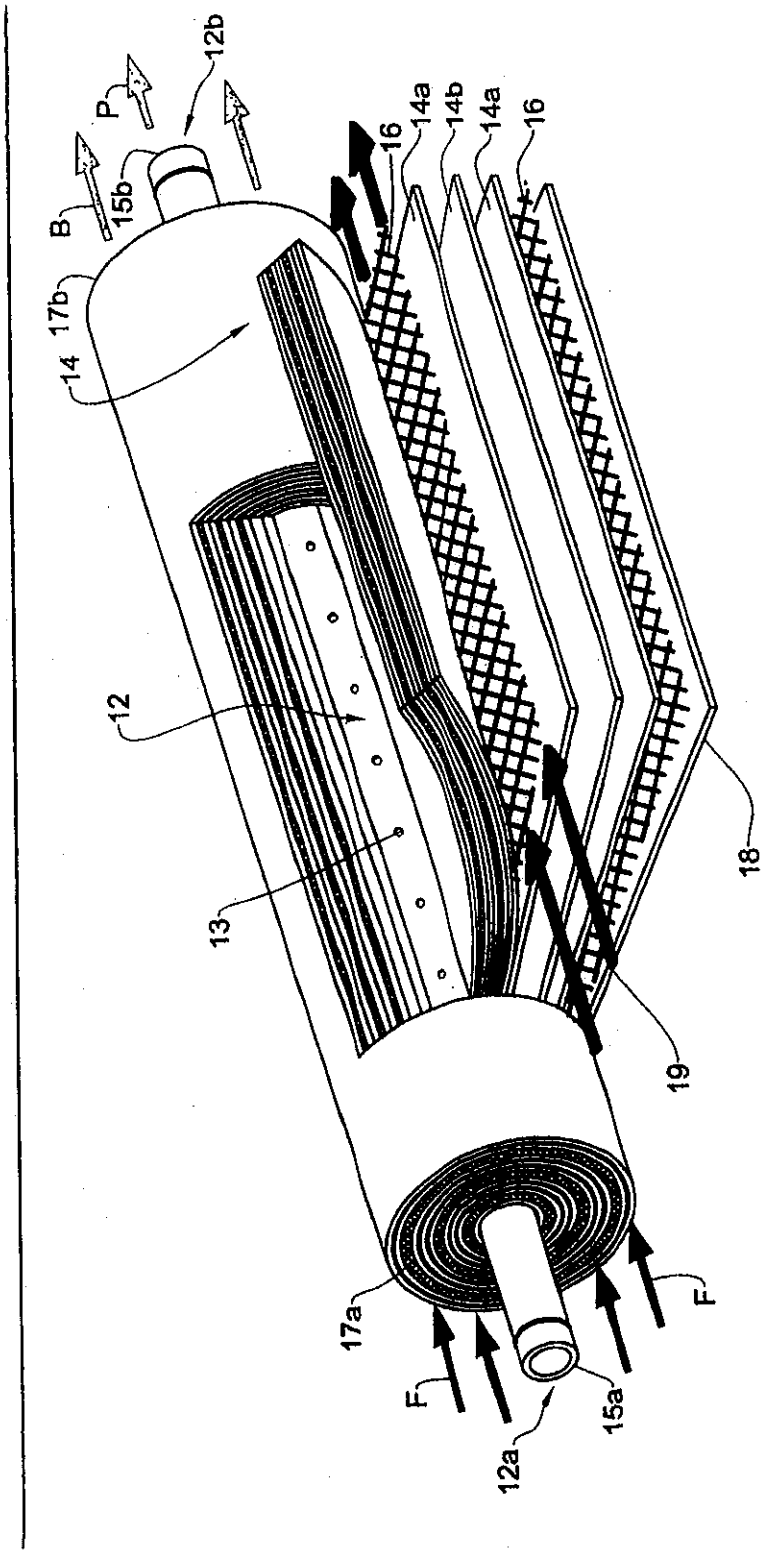

FIG. 2

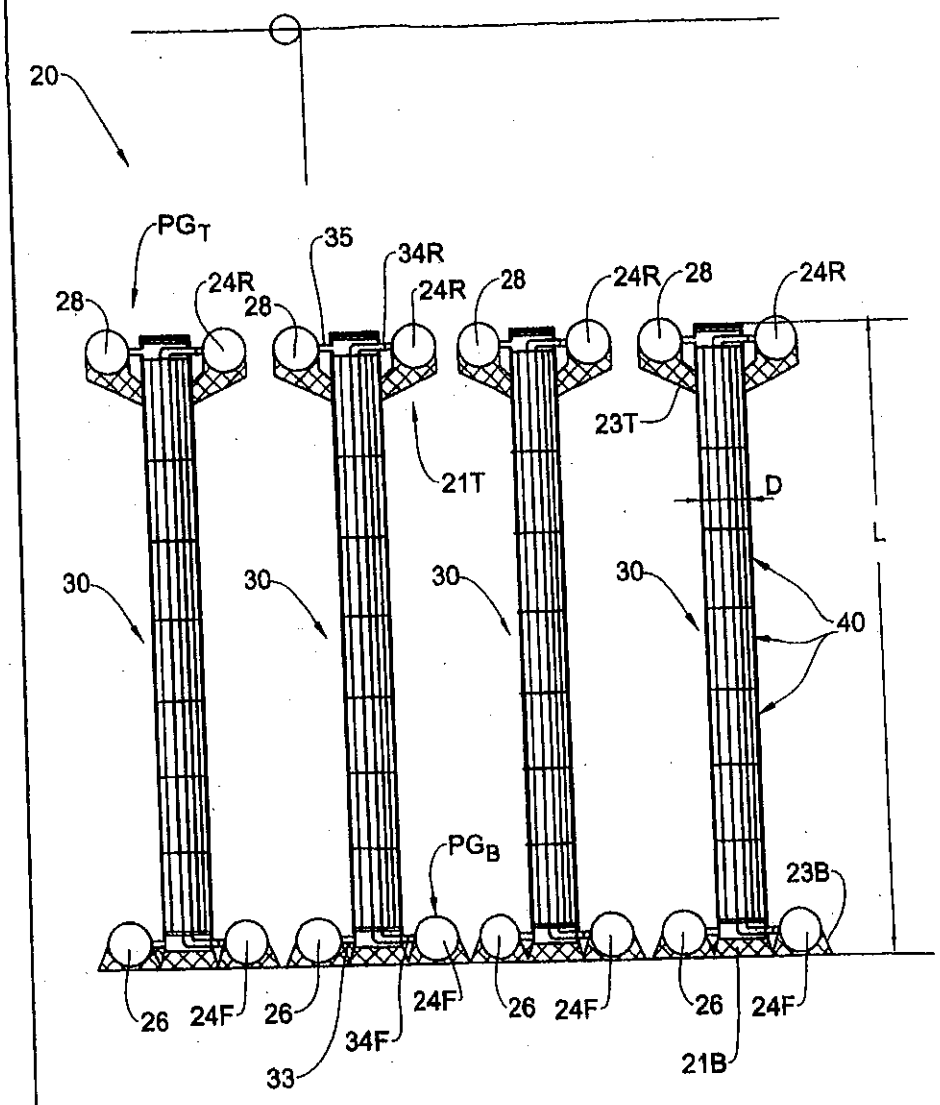
20
PG_T
35
34R
24R
28
24R
28
24R
28
24R
28
24R
23T
21T
D
L
30
30
30
30
40
PG_B
23B
26
24F
26
34F
24F
26
24F
26
24F
33
21B

FIG. 3A

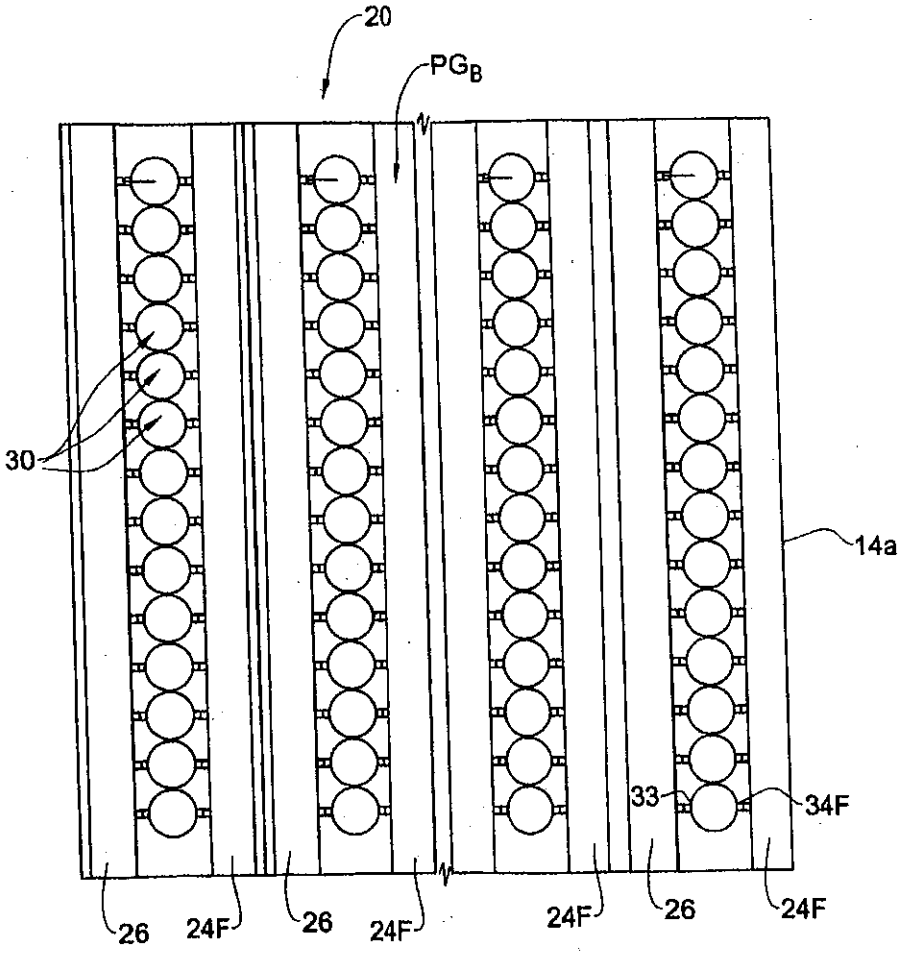

FIG. 3B

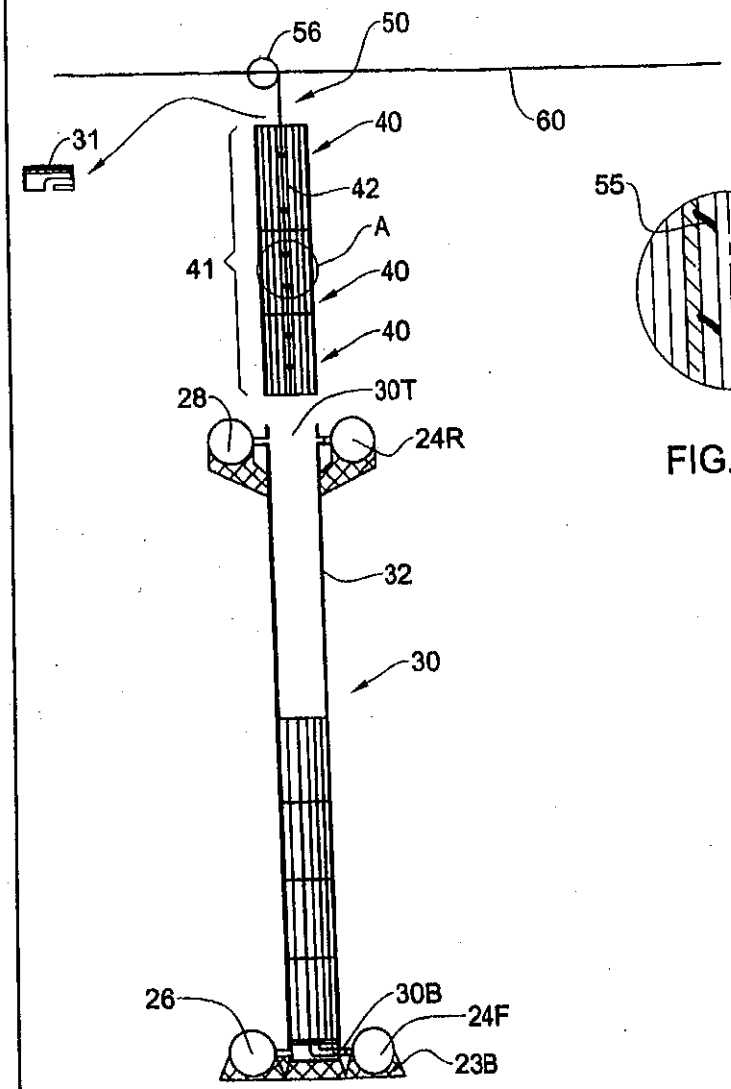

FIG. 4A

FIG. 4B

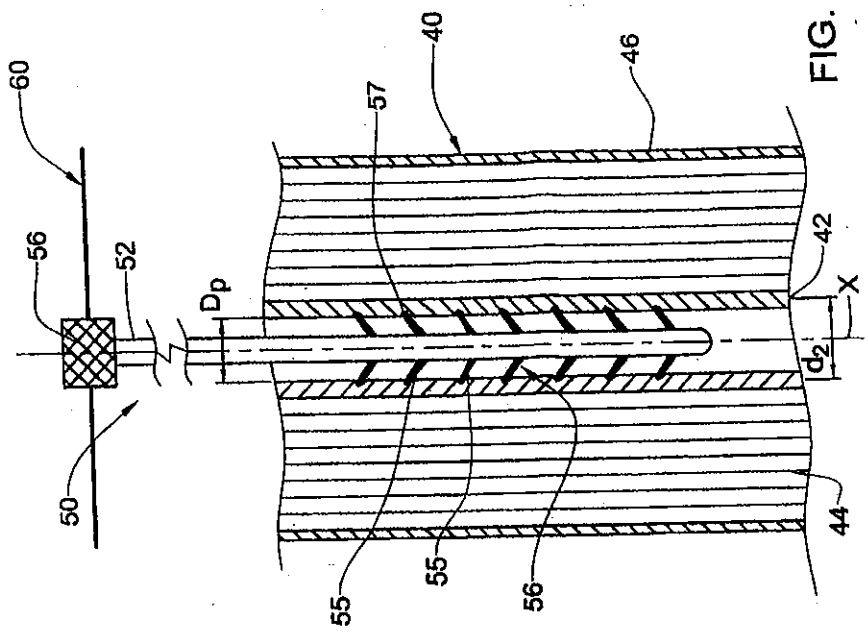
60
56
52
50
Dp
57
40
46
42
X
d2
44
55
55
56

FIG. 4D

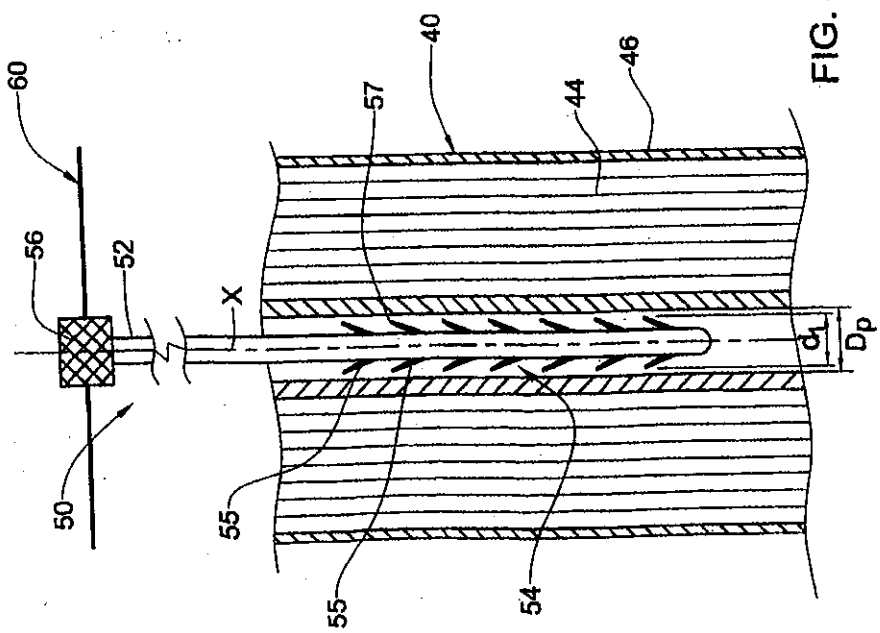
60
56
52
50
X
57
40
44
46
d1
Dp
55
55
54

FIG. 4C

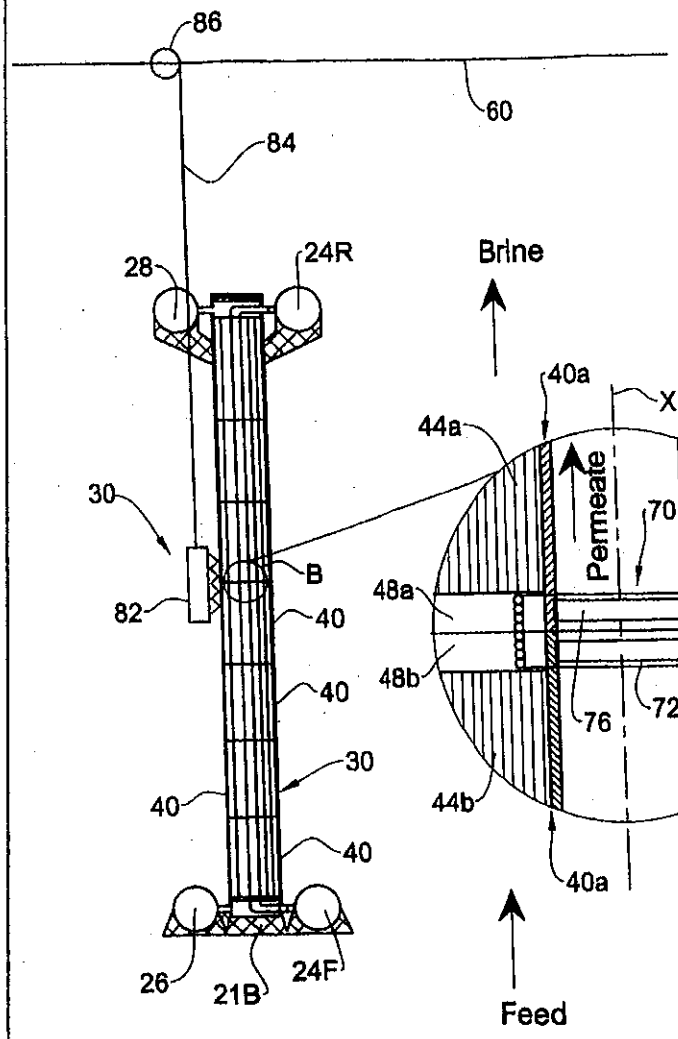
86
60
84
28
24R
30
B
82
40
40
30
40
40
26
21B
24F

FIG. 5A

Brine
40a
X
42a
44a
43a
Permeate
70
46a
48a
74
48b
46b
76
72
43b
44b
42b
40a
Feed

FIG. 5B

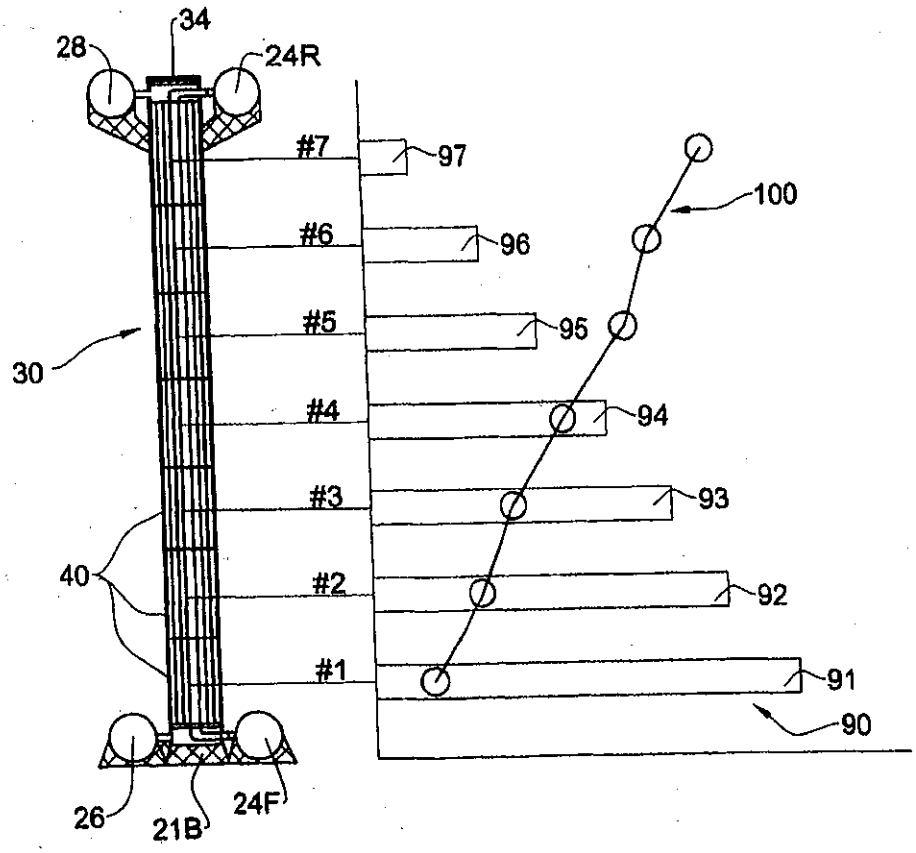

FIG. 6A

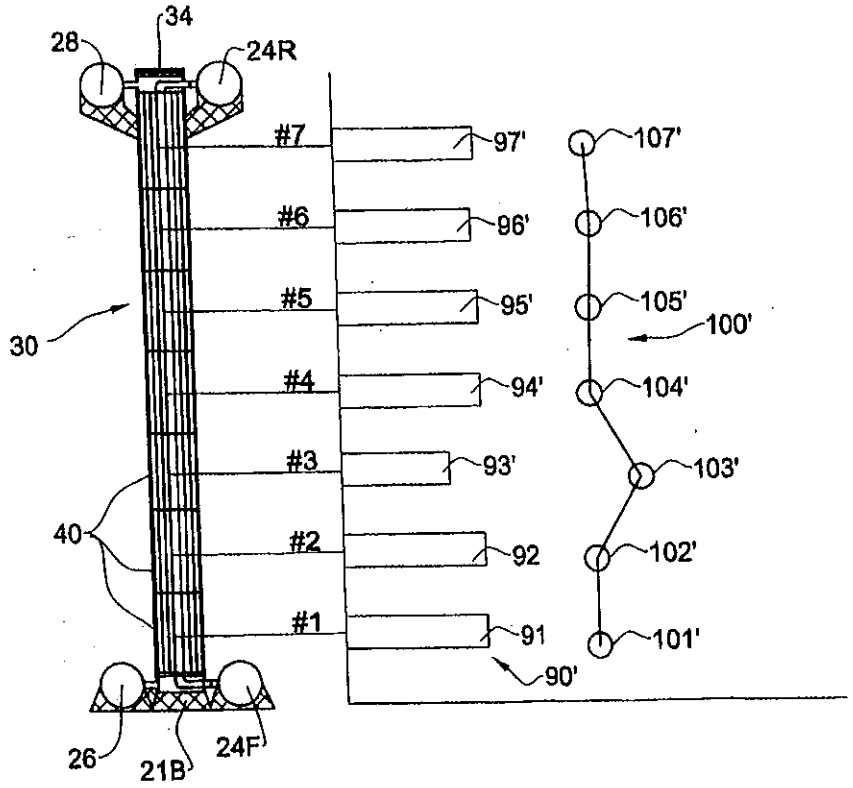
34
28
24R
#7
97'
107'
#6
96'
106'
#5
95'
105'
100'
30
#4
94'
104'
#3
93'
103'
40
#2
92
102'
#1
91
101'
90'
26
21B
24F

FIG. 6B

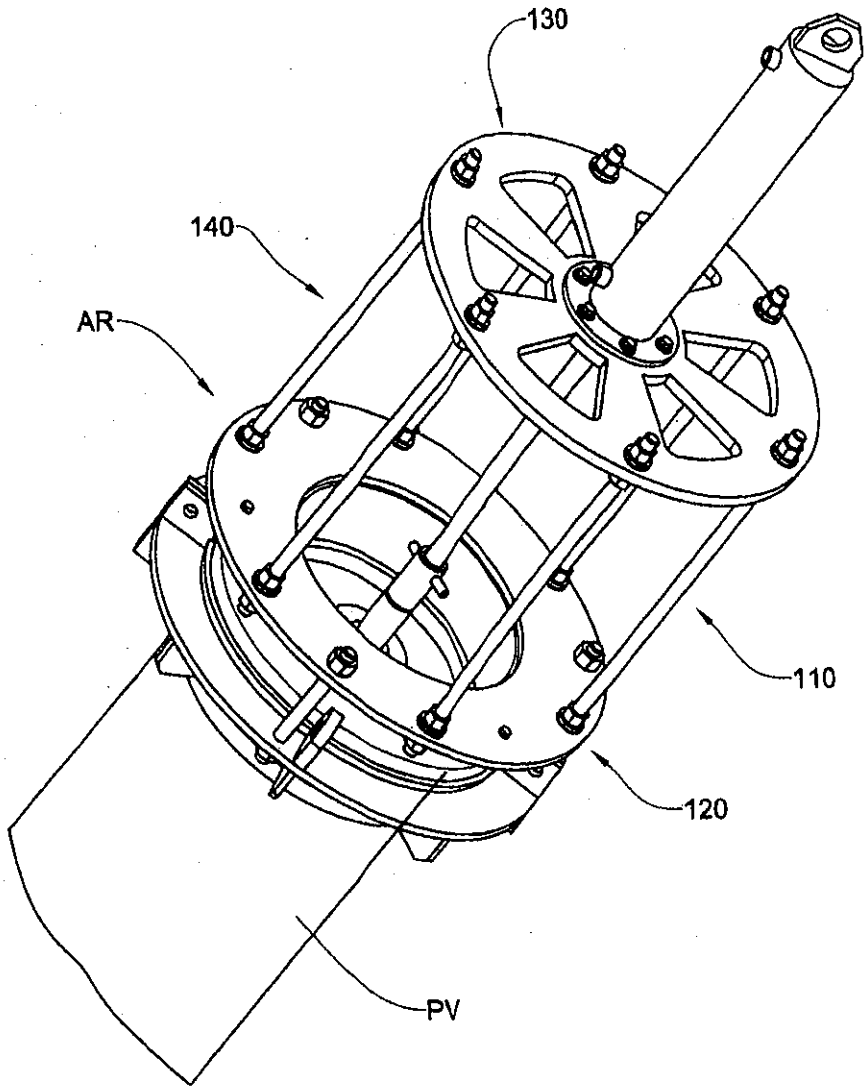

FIG. 7A

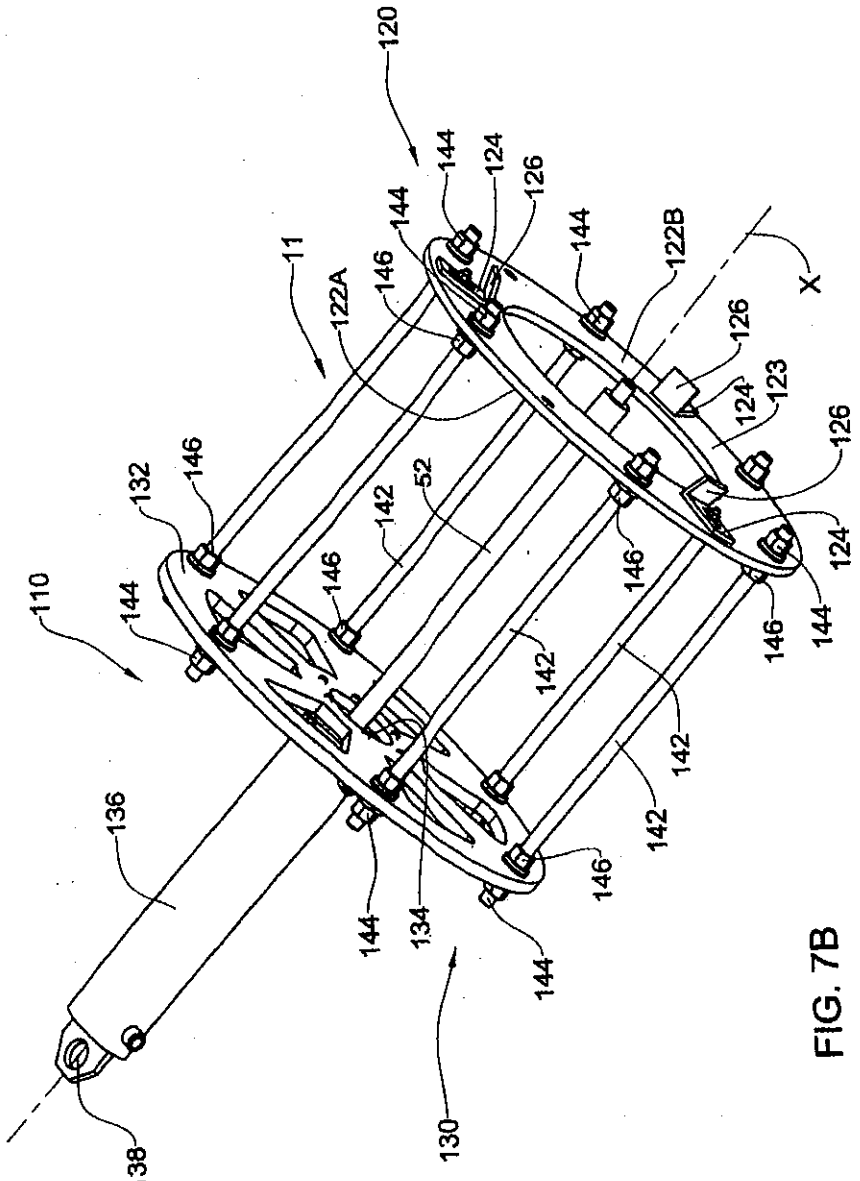
120
144
124
126
144
122B
X
11
122A
146
126
124
123
126
132
146
52
142
146
124
110
144
146
144
146
142
142
142
136
146
144
134
144
130
138

FIG. 7B

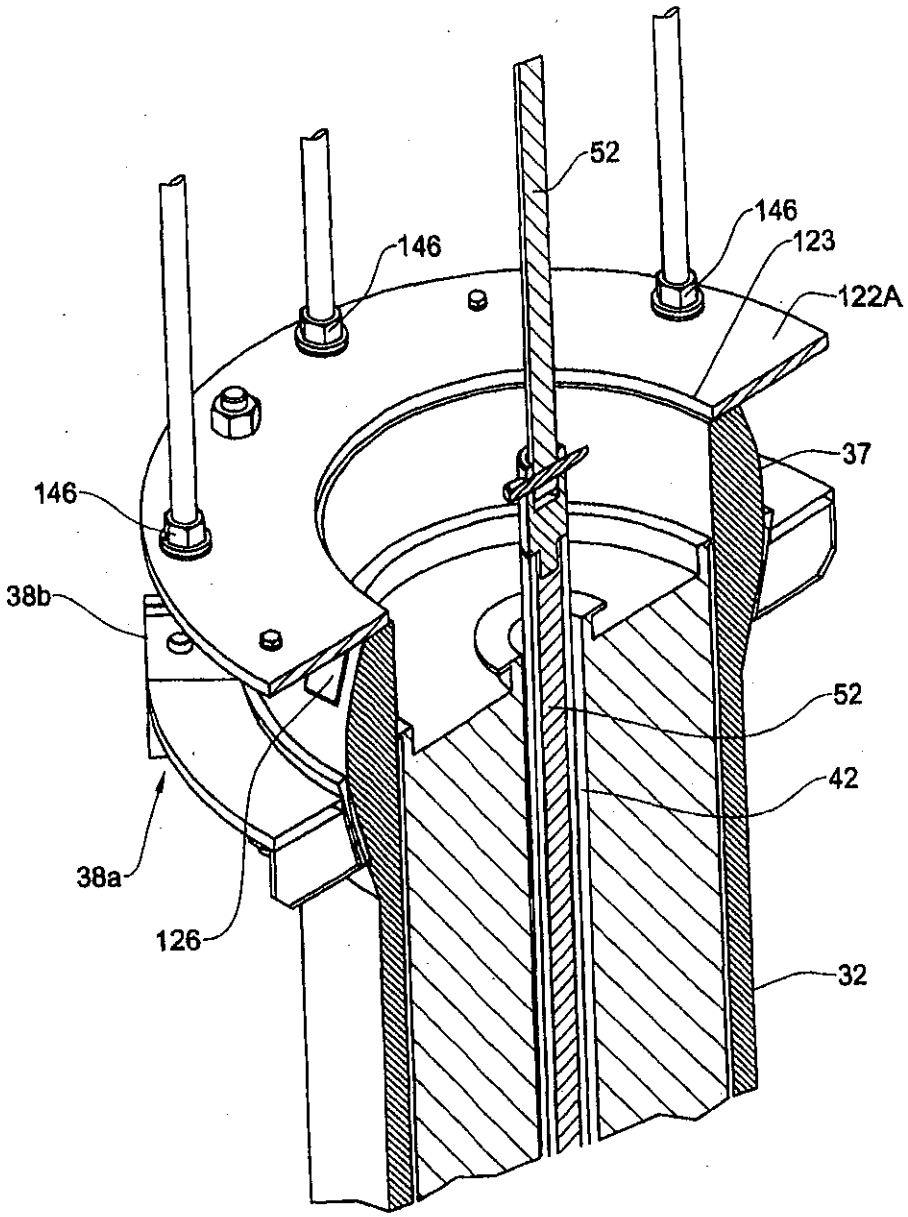

FIG. 7C

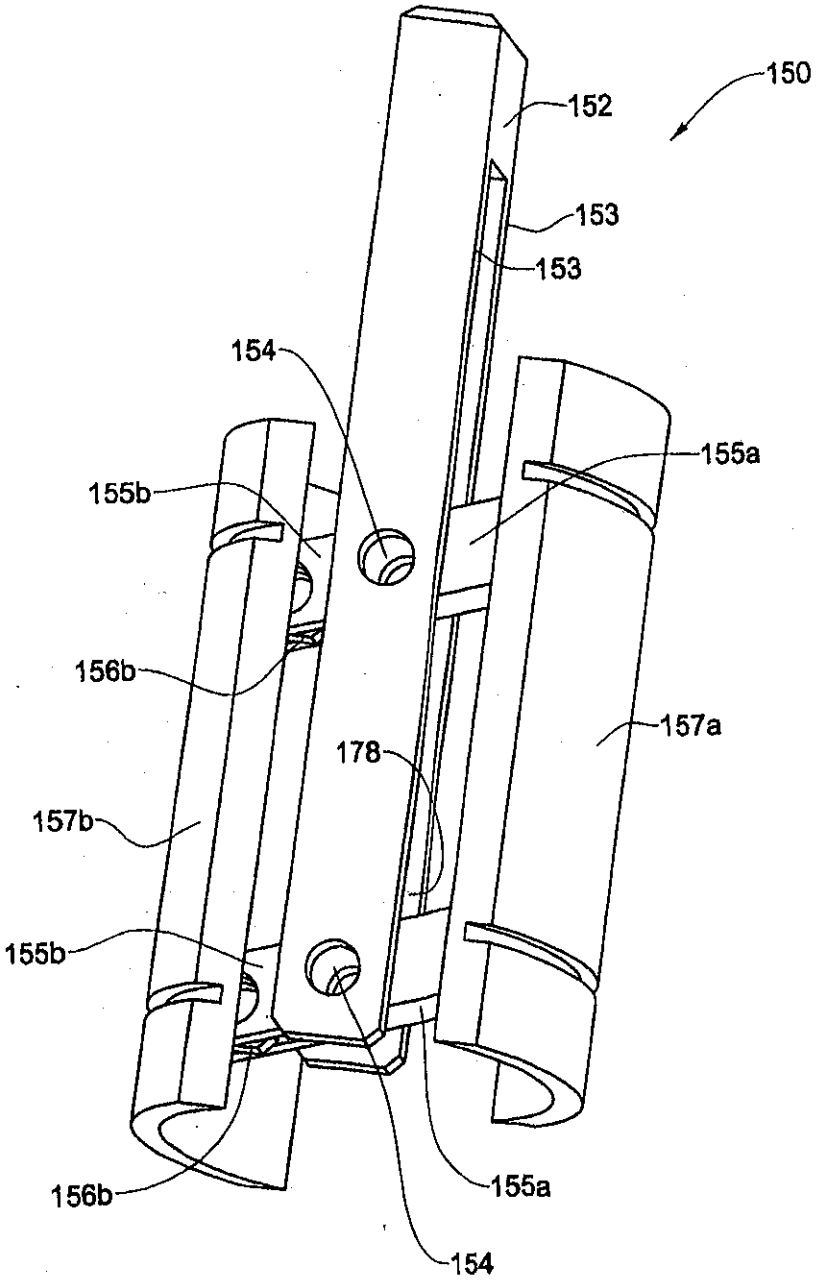
150
152
153
153
154
155a
155b
156b
157a
178
157b
155b
156b
155a
154

FIG. 8A

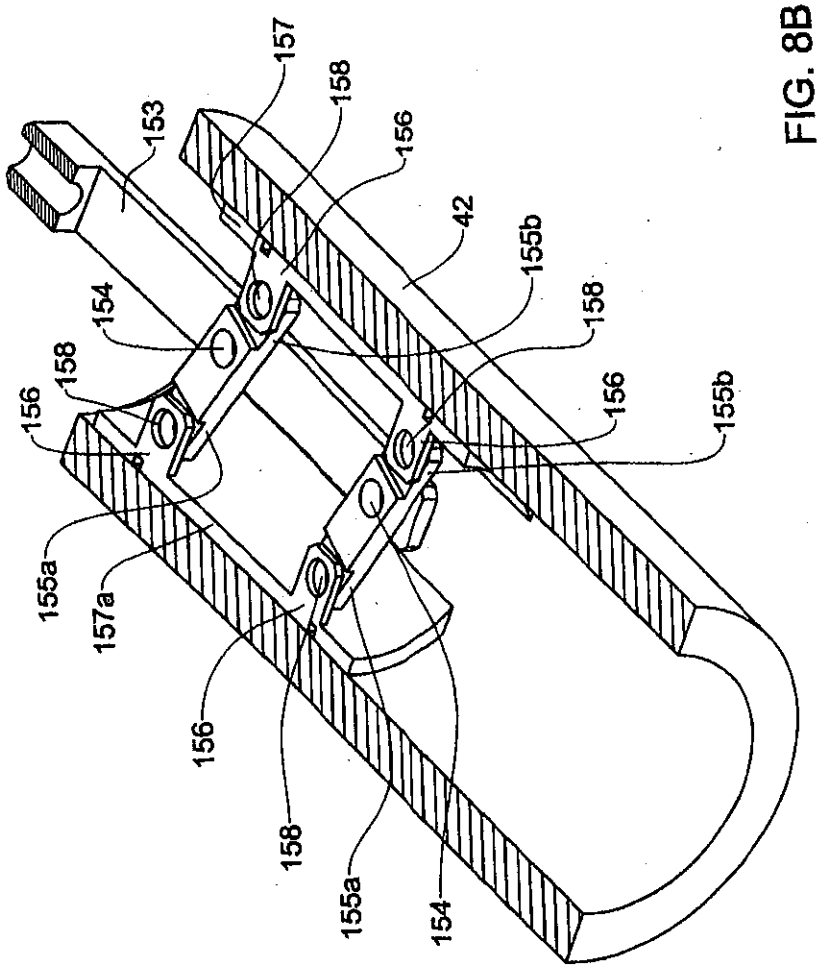
157
158
153
156
42
155b
154
158
158
156
156
155b
155a
157a
156
158
155a
154

FIG. 8B

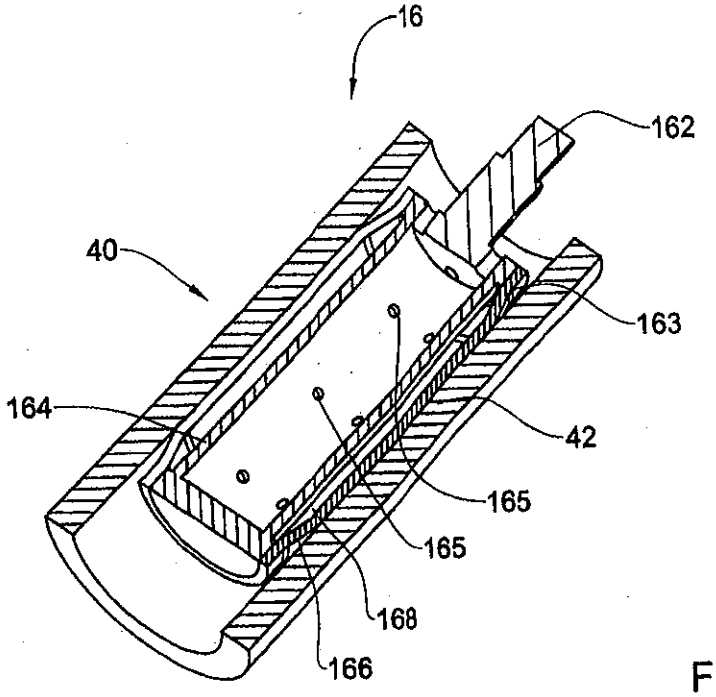
16
162
40
163
164
42
165
165
168
166

FIG. 8C

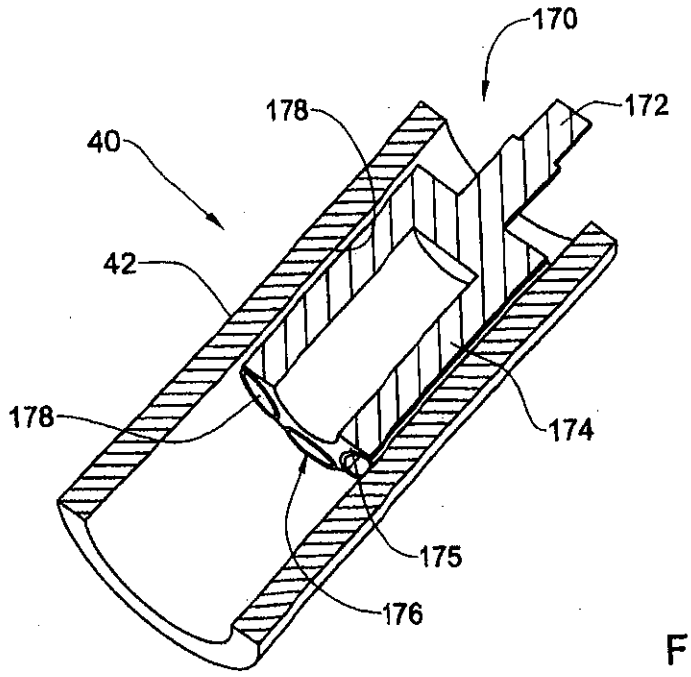
170
178
172
40
42
178
174
175
176

FIG. 8D

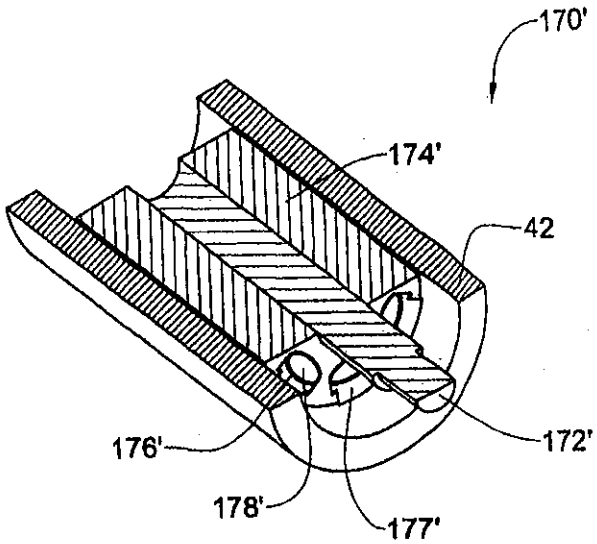

FIG. 8E

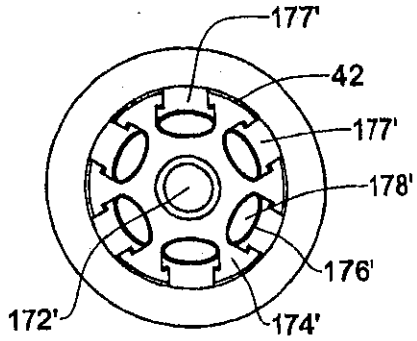

FIG. 8F

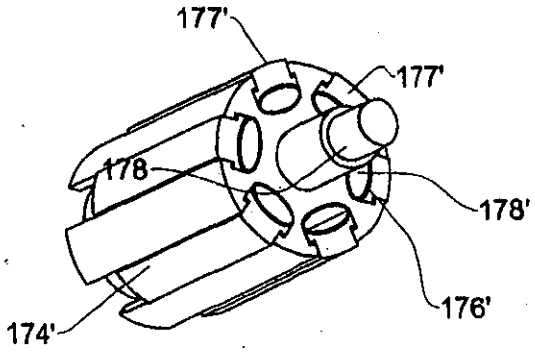

FIG. 8G

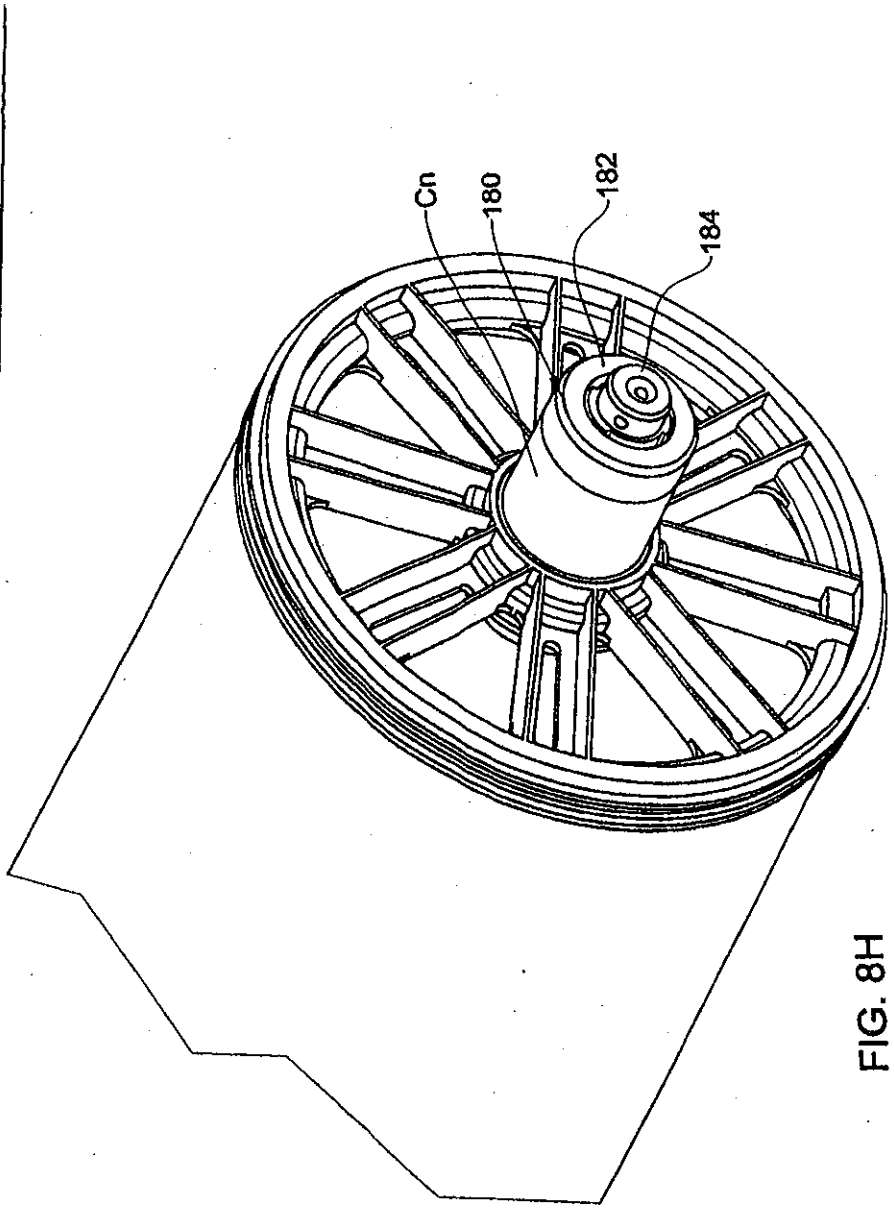

FIG. 8H

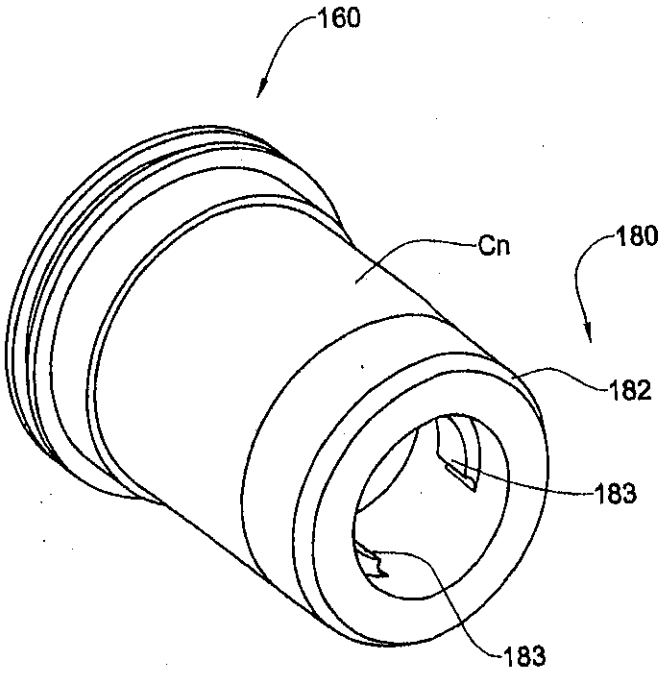

FIG. 8I

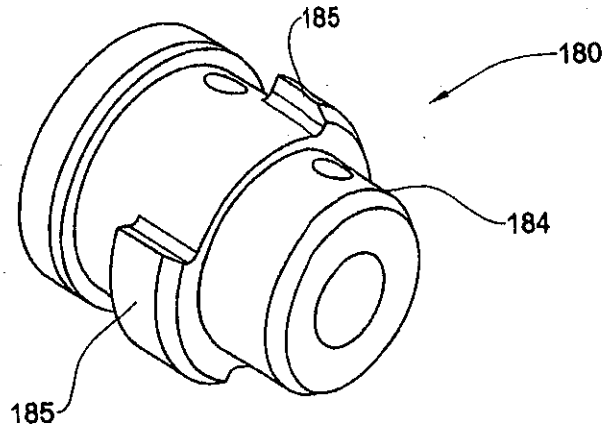

FIG. 8J

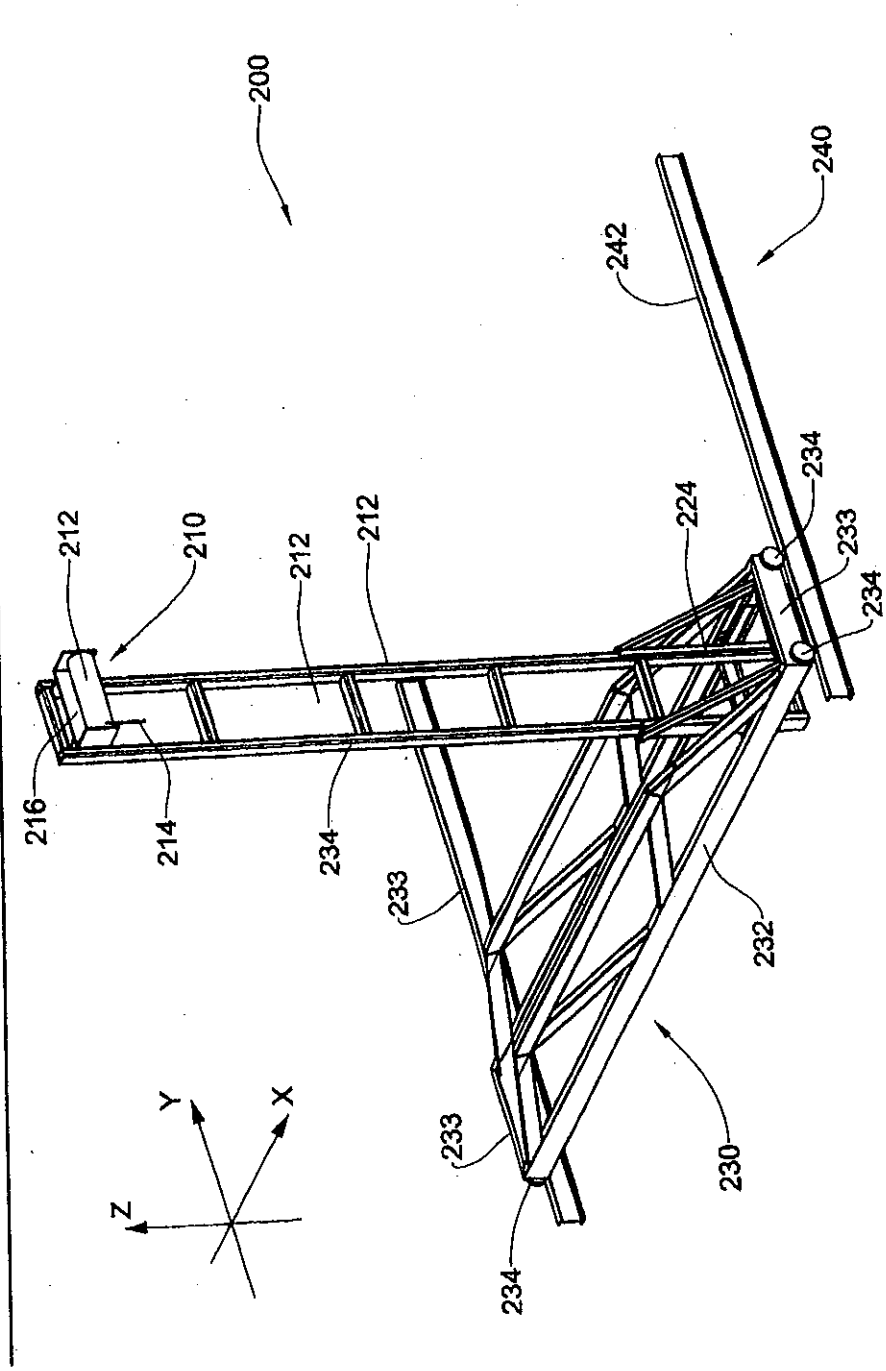
200
240
242
212
210
212
212
224
234
233
234
216
214
234
233
232
233
230
234
Y
X
Z

FIG. 9A

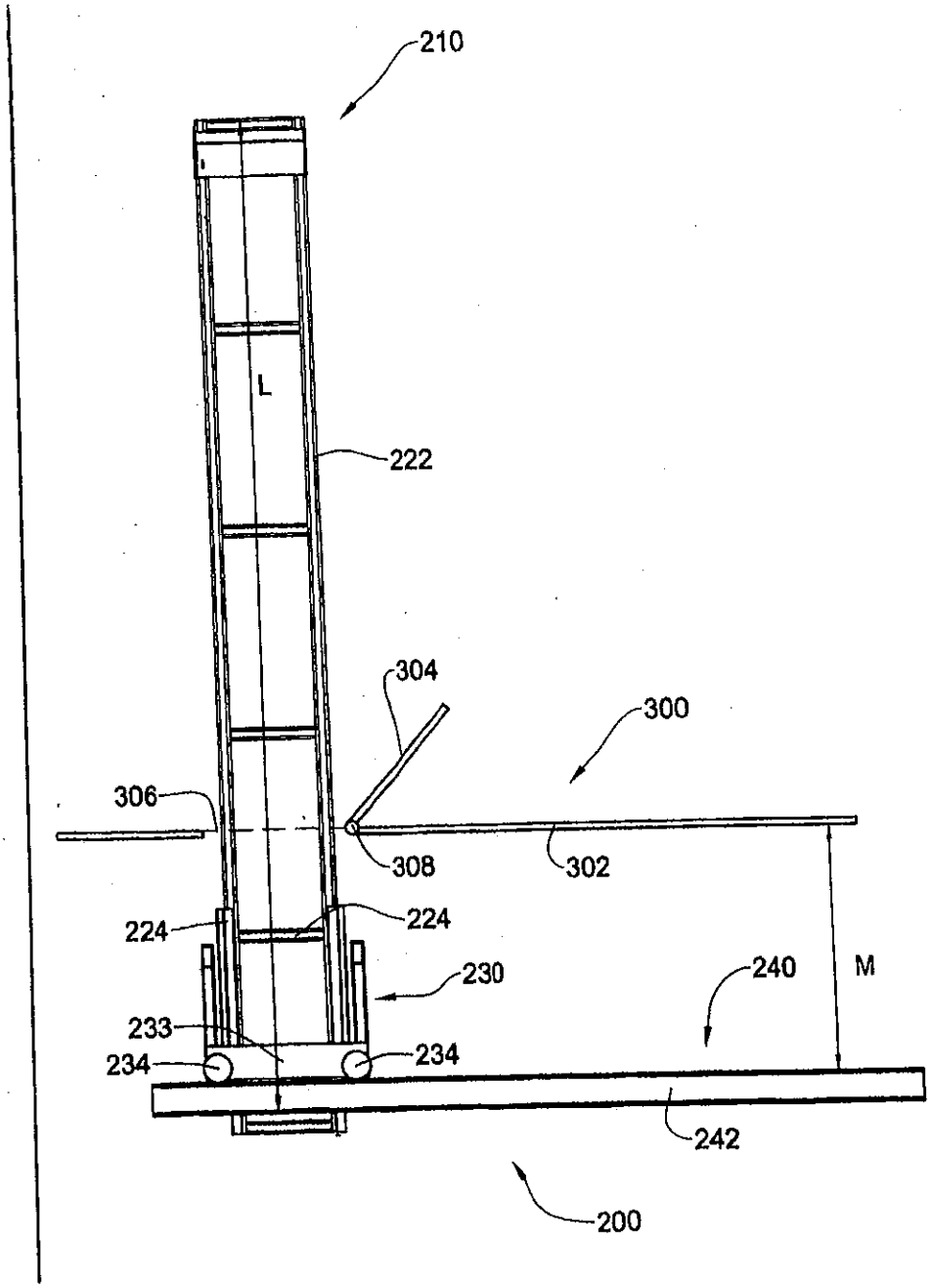
210
L
222
304
300
306
308
302
224
224
230
240
M
233
234
234
242
200

FIG. 9B

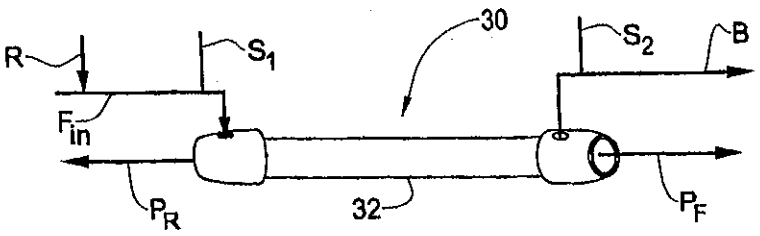

FIG. 10A

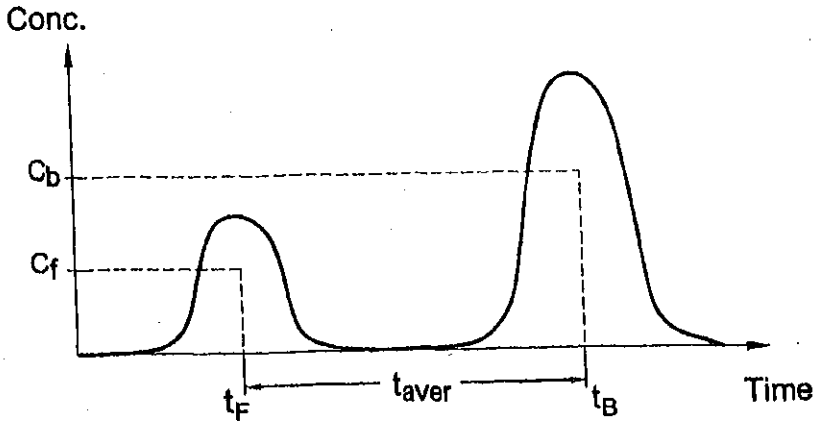

FIG. 10C

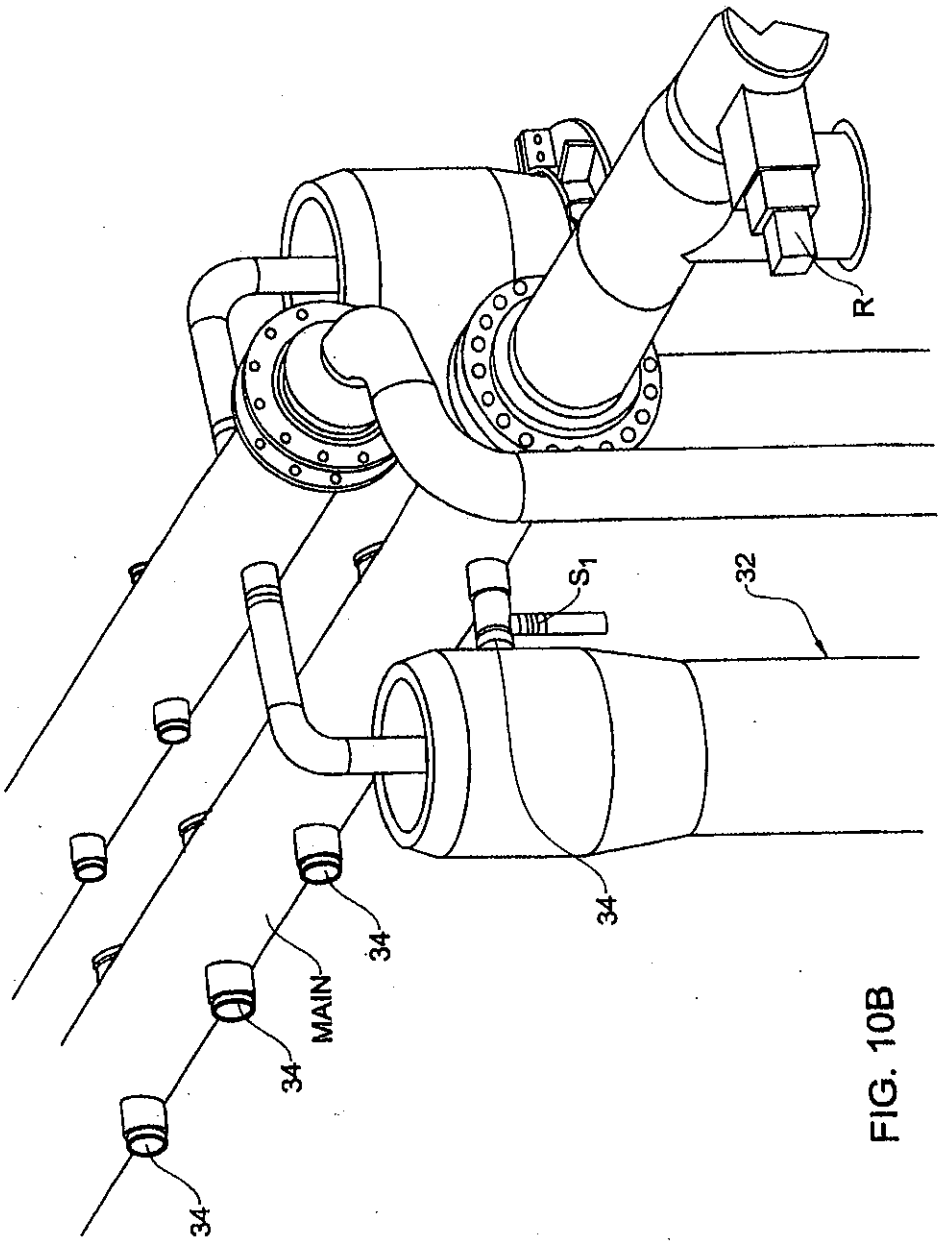

FIG. 10B

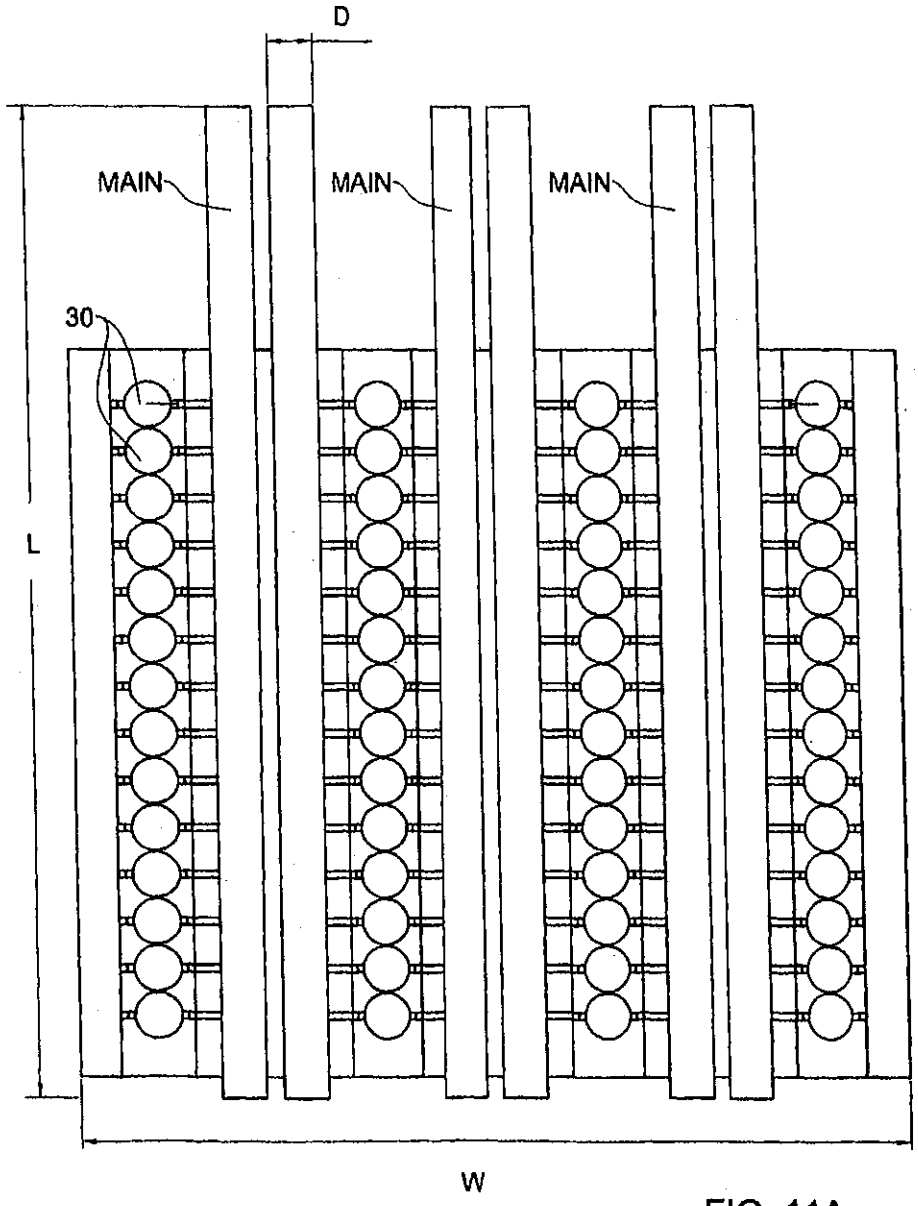

FIG. 11A

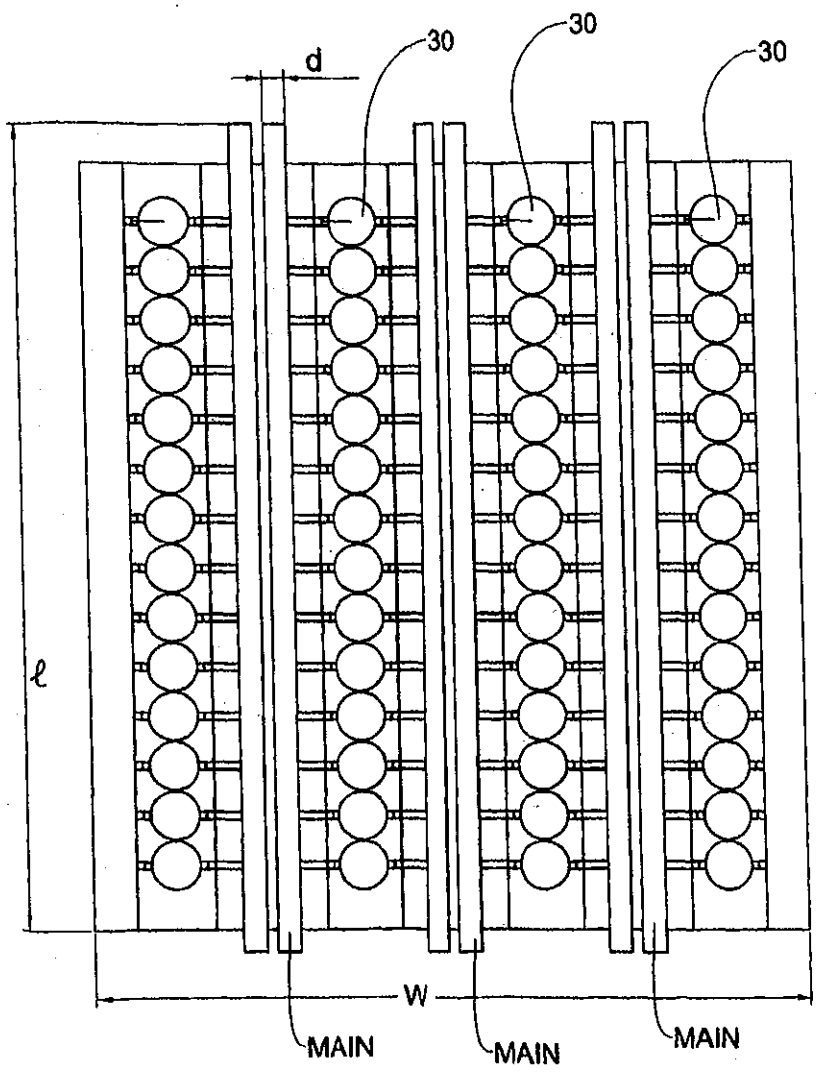

FIG. 11B