Fig. 1

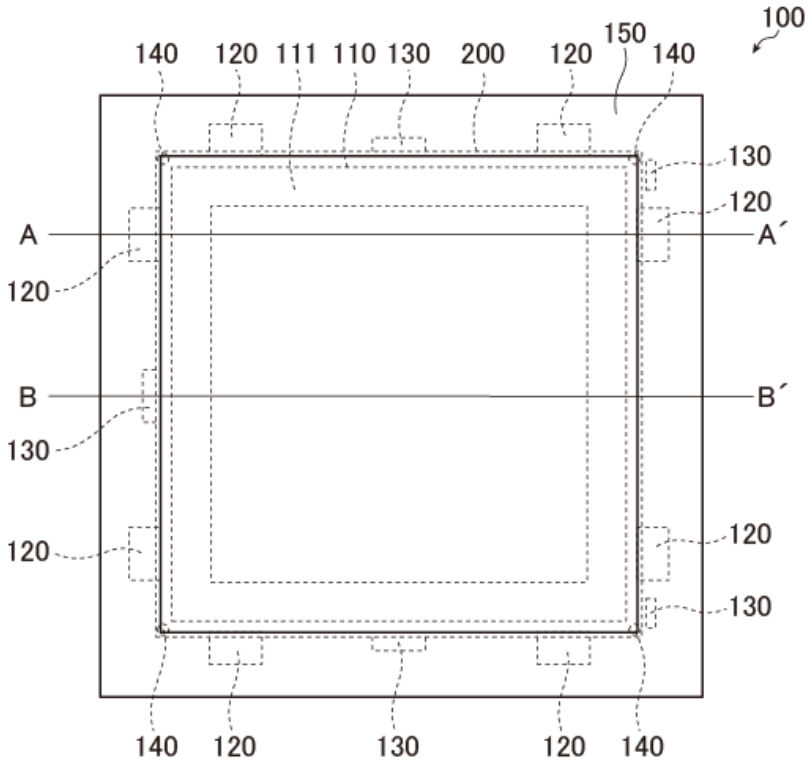
100
140
120
111
110
130
200
120
150
140
130
120
A
A´
120
B
B´
130
120
120
130
140
120
130
120
140

Fig. 2

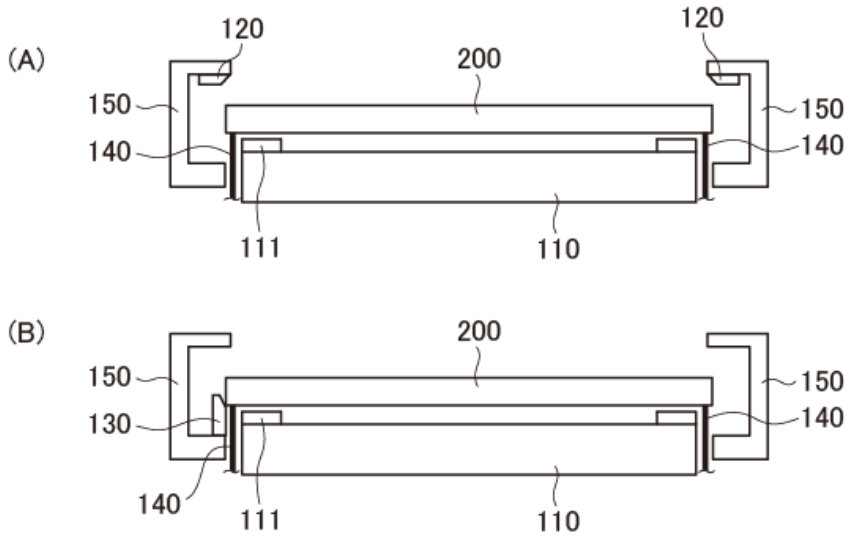
(A)
120
200
120
150
150
140
140
111
110
(B)
200
150
150
130
140
140
111
110

Fig. 3

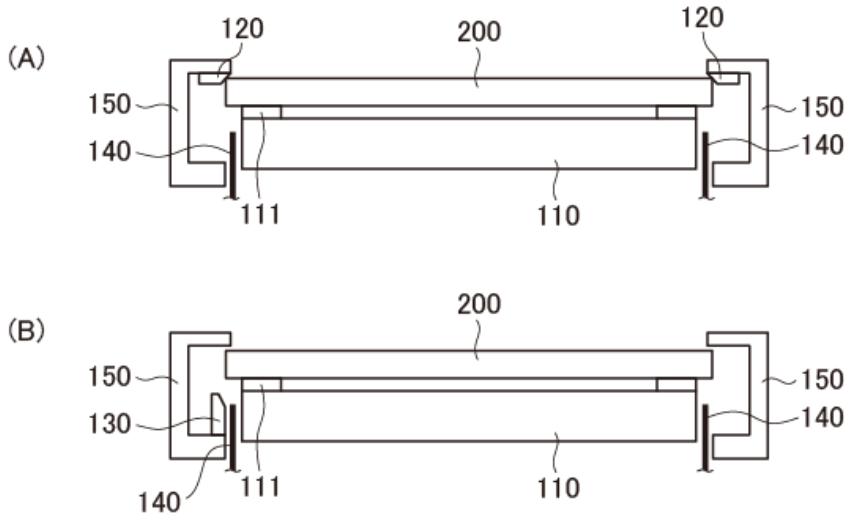
(A)
120
200
120
150
150
140
140
111
110
(B)
200
150
150
130
140
140
111
110

Fig. 4

