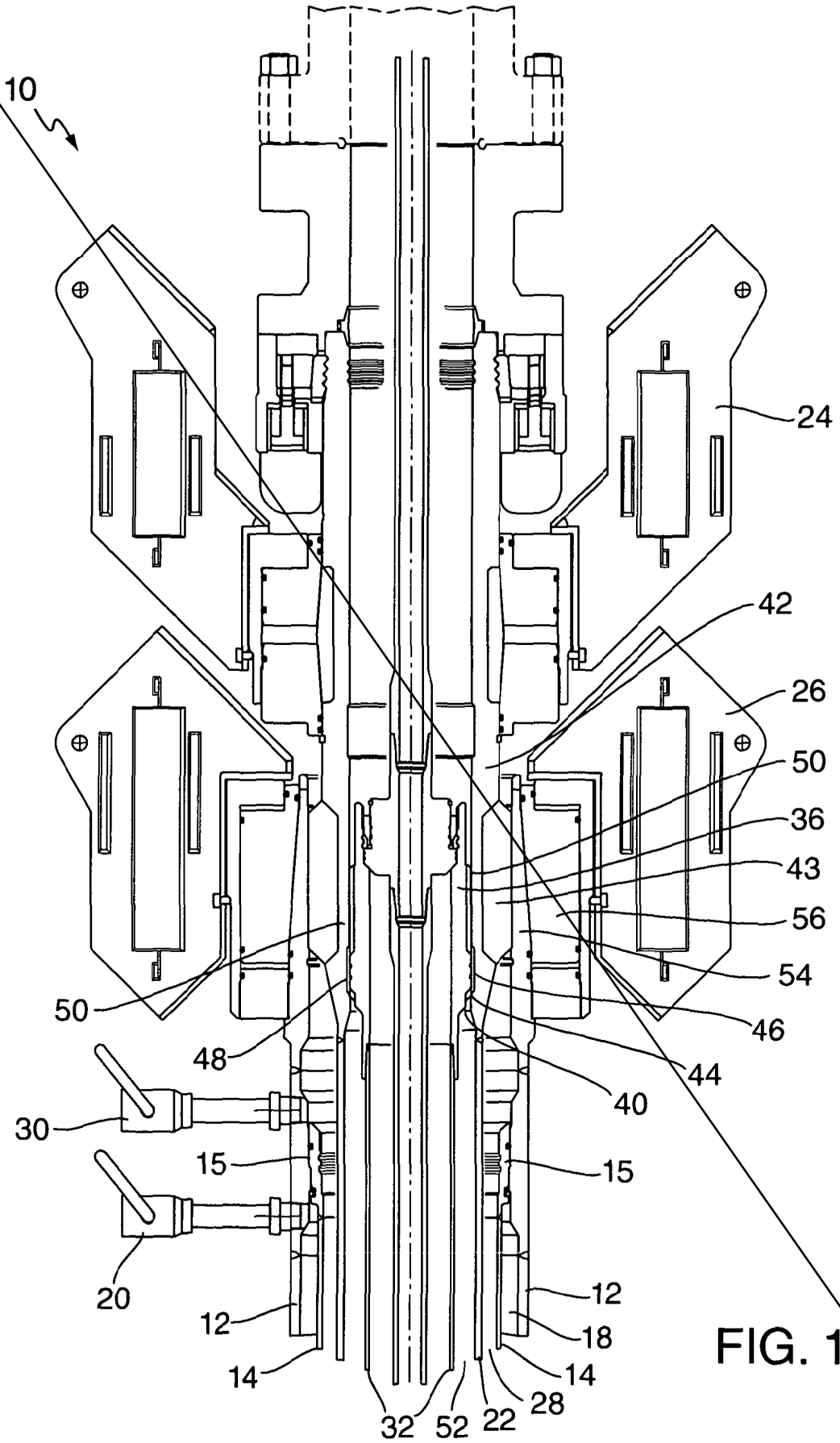
10
24
42
26
50
36
43
56
54
46
44
40
50
48
30
15
15
20
12
12
18
14
14
28
32
52
22

FIG. 1

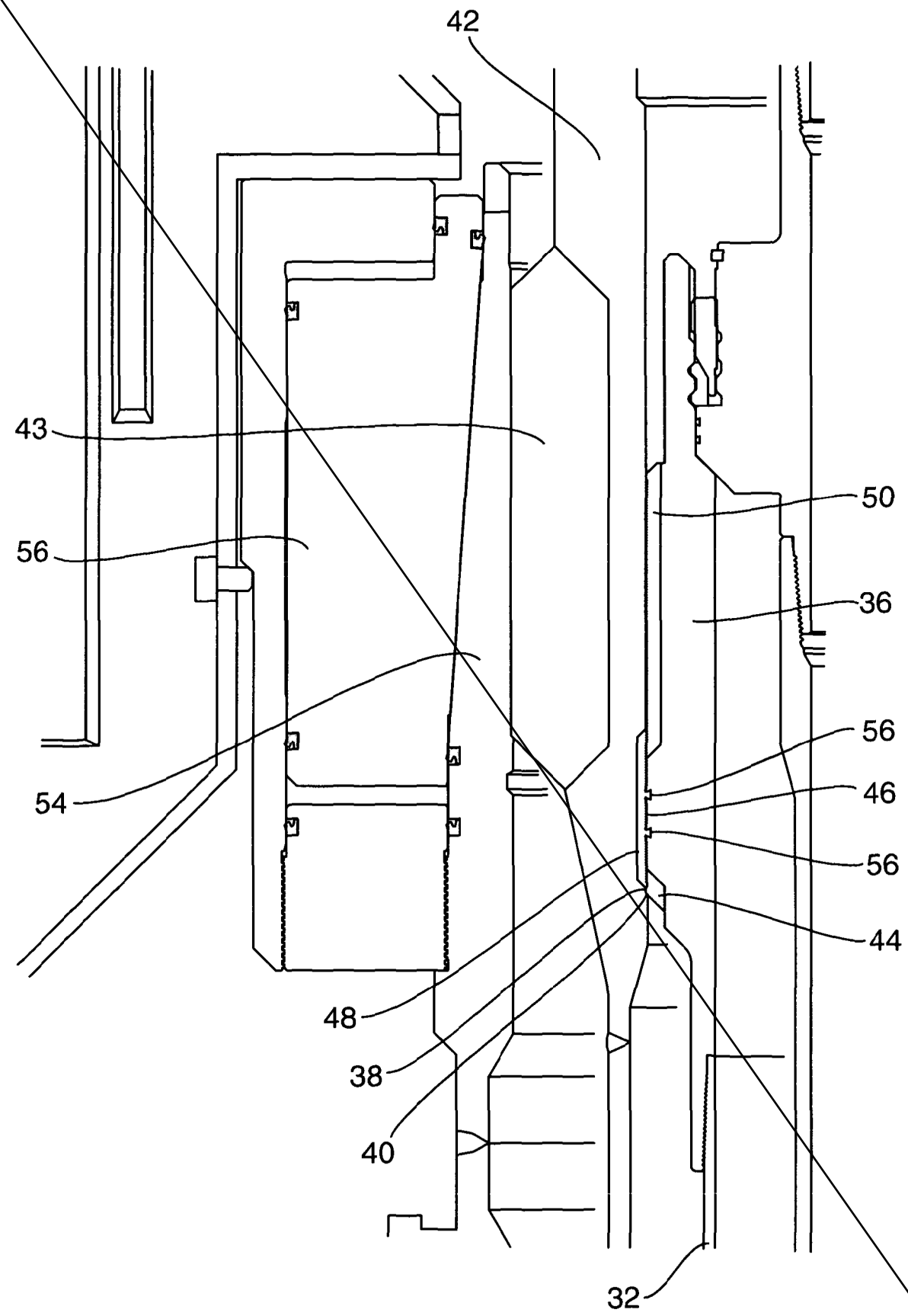

FIG. 2

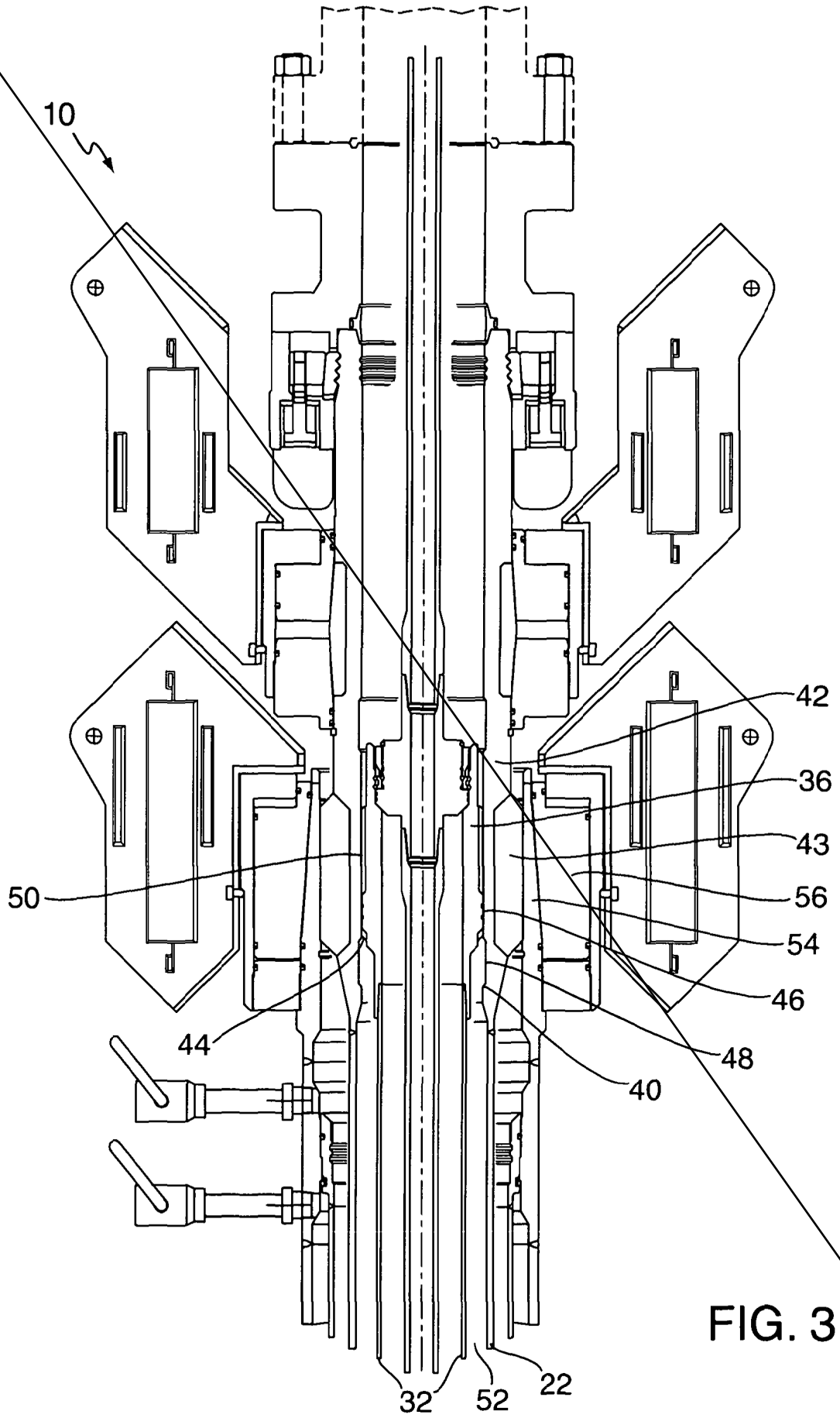

FIG. 3

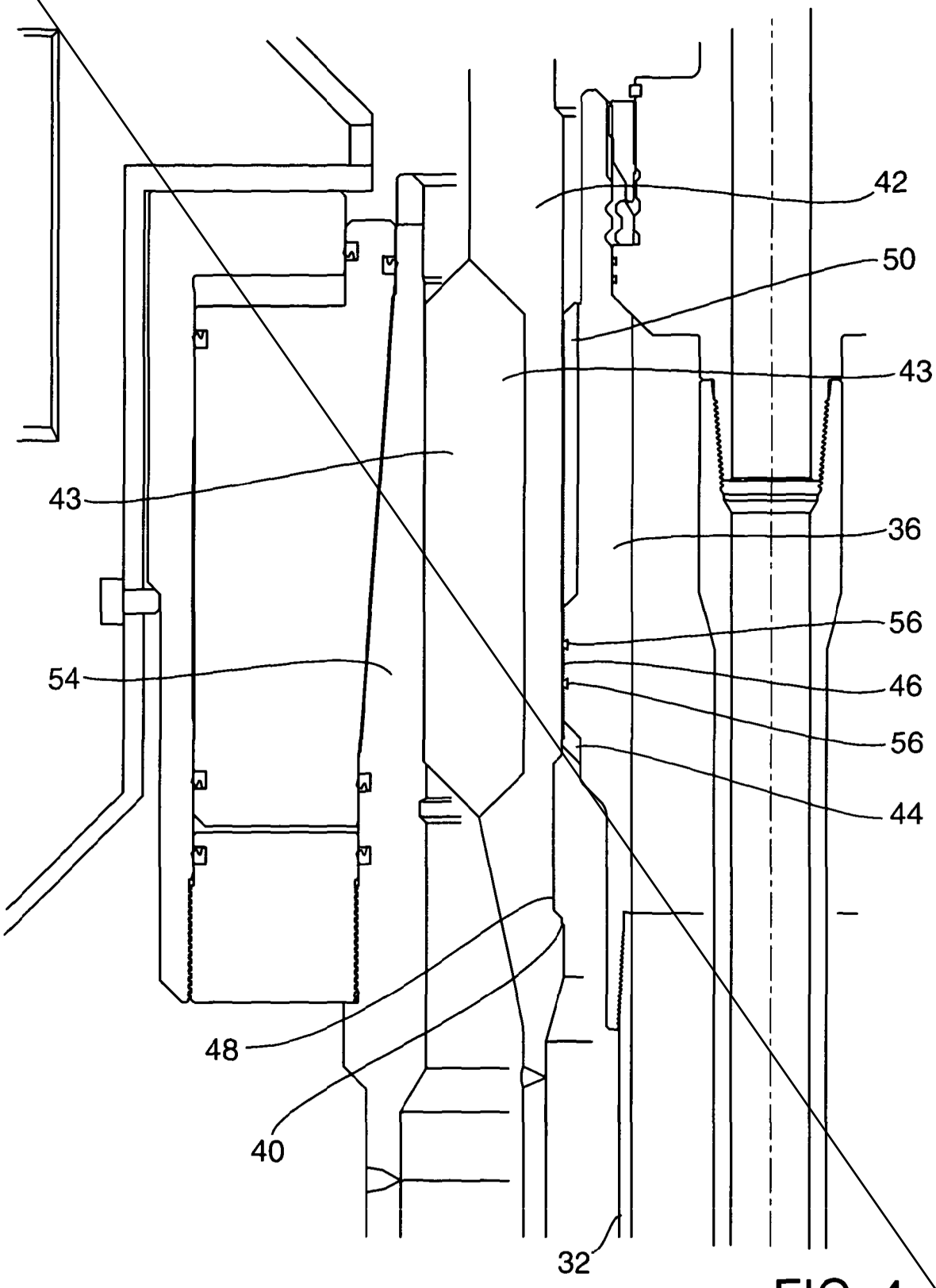

FIG. 4

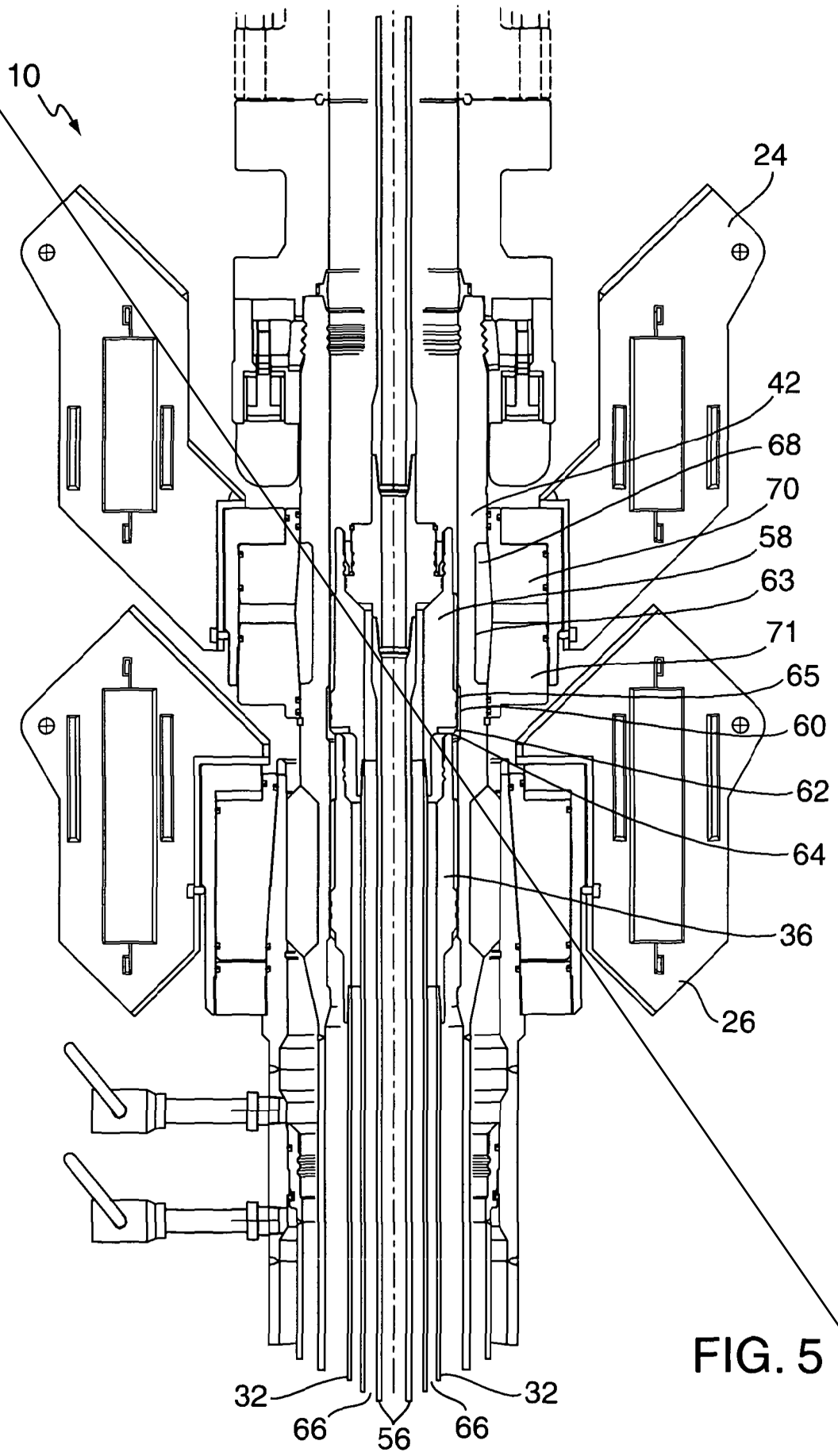

FIG. 5

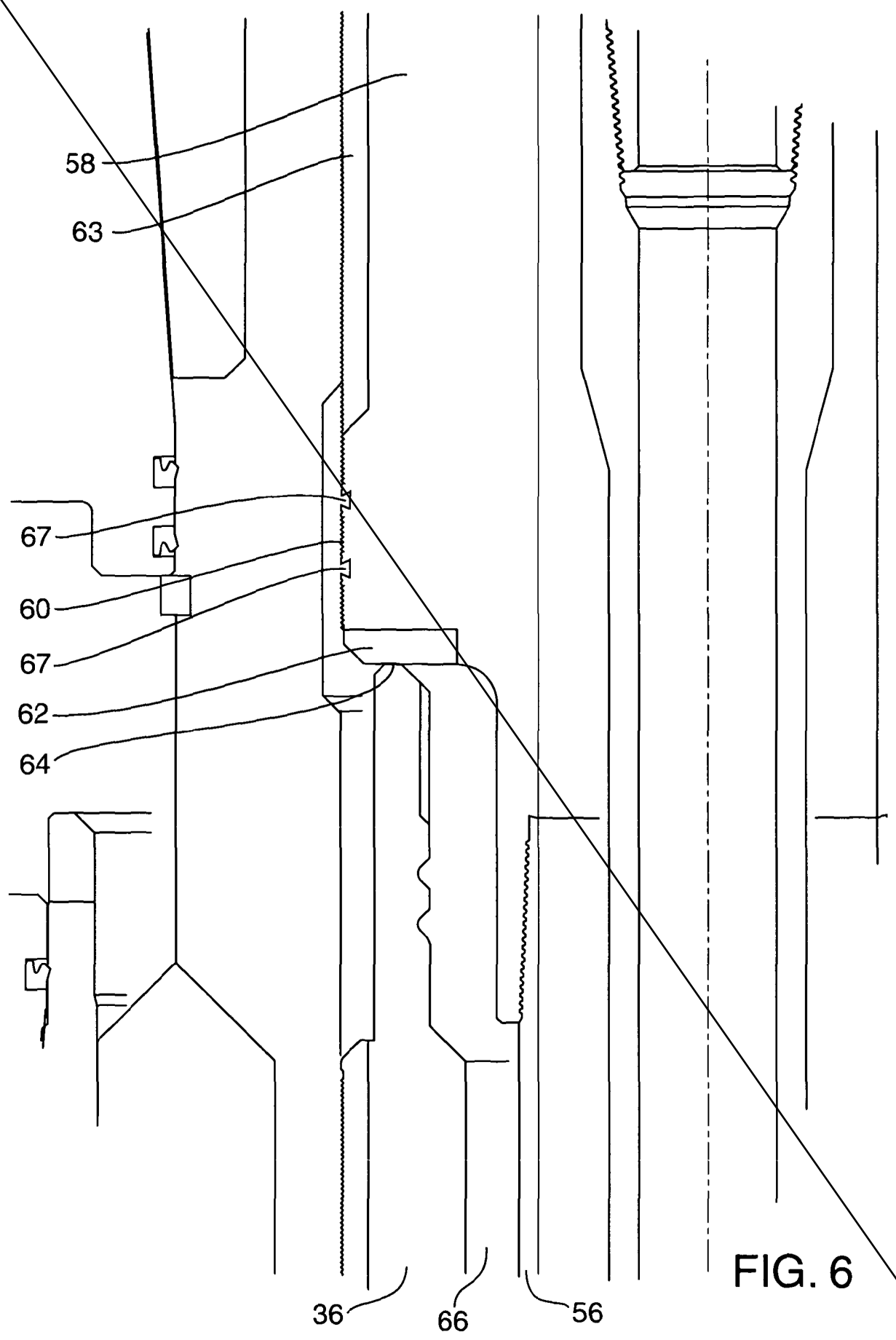

FIG. 6

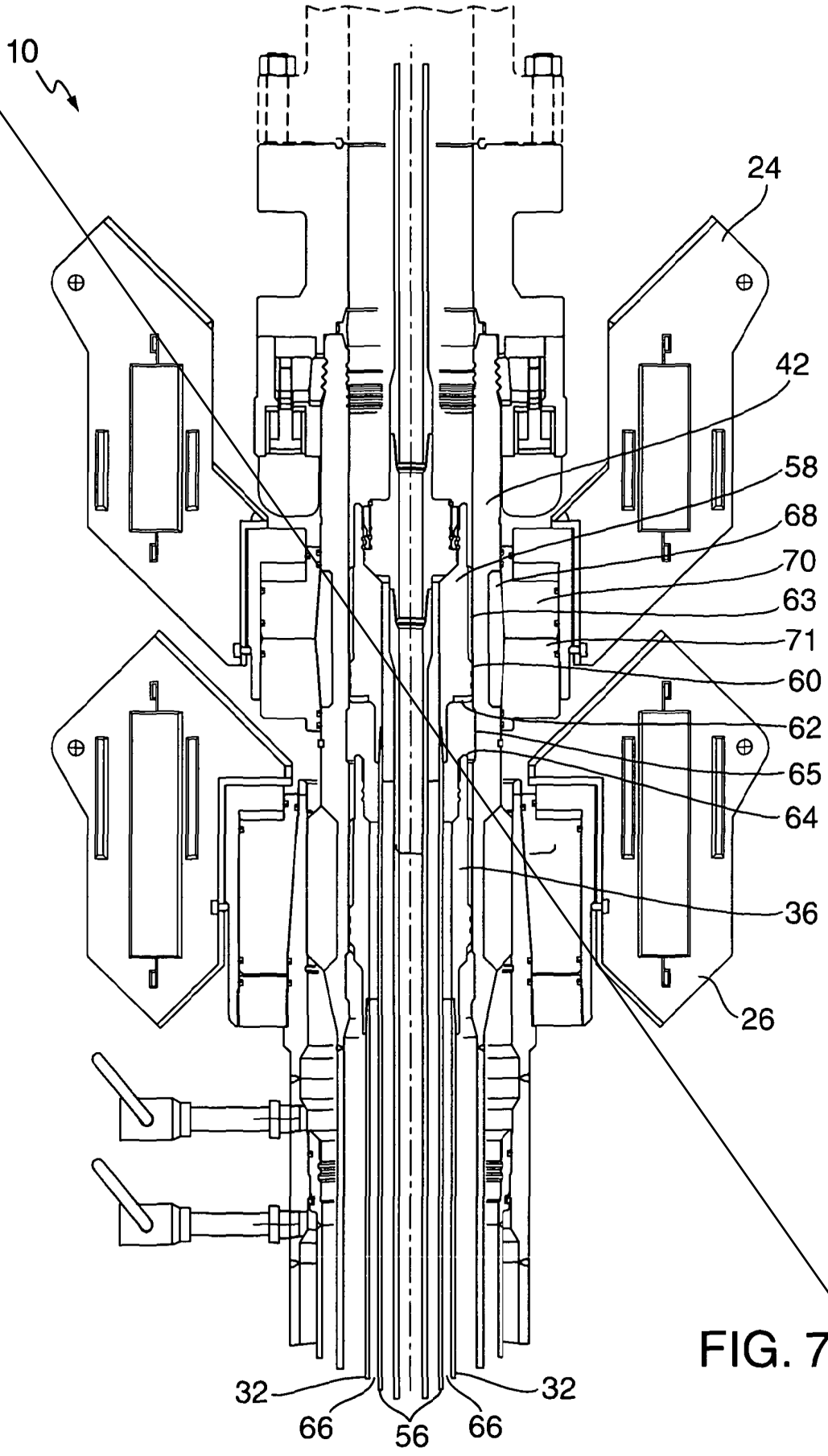

FIG. 7

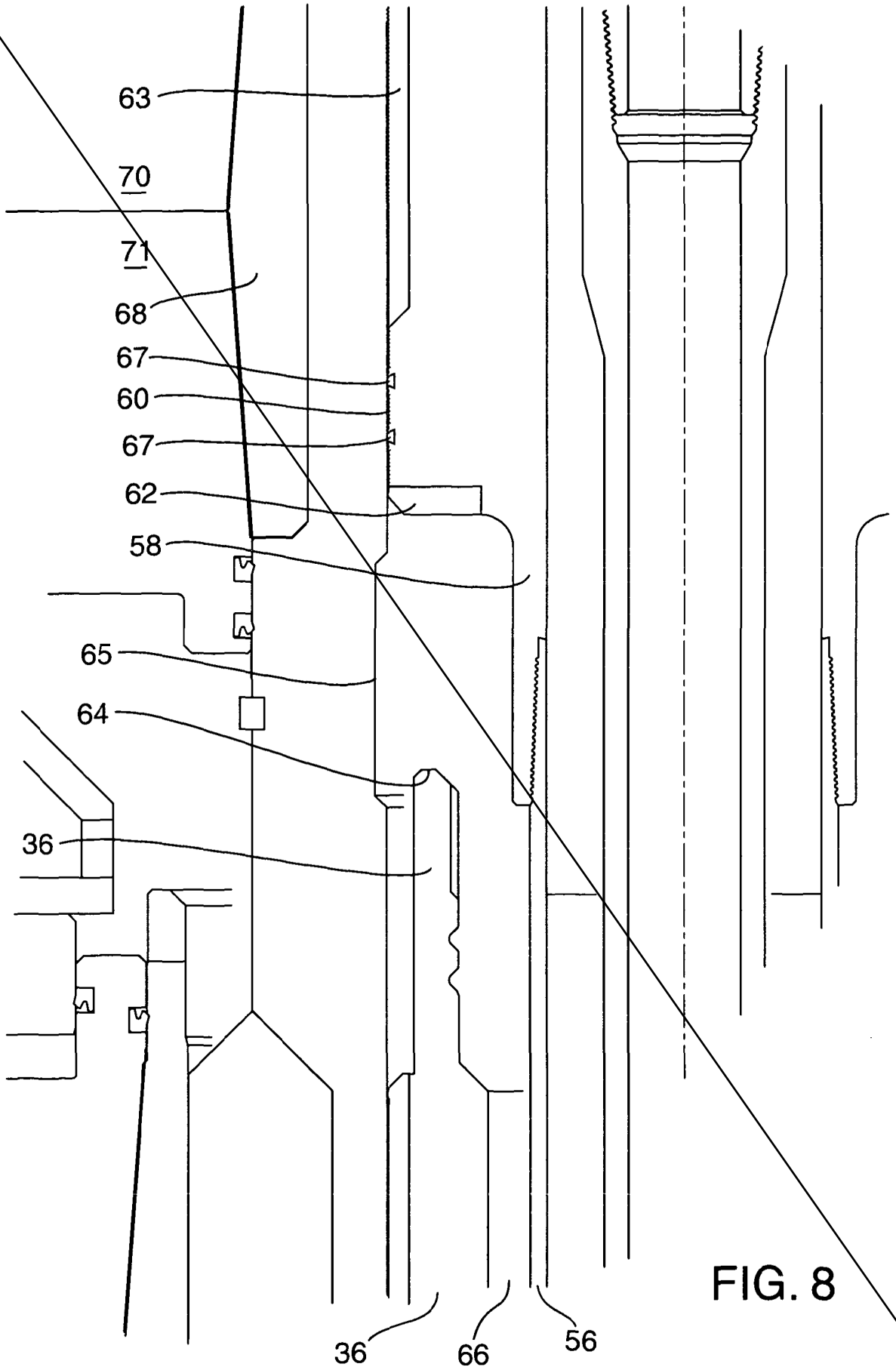

FIG. 8

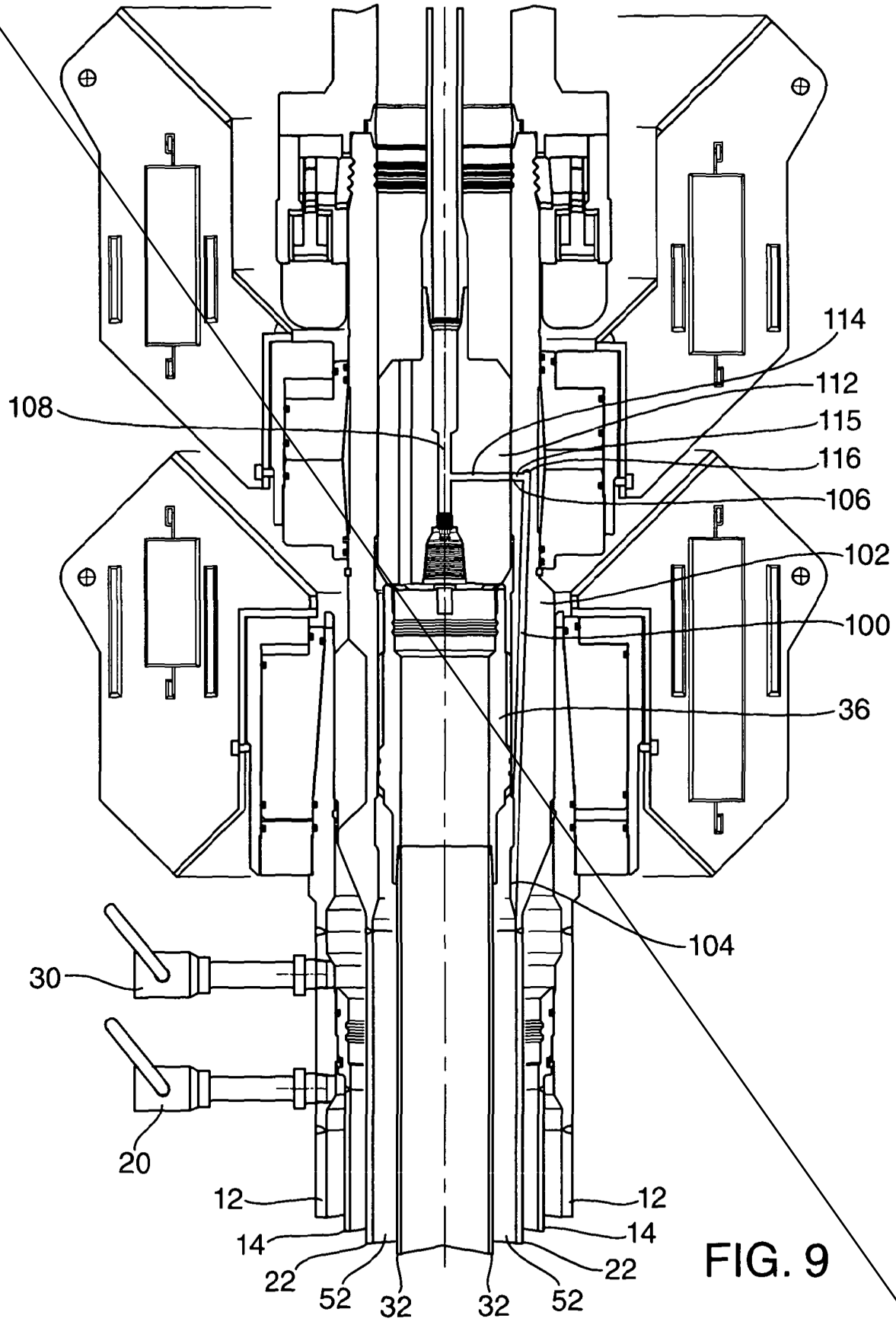
114
112
108
115
116
106
102
100
36
104
30
20
12
12
14
14
22
22
52
32
32
52

FIG. 9

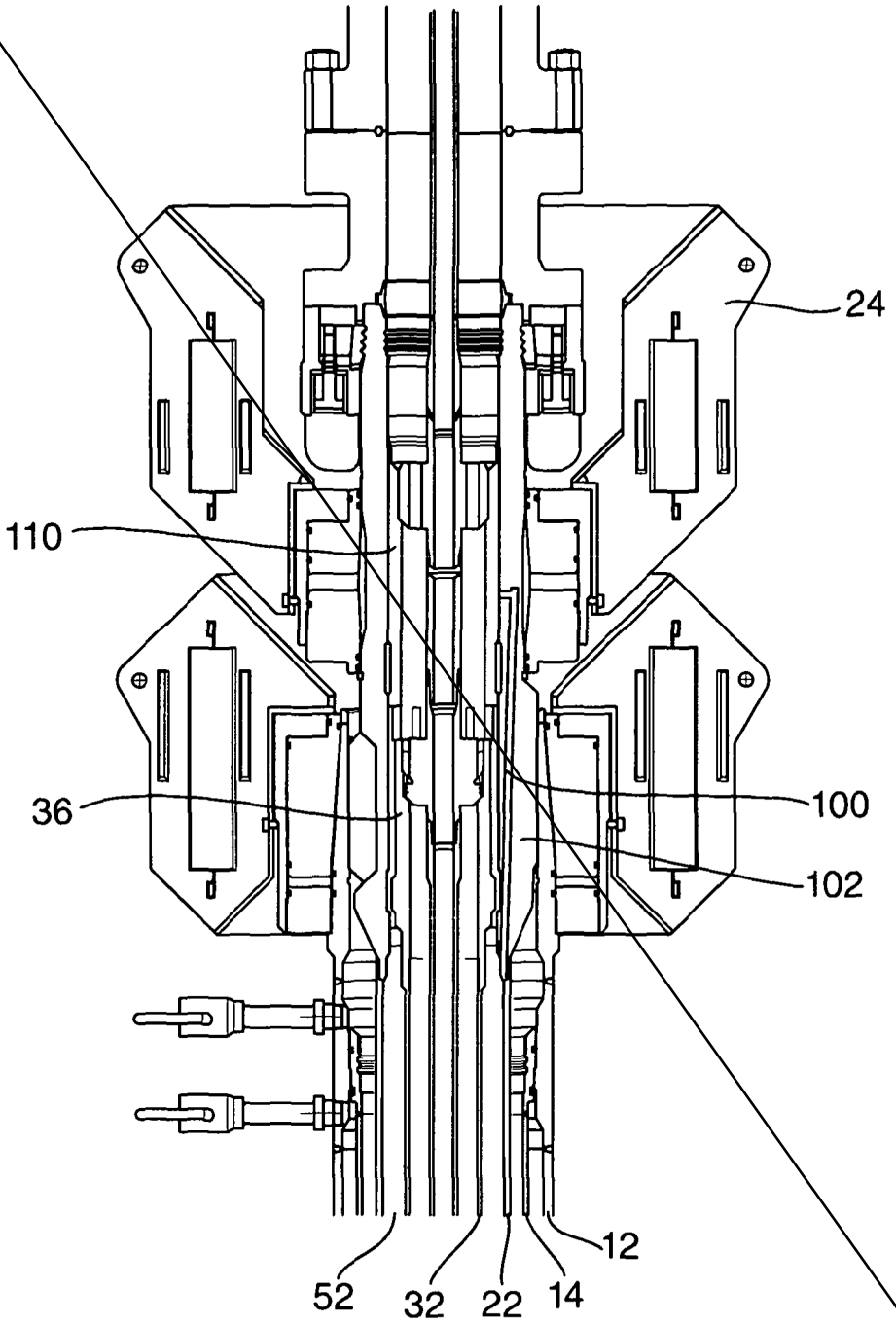

FIG. 10

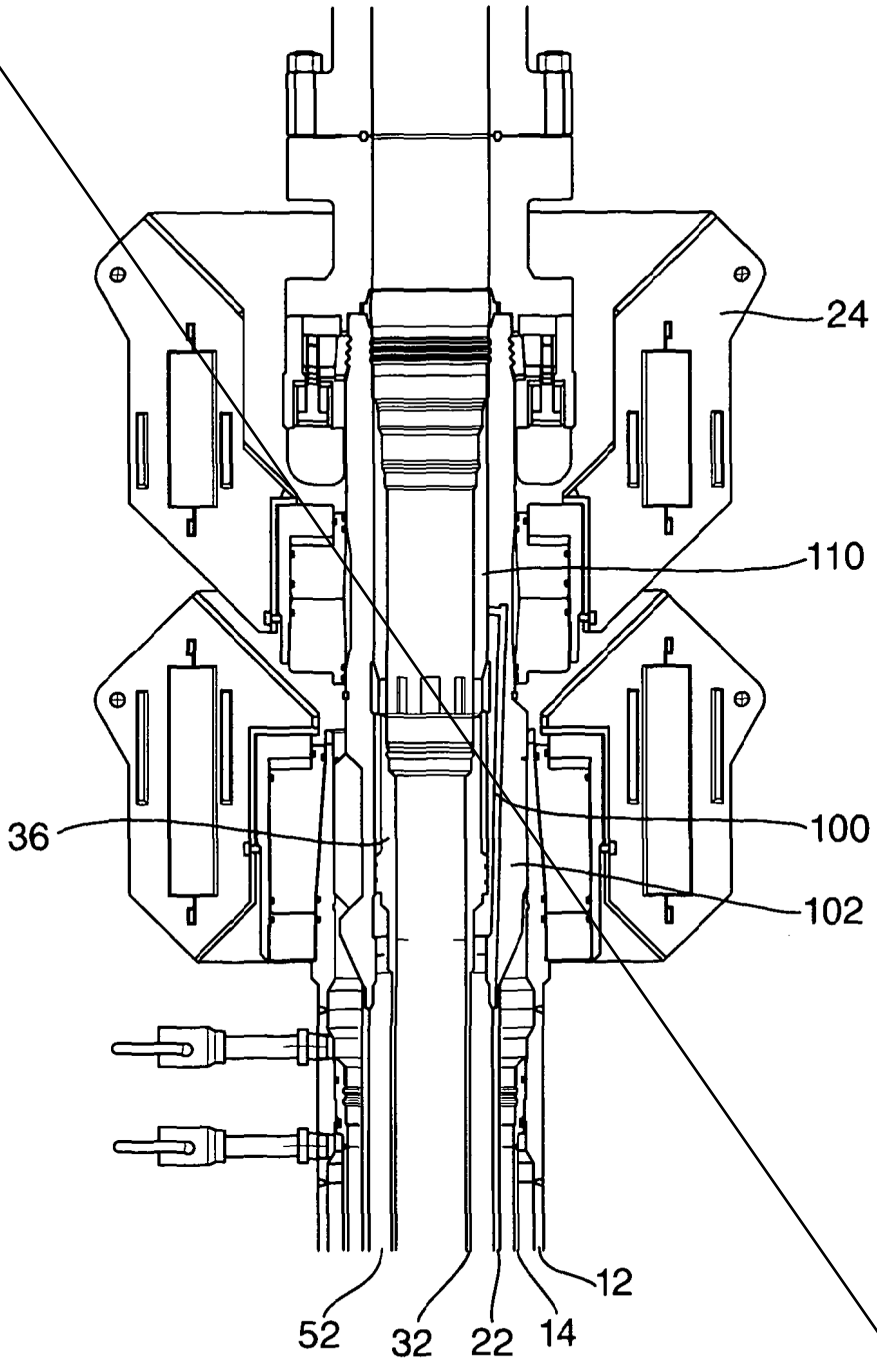

FIG. 11

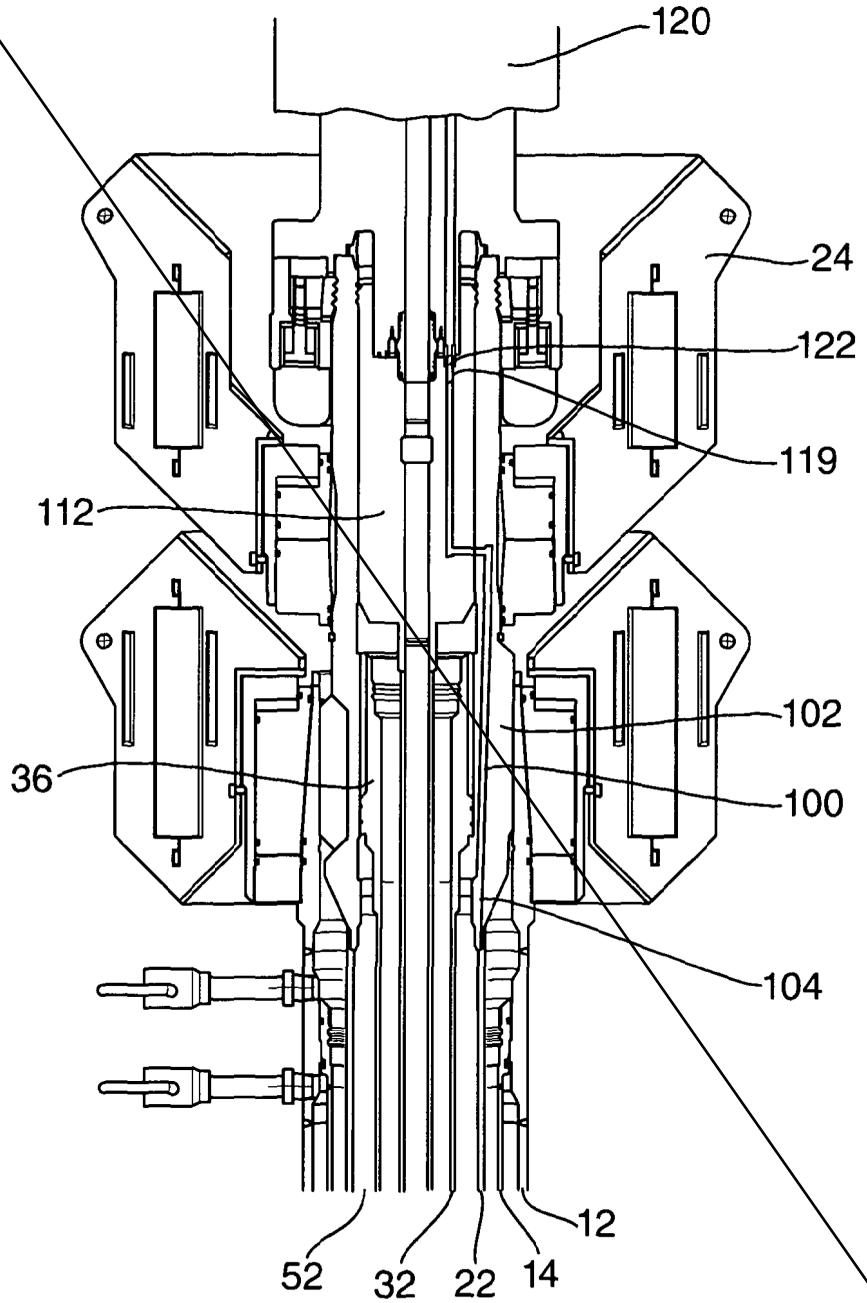

FIG. 12

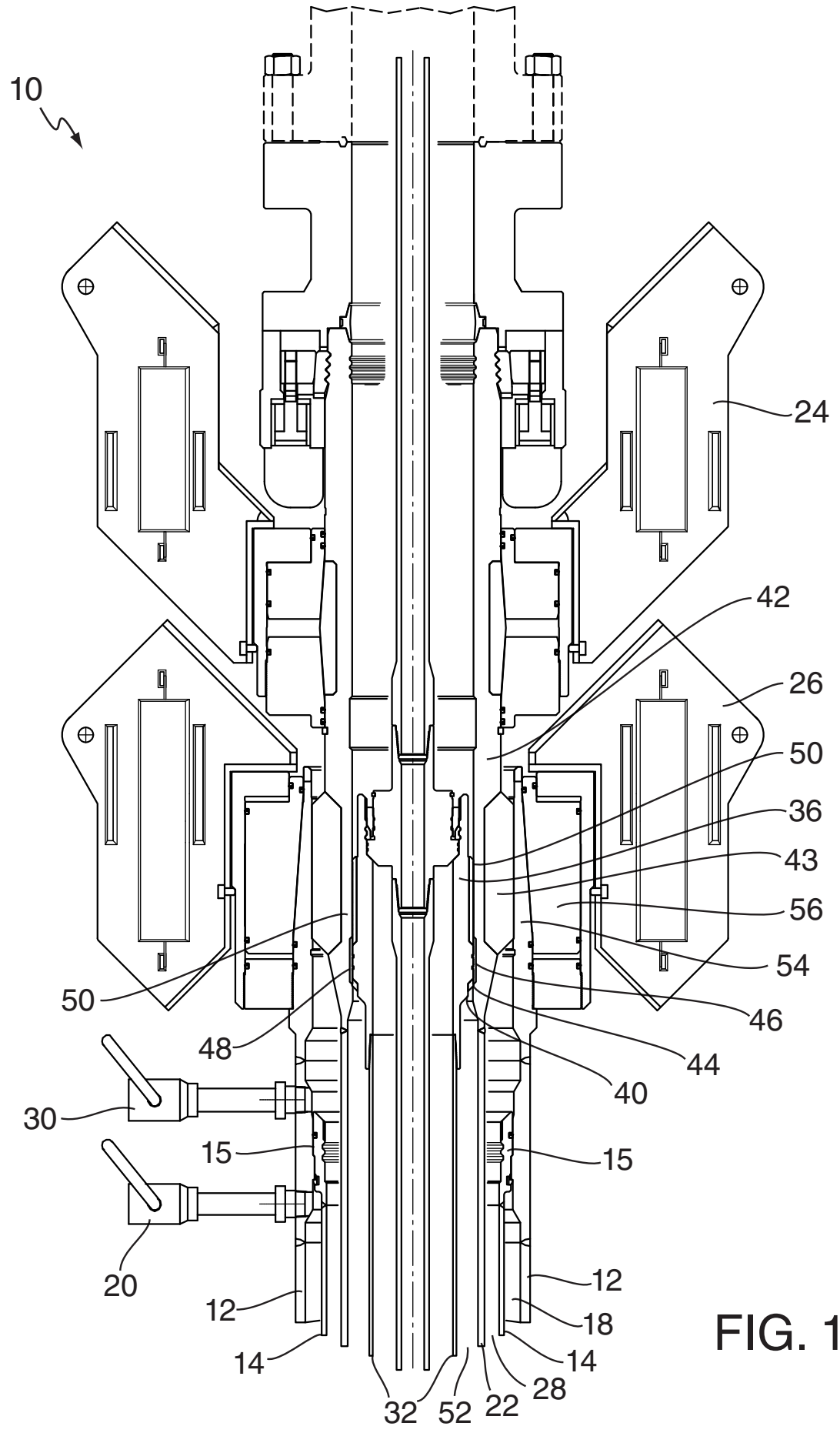
10
24
42
26
50
36
43
56
54
46
44
40
50
48
30
15
15
20
12
12
18
14
14
28
32
52
22

FIG. 1

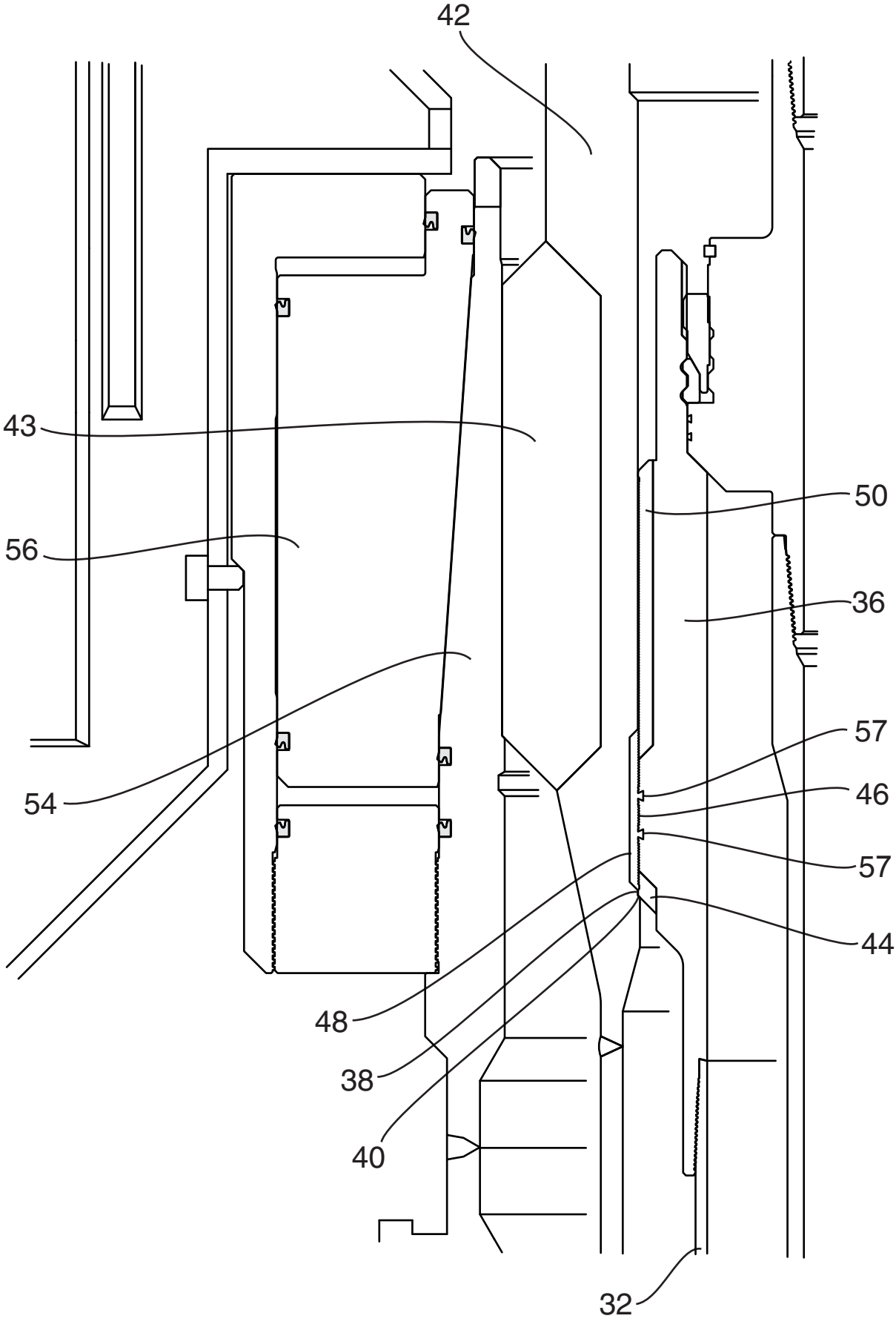

FIG. 2

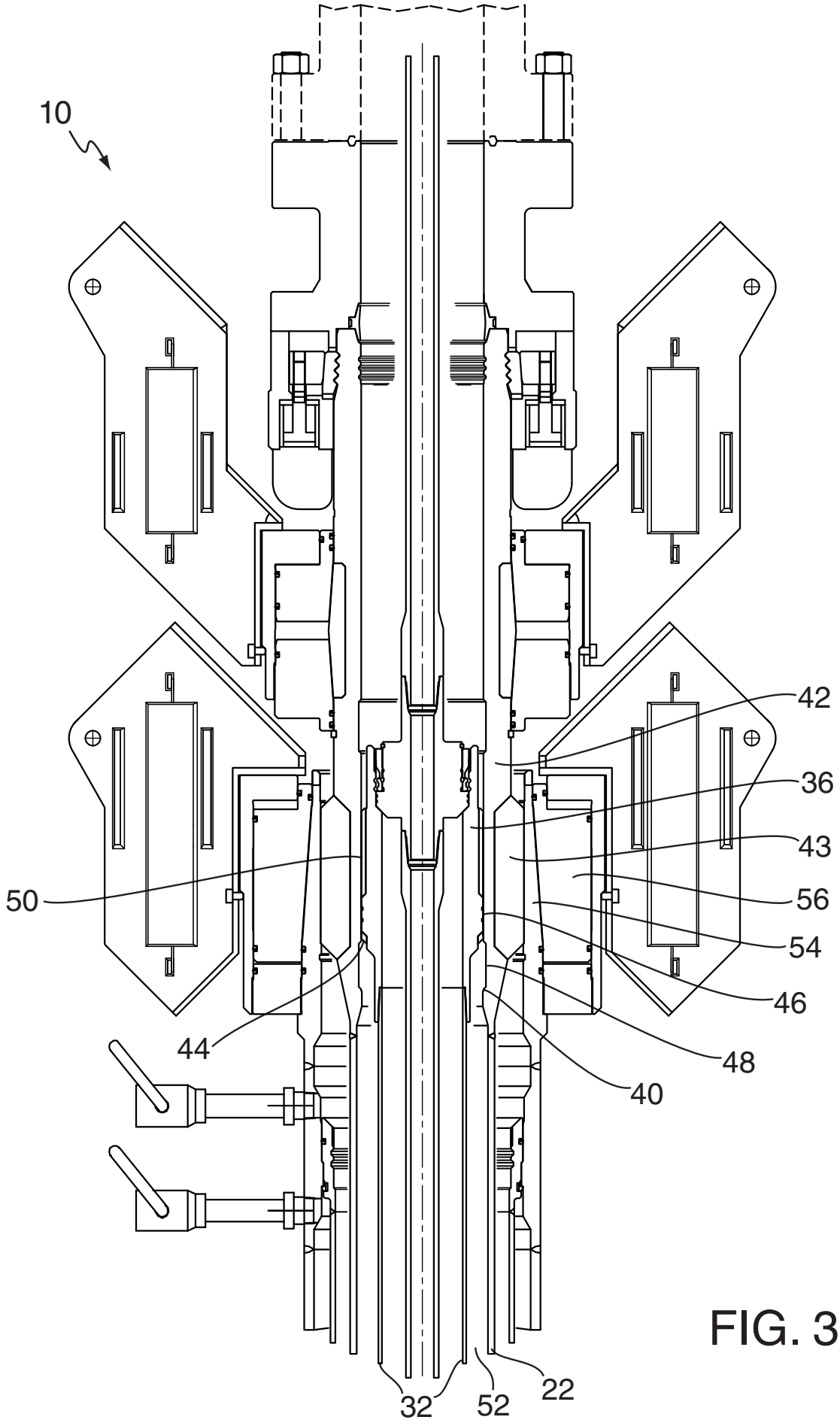

FIG. 3

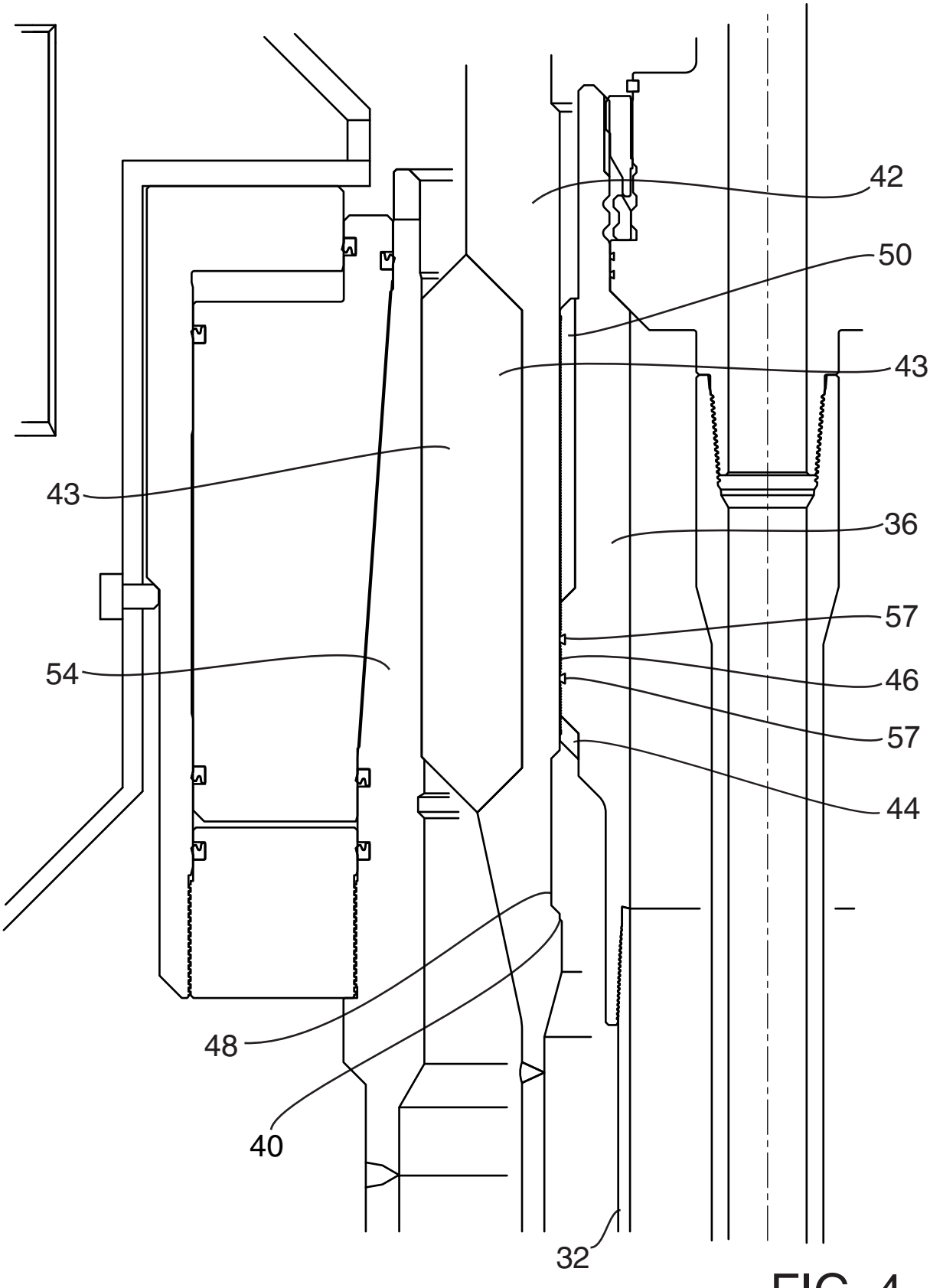

FIG. 4

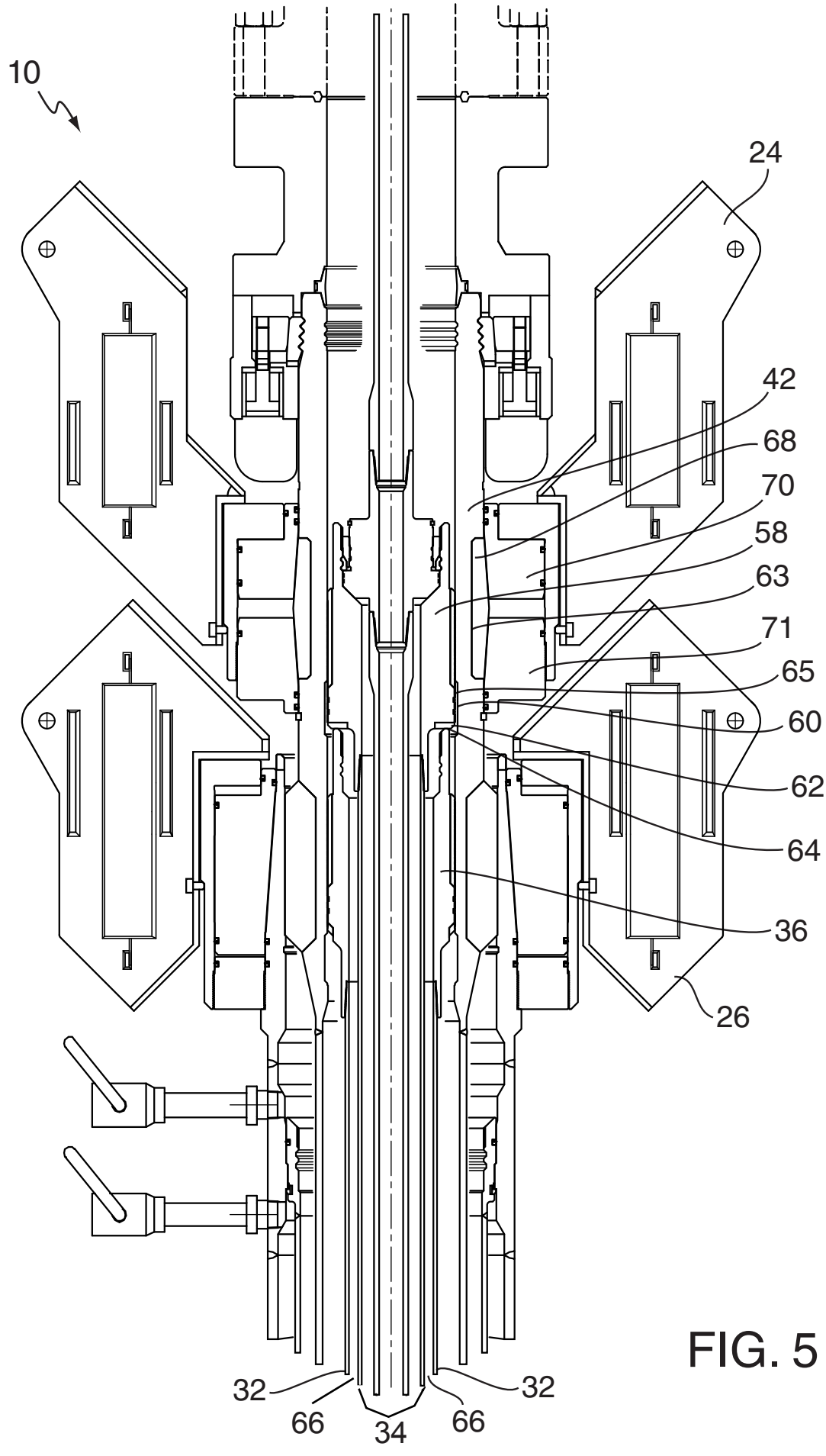

FIG. 5

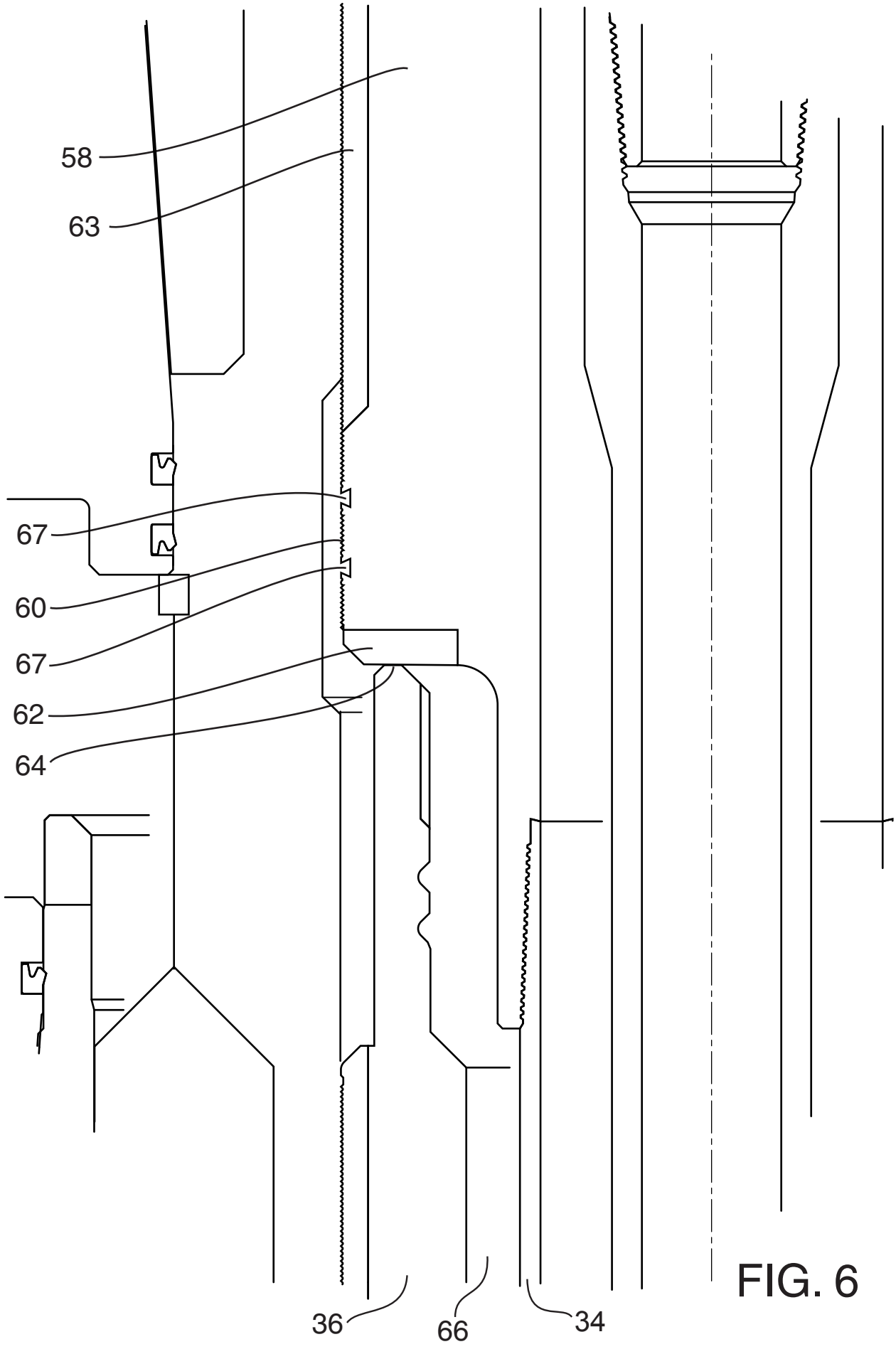

FIG. 6

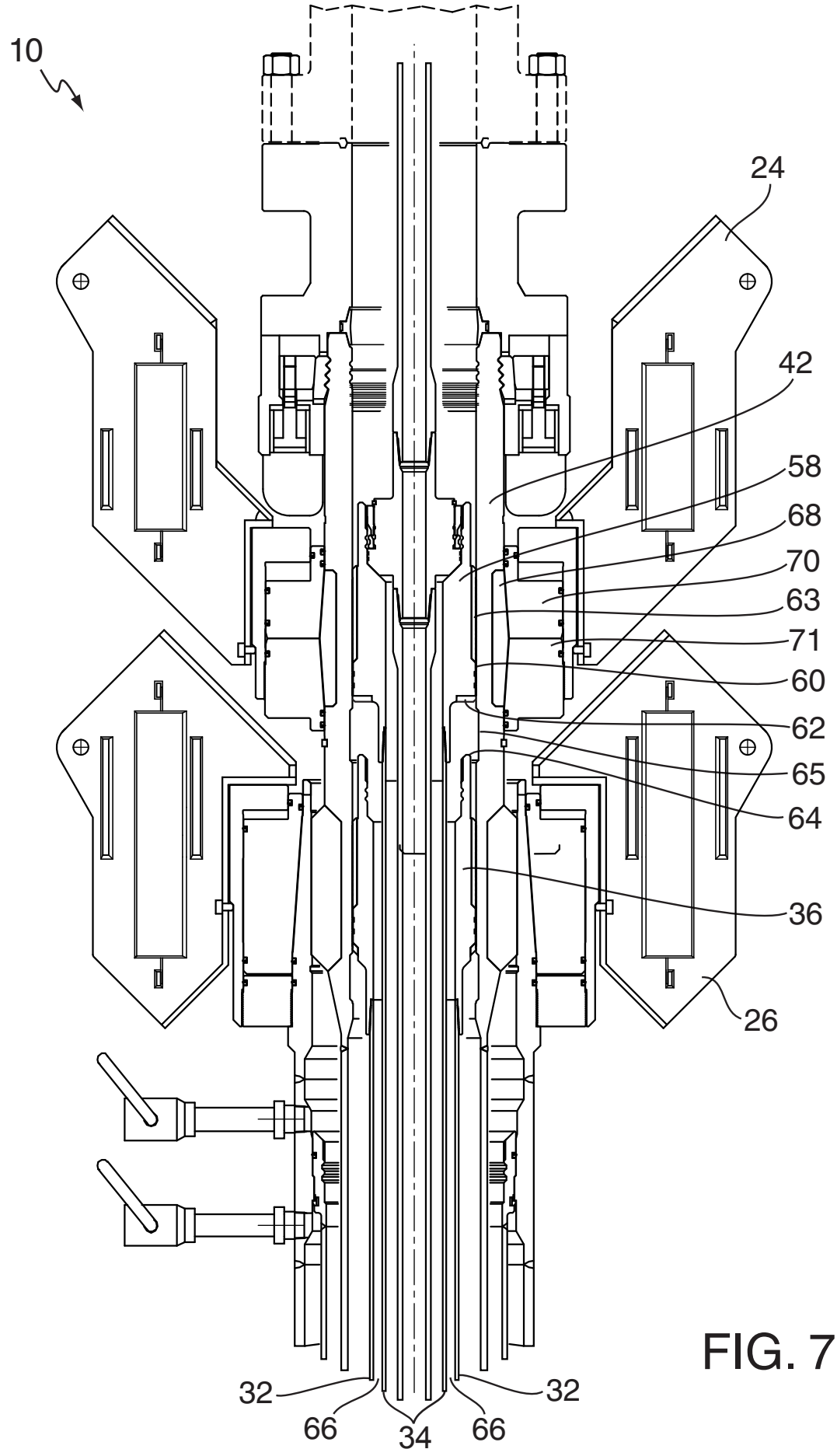

FIG. 7

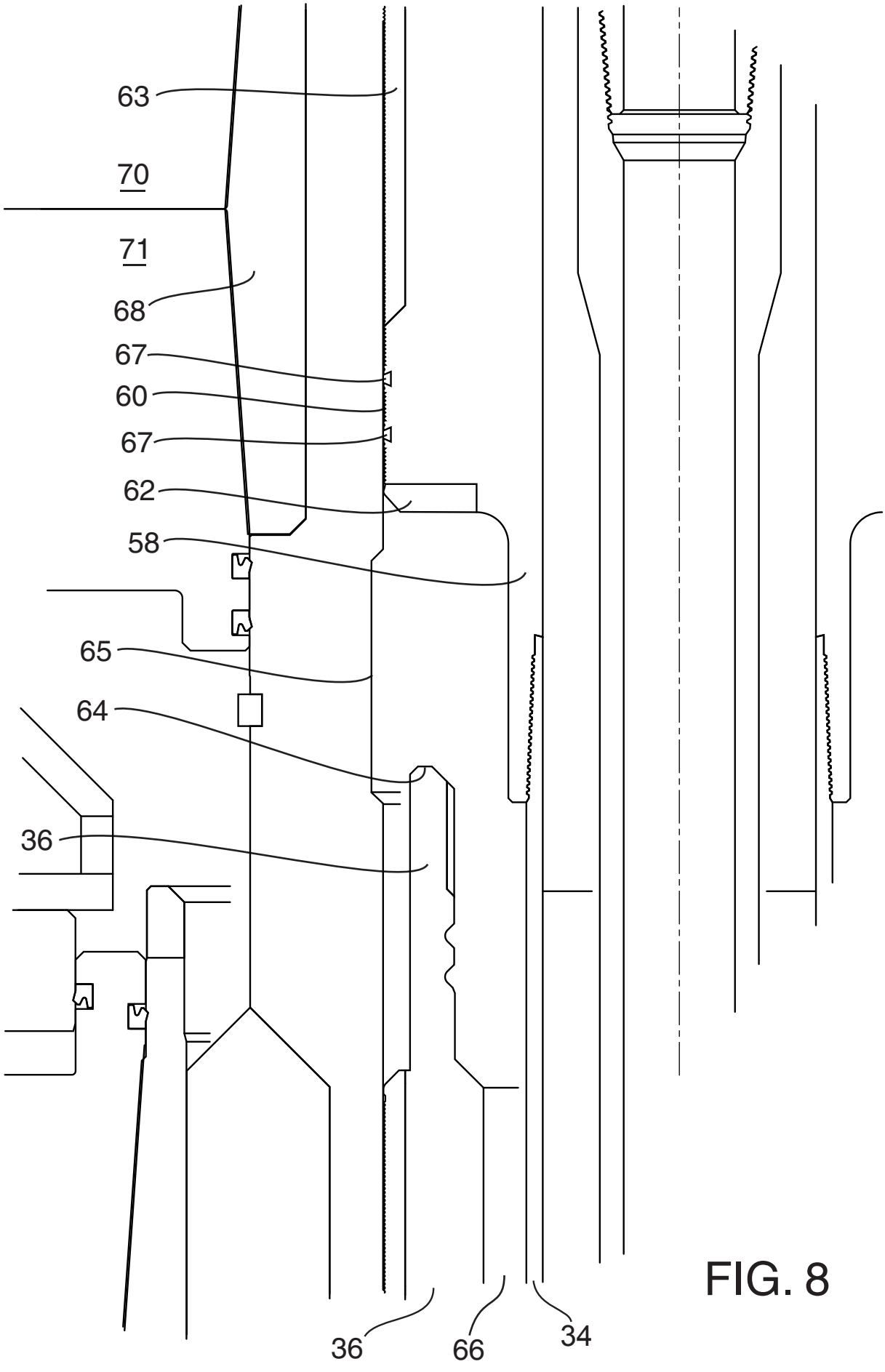

FIG. 8

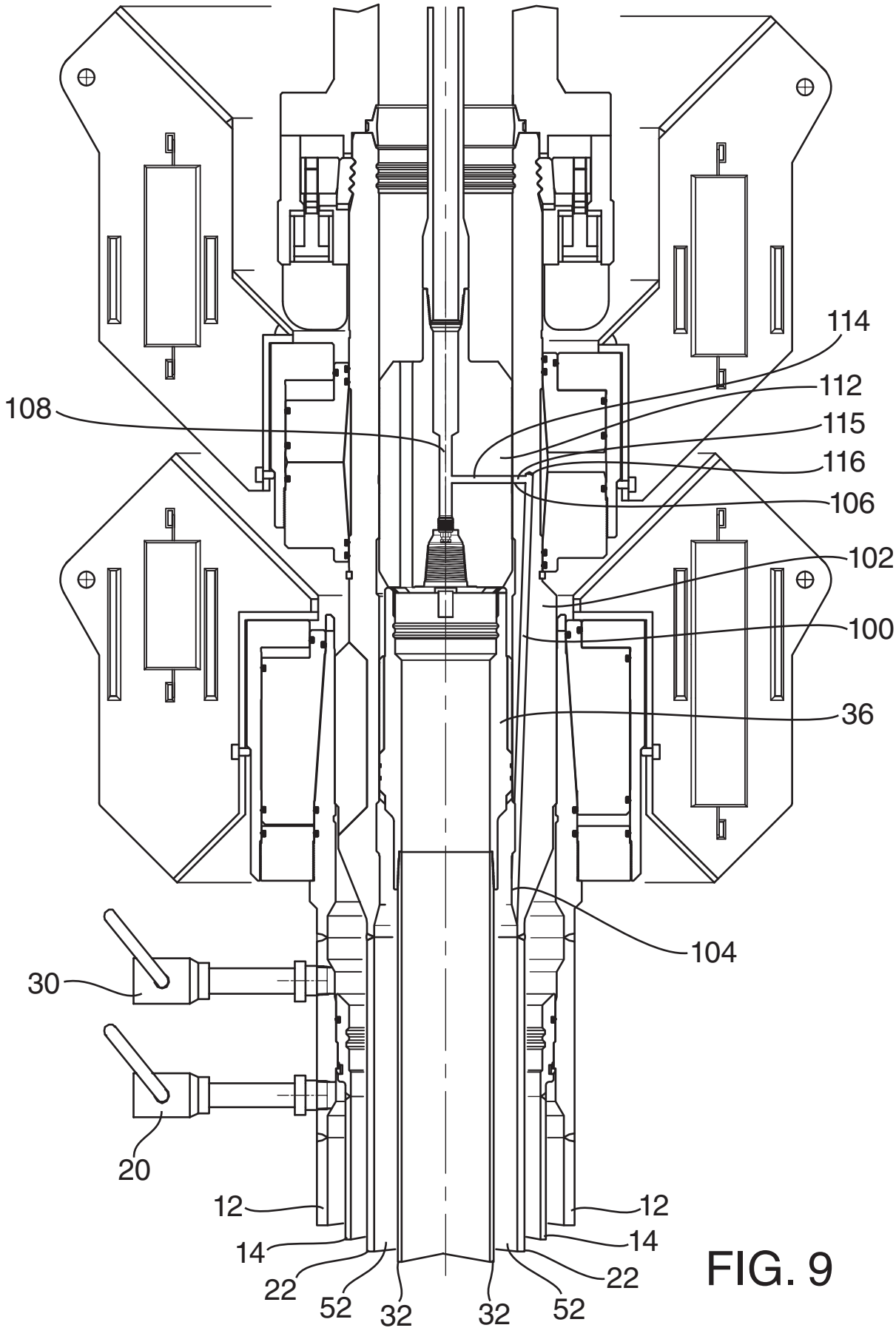
114
112
108
115
116
106
102
100
36
104
30
20
12
12
14
14
22
22
52
32
32
52

FIG. 9

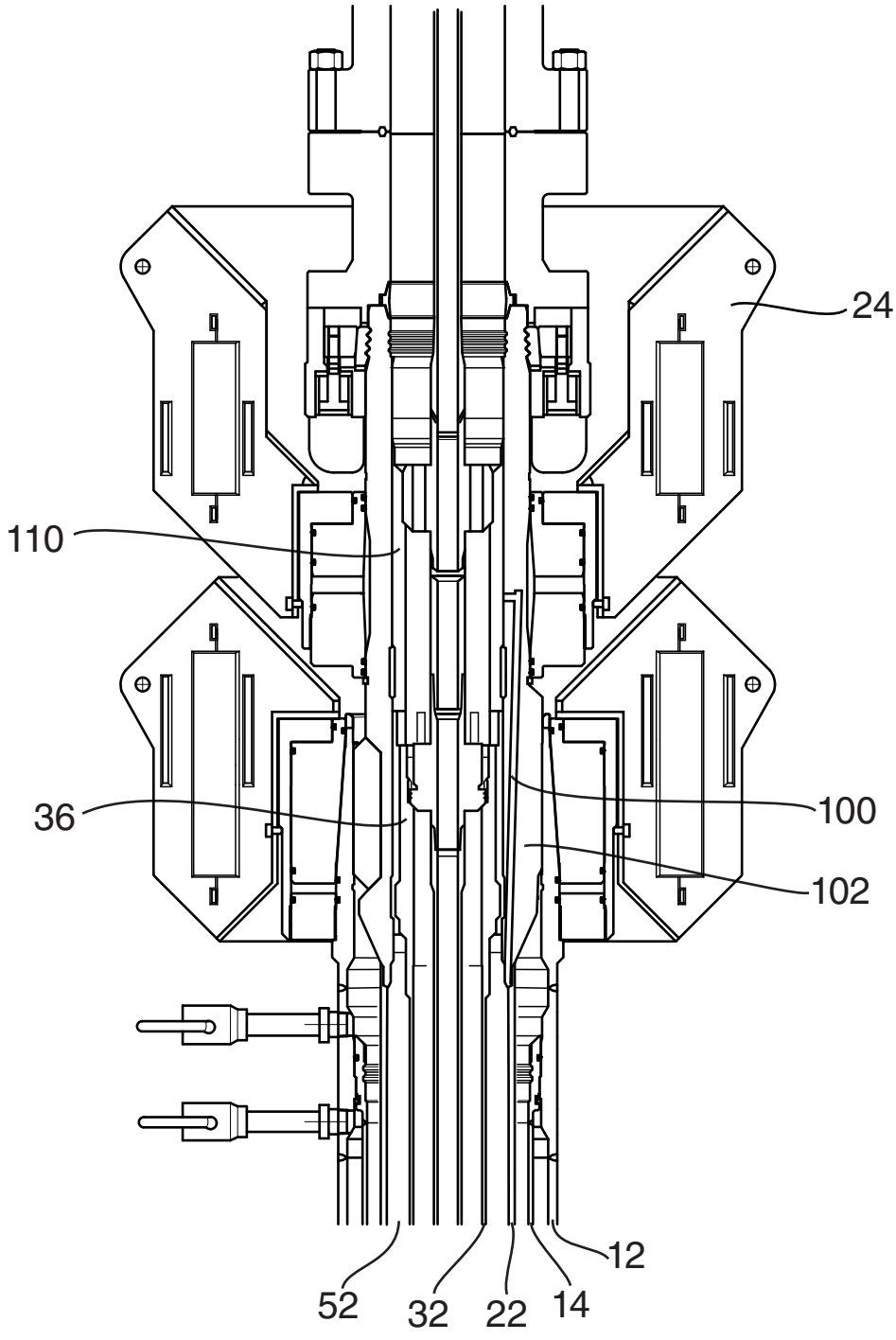

FIG. 10

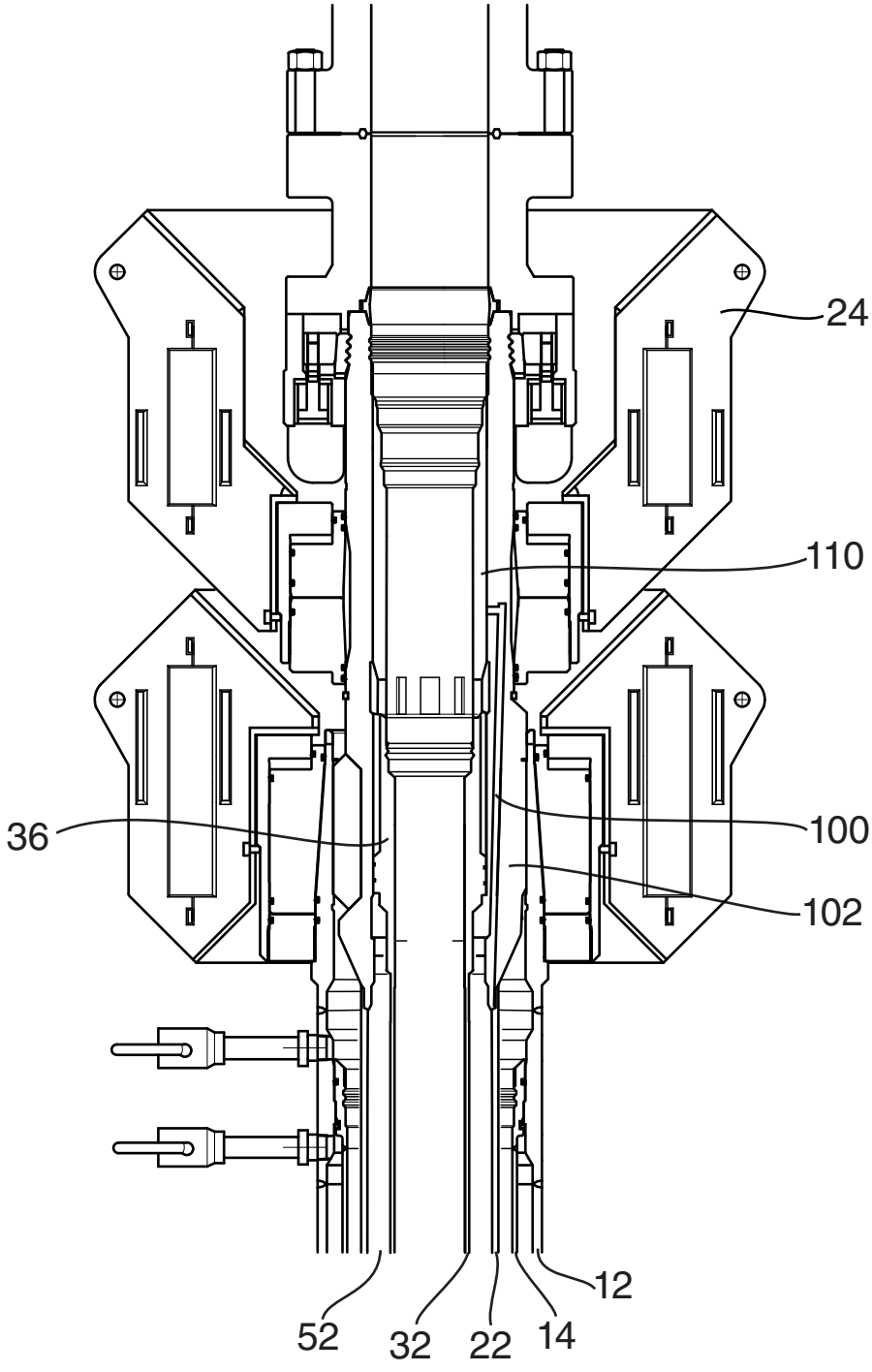

FIG. 11

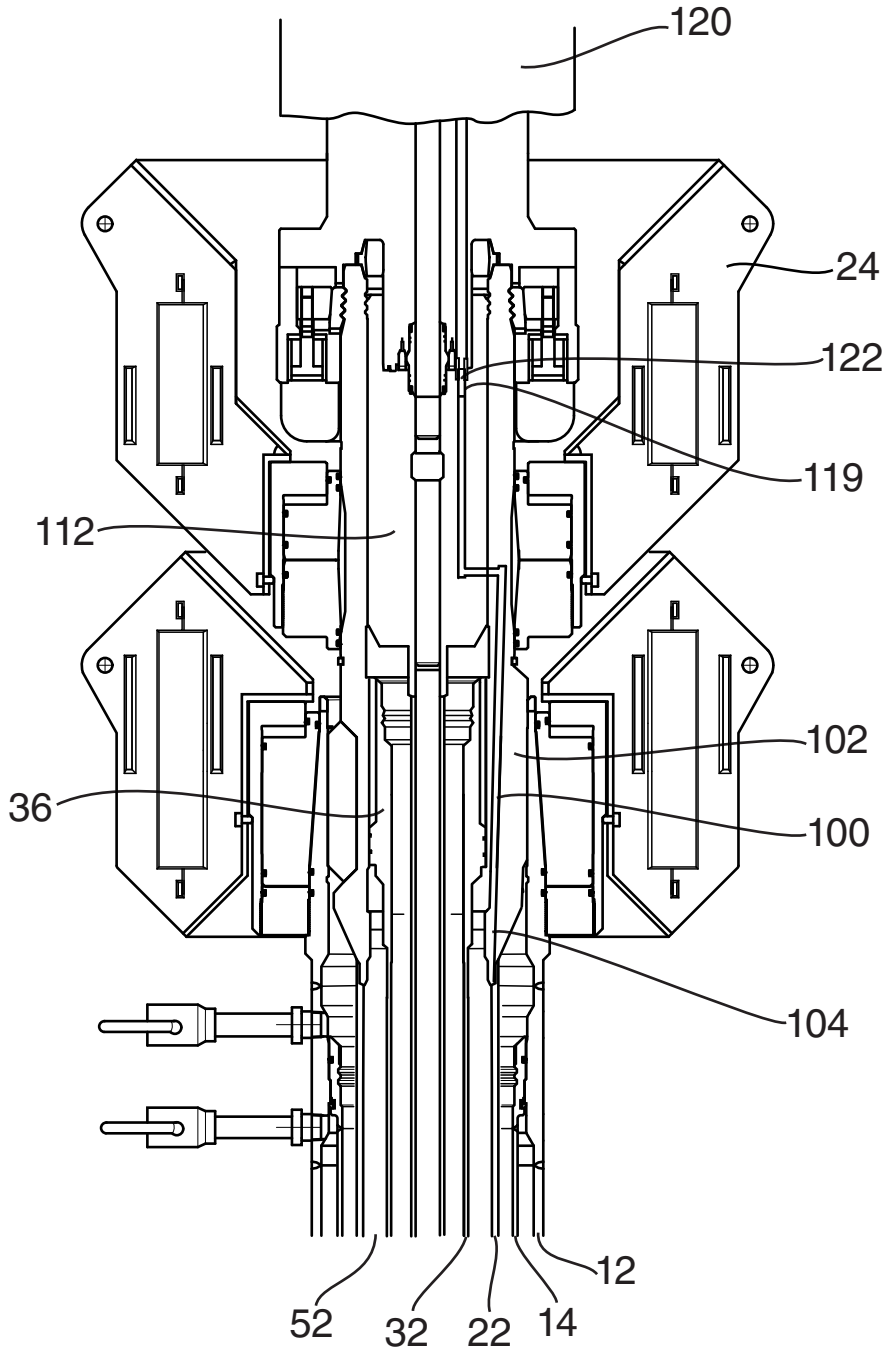

FIG. 12