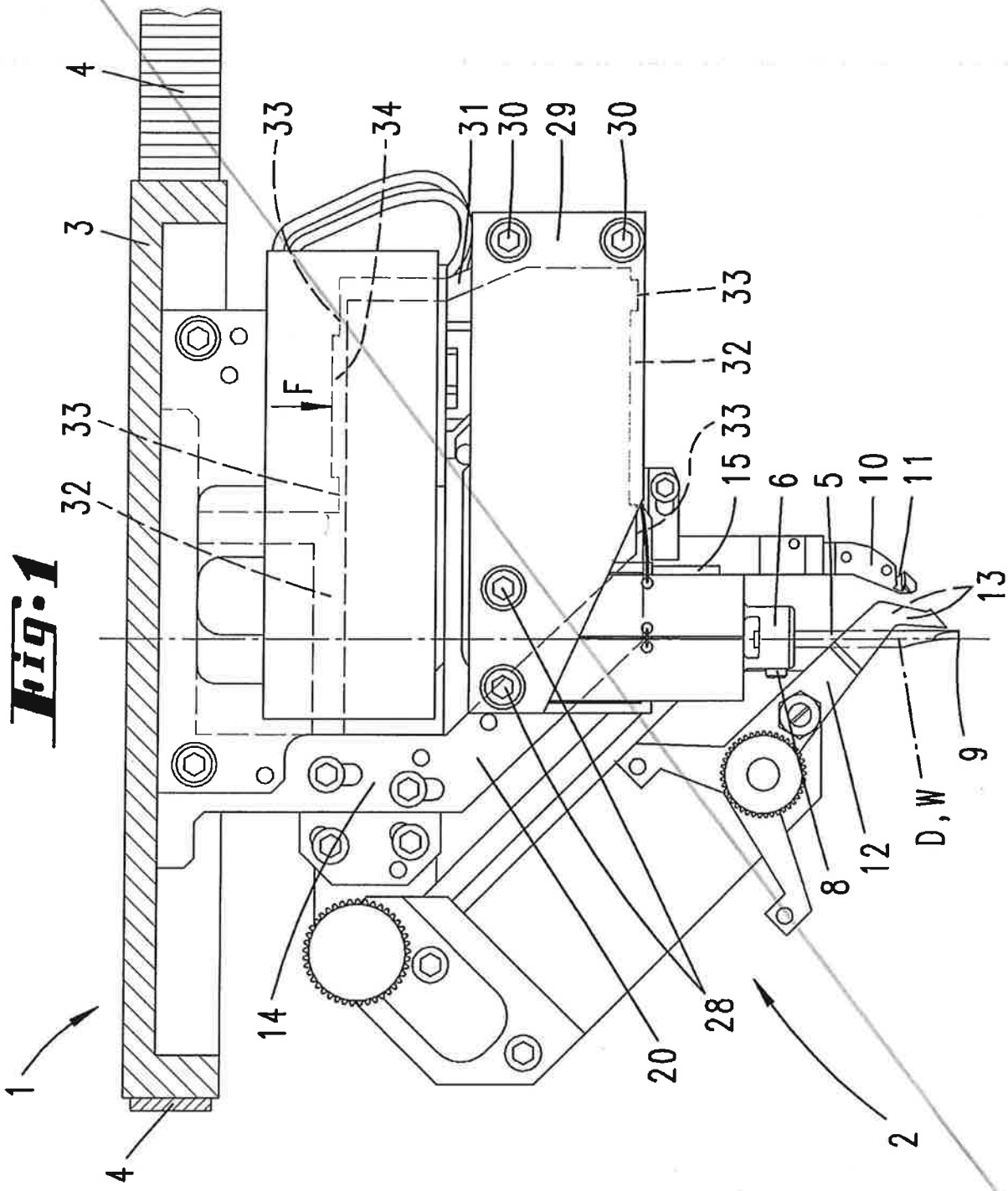
4
3
33
34
31
30
29
30
33
32
33
15
6
5
10
11
13
F
33
32
9
D, W
12
8
28
20
14
1
4
2

Fig: 1

Fig: 2

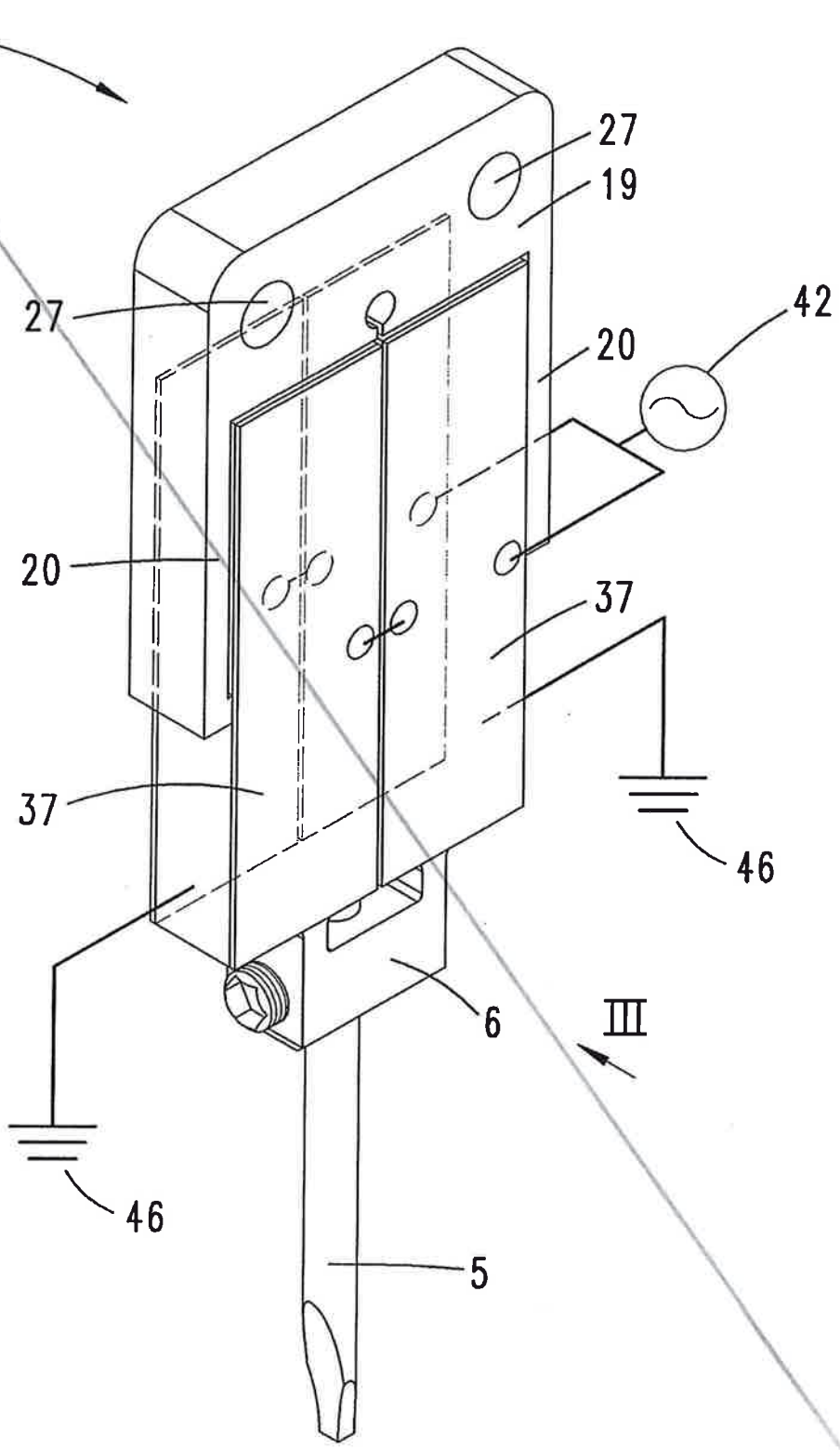

Fig: 3

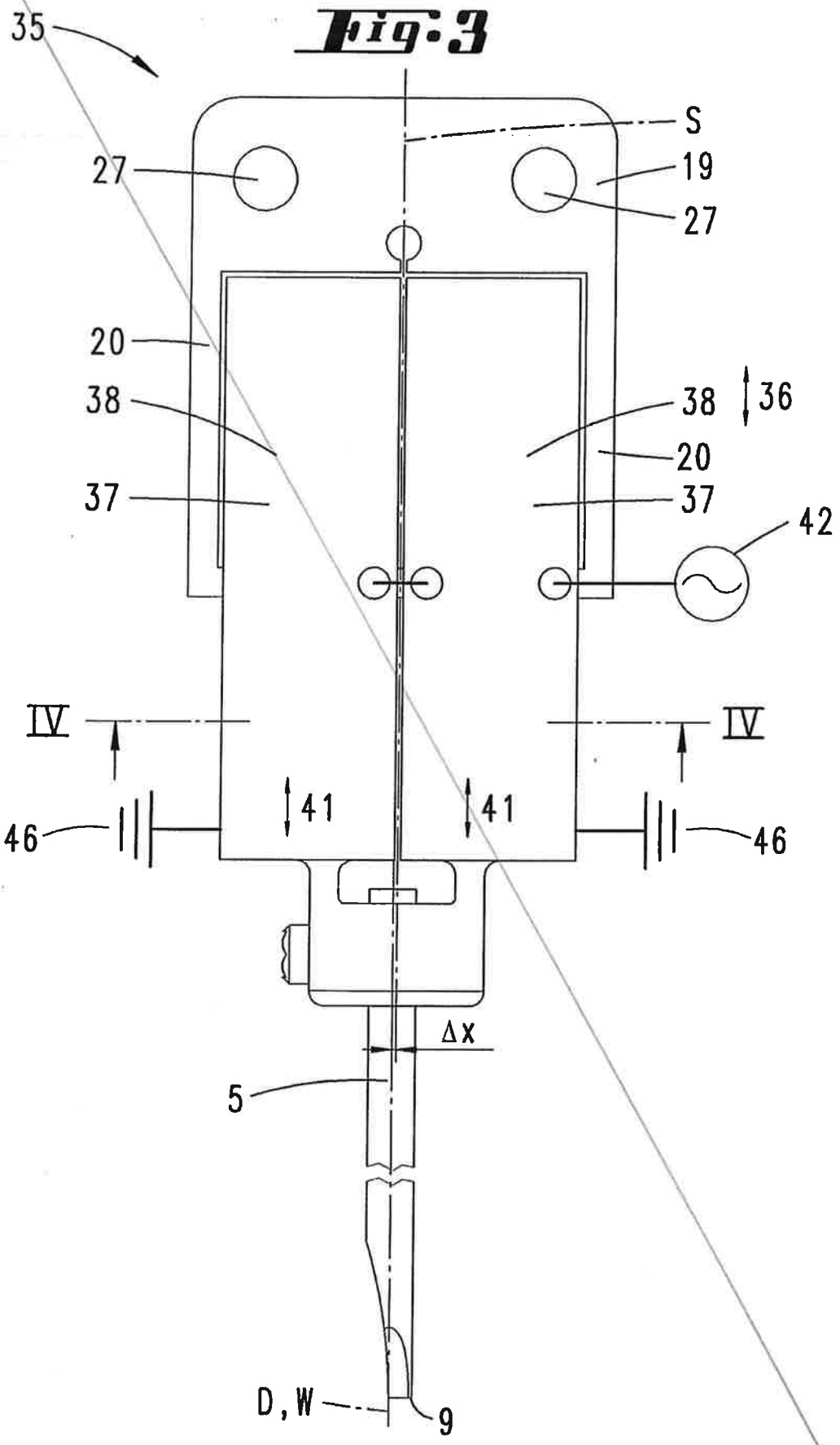

Fig.4

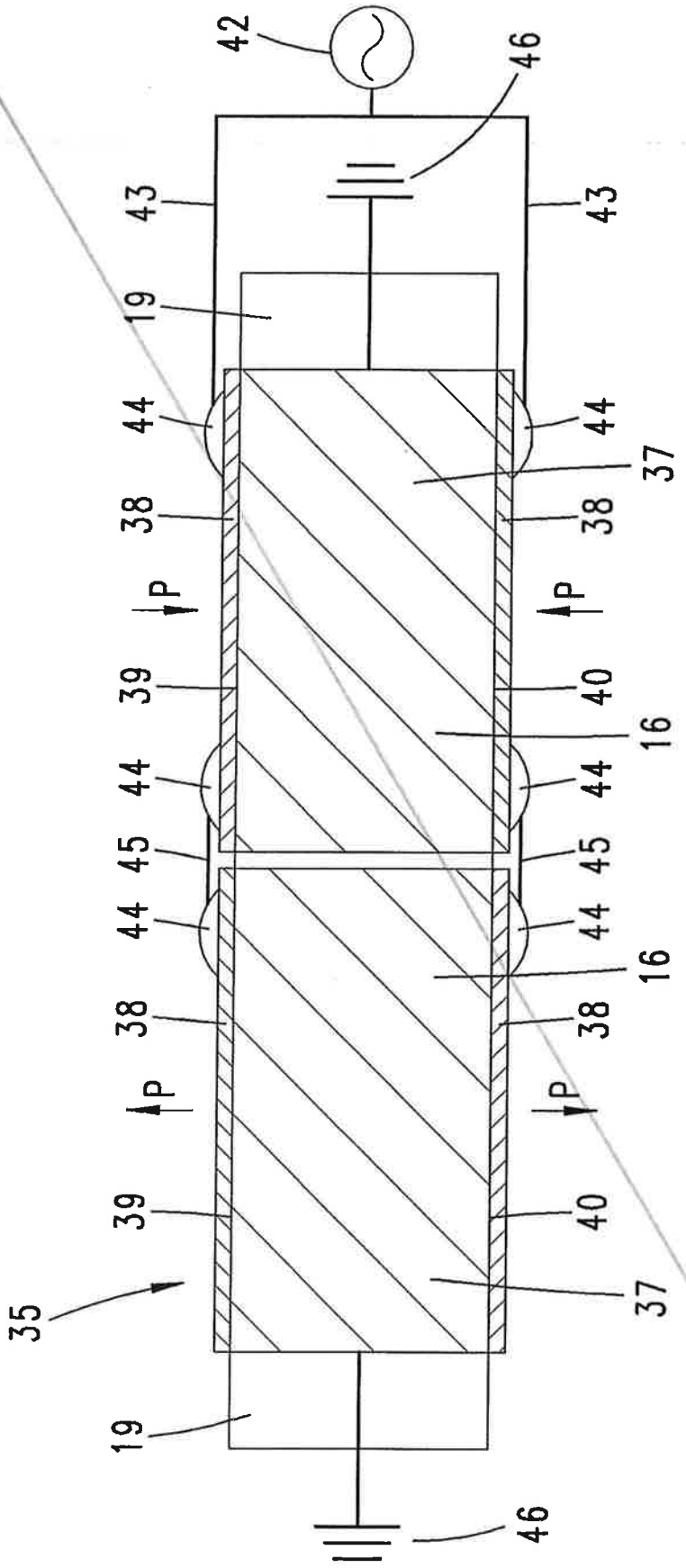
42
46
43
43
19
44
44
37
38
38
P
P
39
40
16
44
44
45
45
44
44
16
38
38
P
P
39
40
35
37
19
46

Fig:5

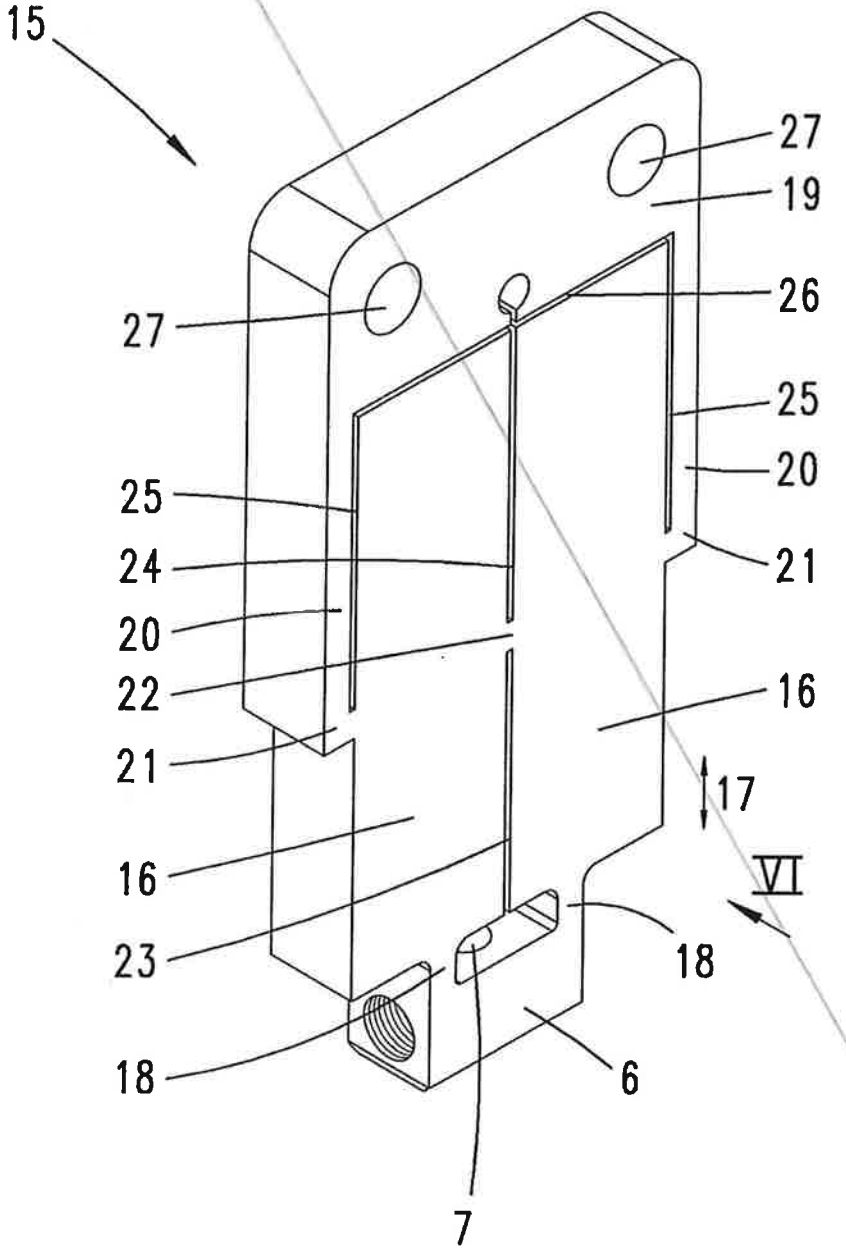

Fig: 6

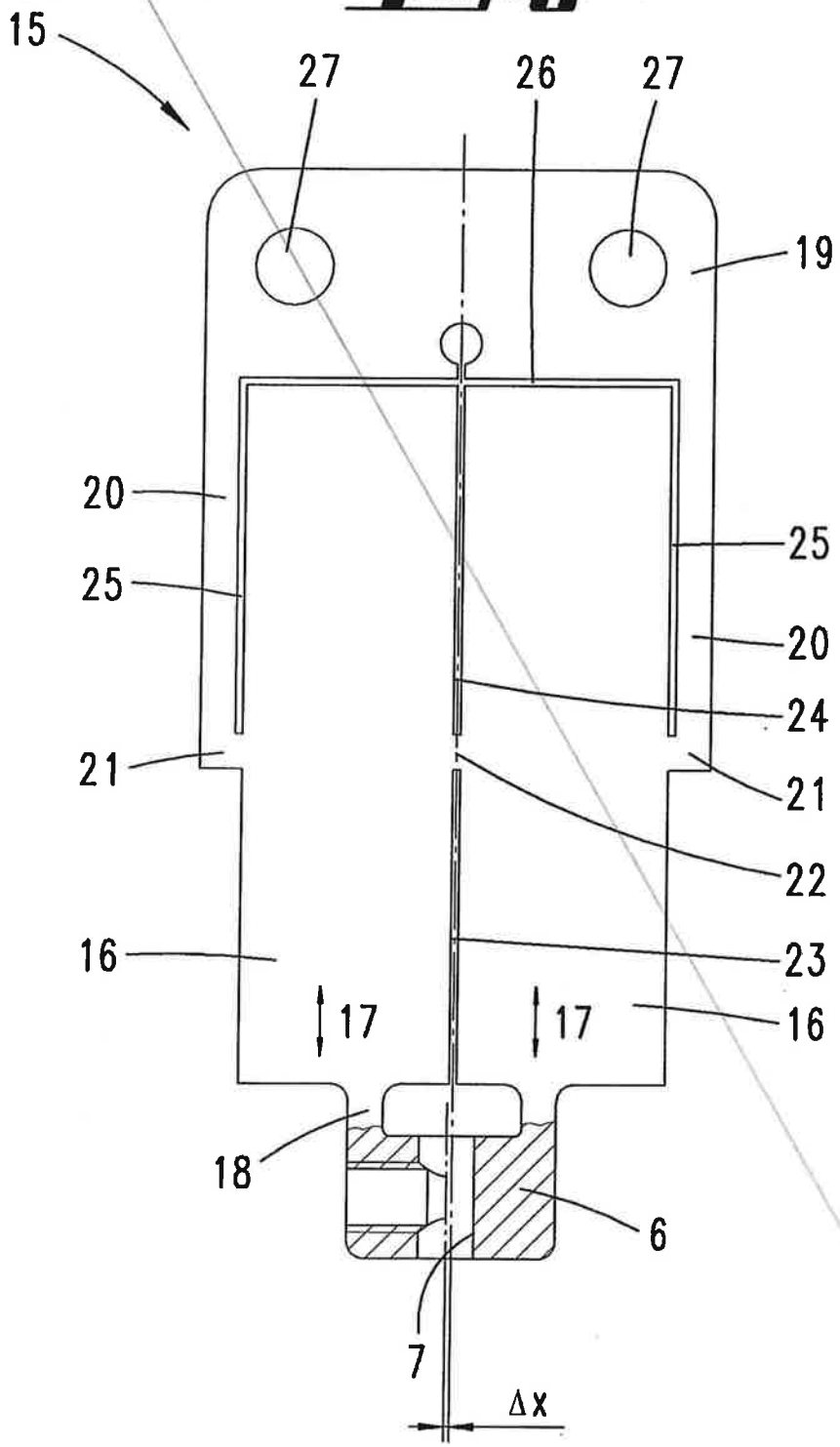

Fig:7

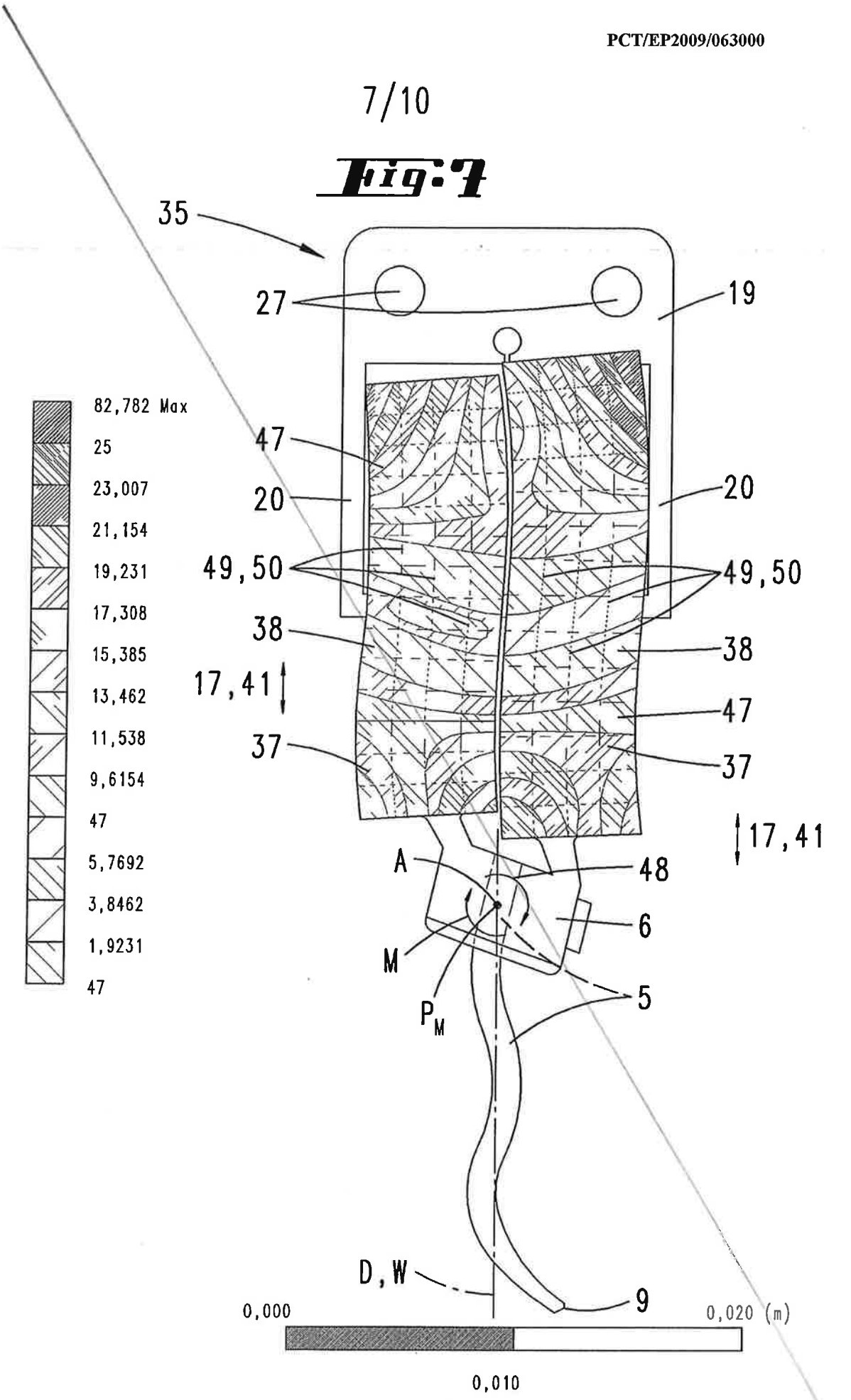
35
27
19
82,782 Max
25
23,007
21,154
19,231
17,308
15,385
13,462
11,538
9,6154
47
5,7692
3,8462
1,9231
47
47
20
20
49,50
49,50
38
38
17,41
17,41
47
37
37
A
48
6
M
5
P_M
D,W
9
0,000
0,020 (m)
0,010

Fig: 8

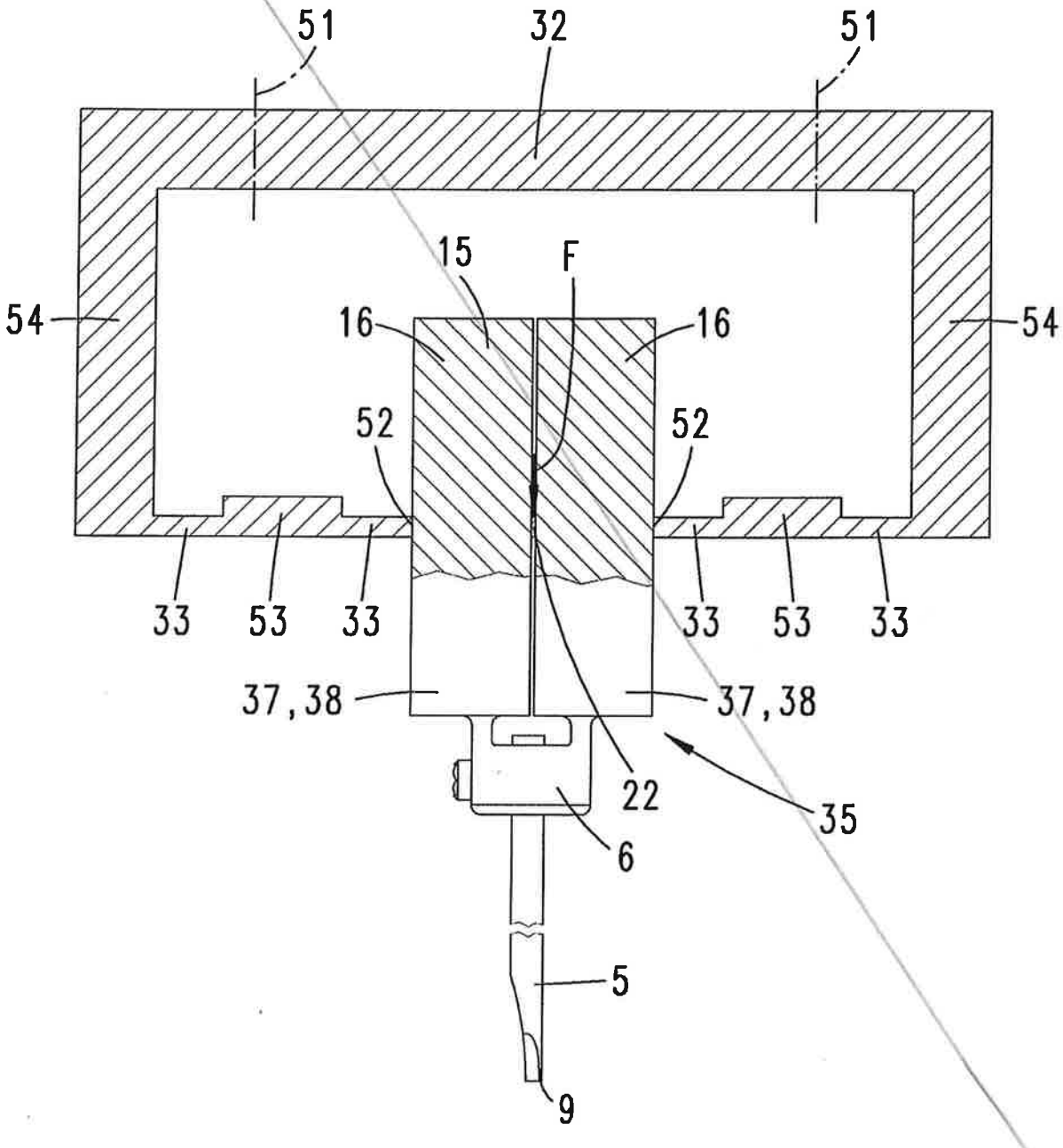

Fig:9

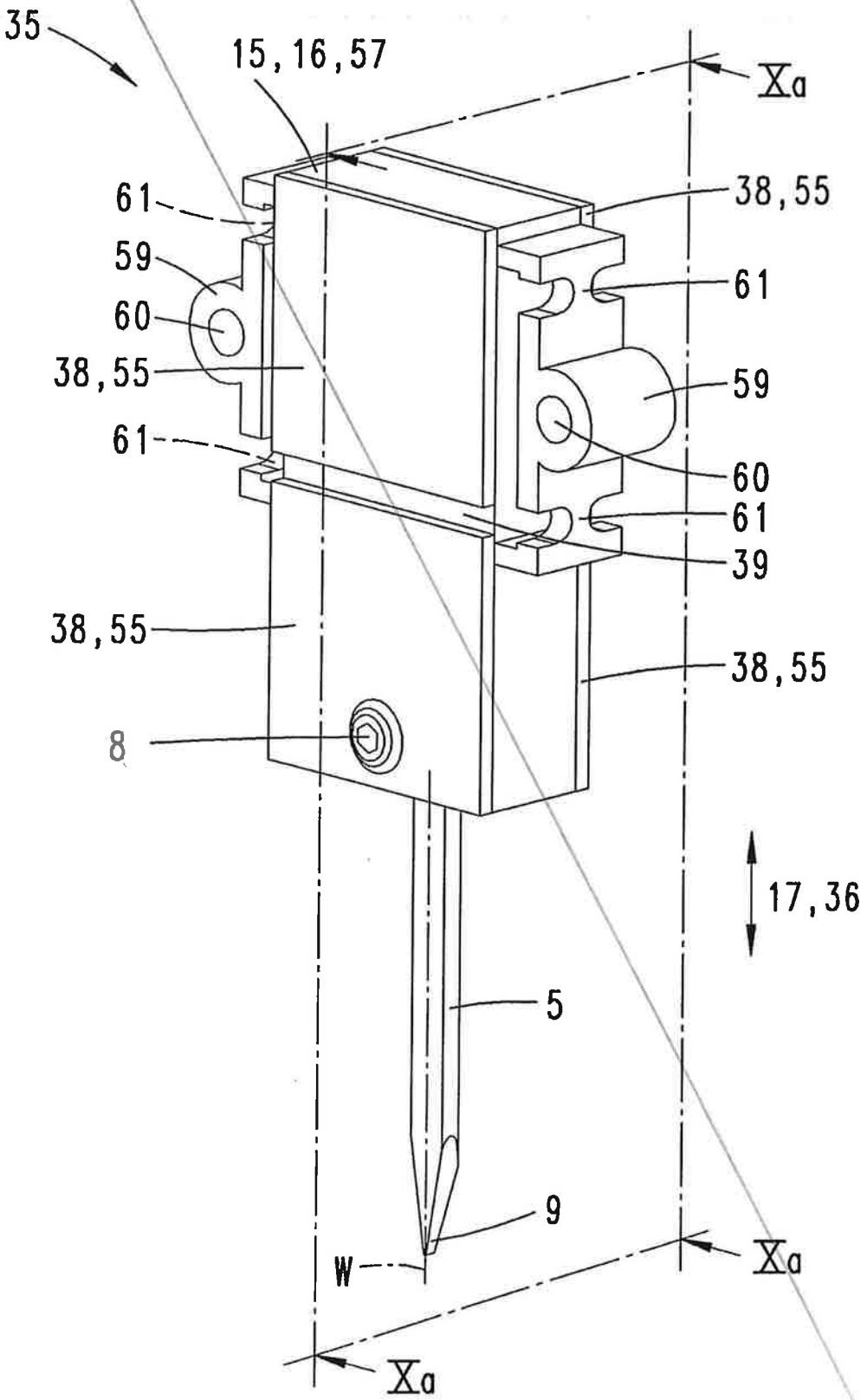
35
15,16,57
Xa
61
38,55
59
61
60
59
38,55
60
61
61
39
38,55
38,55
8
17,36
5
9
W
Xa
Xa

Fig: 10 a

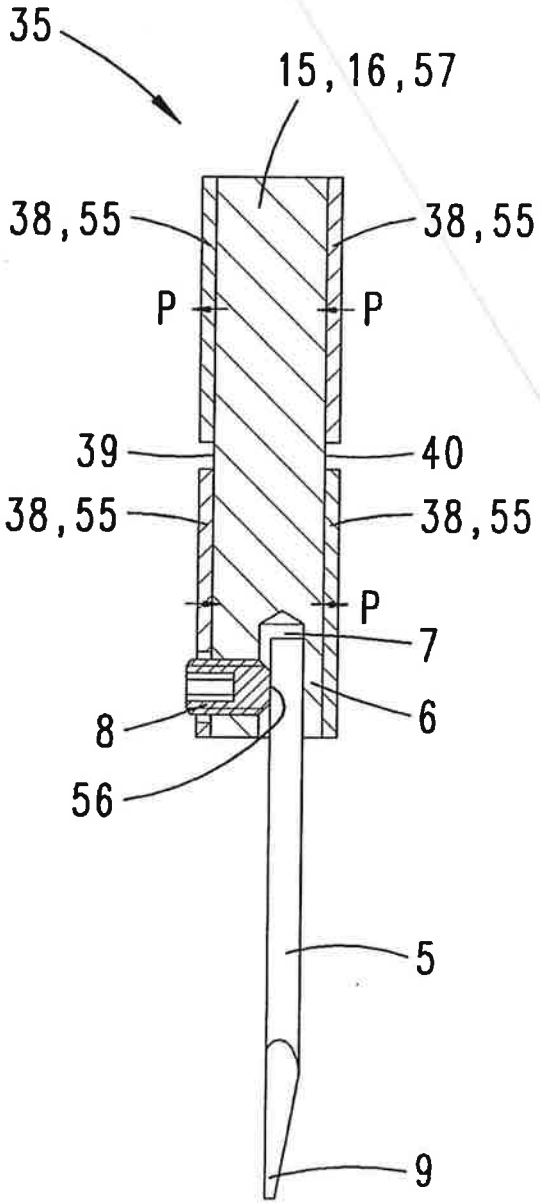

Fig: 10 b

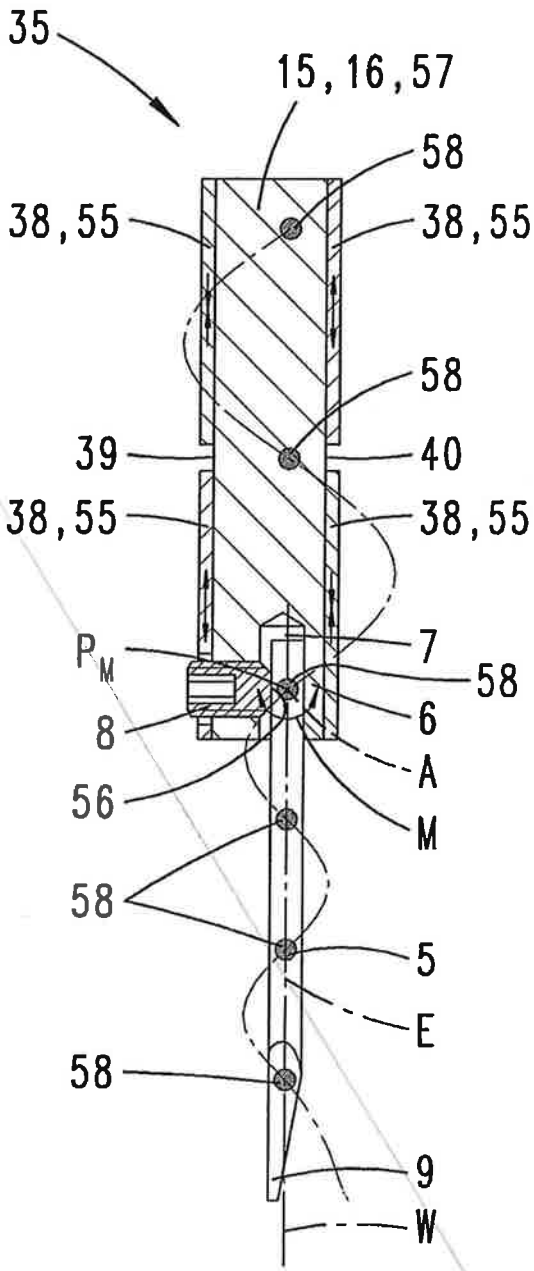

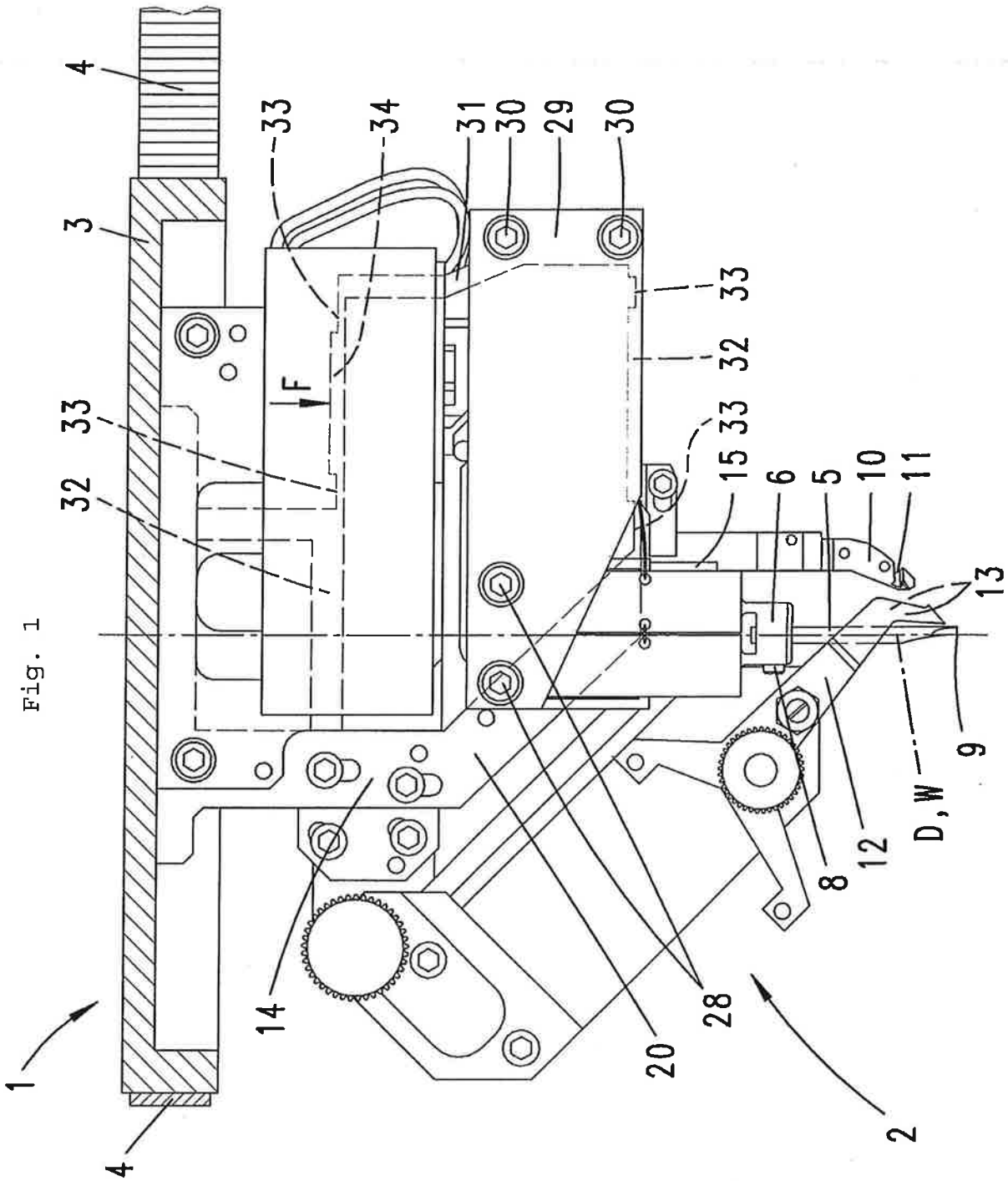
1
2
3
4
4
5
6
8
9
10
11
12
13
14
15
20
28
29
30
30
31
32
32
33
33
33
33
34
F
D,W

Fig. 1

Fig. 2

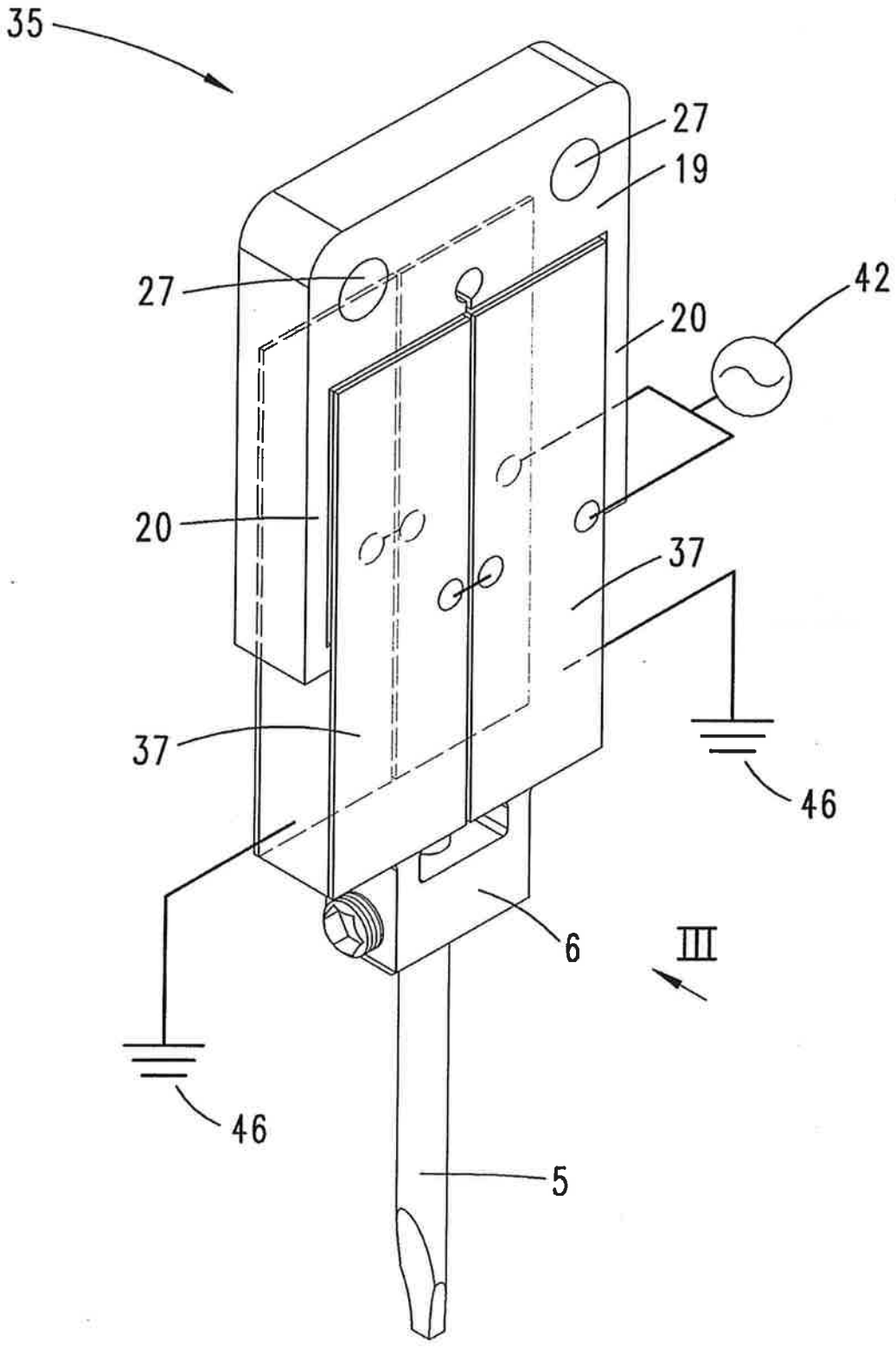

Fig. 3

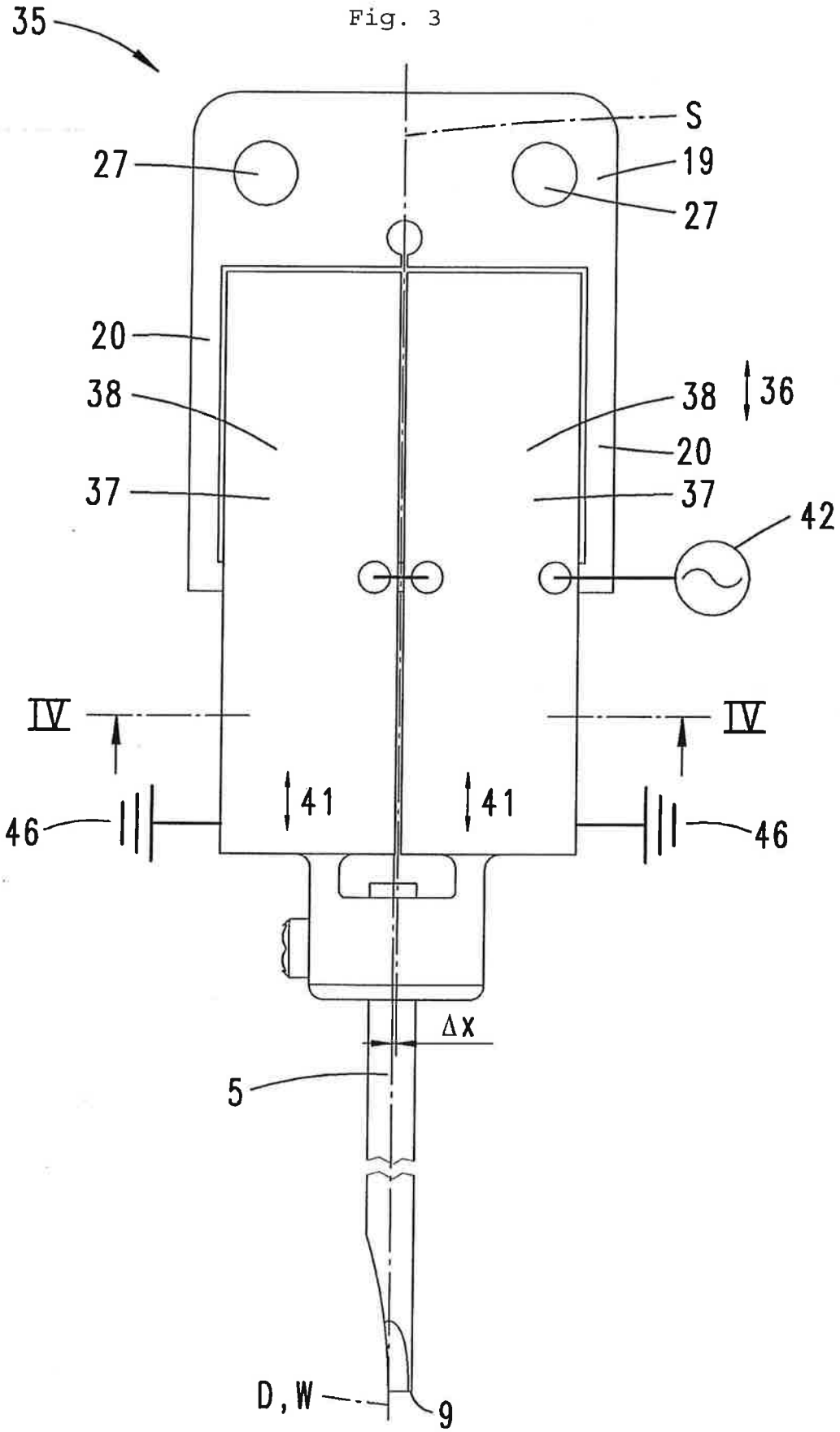

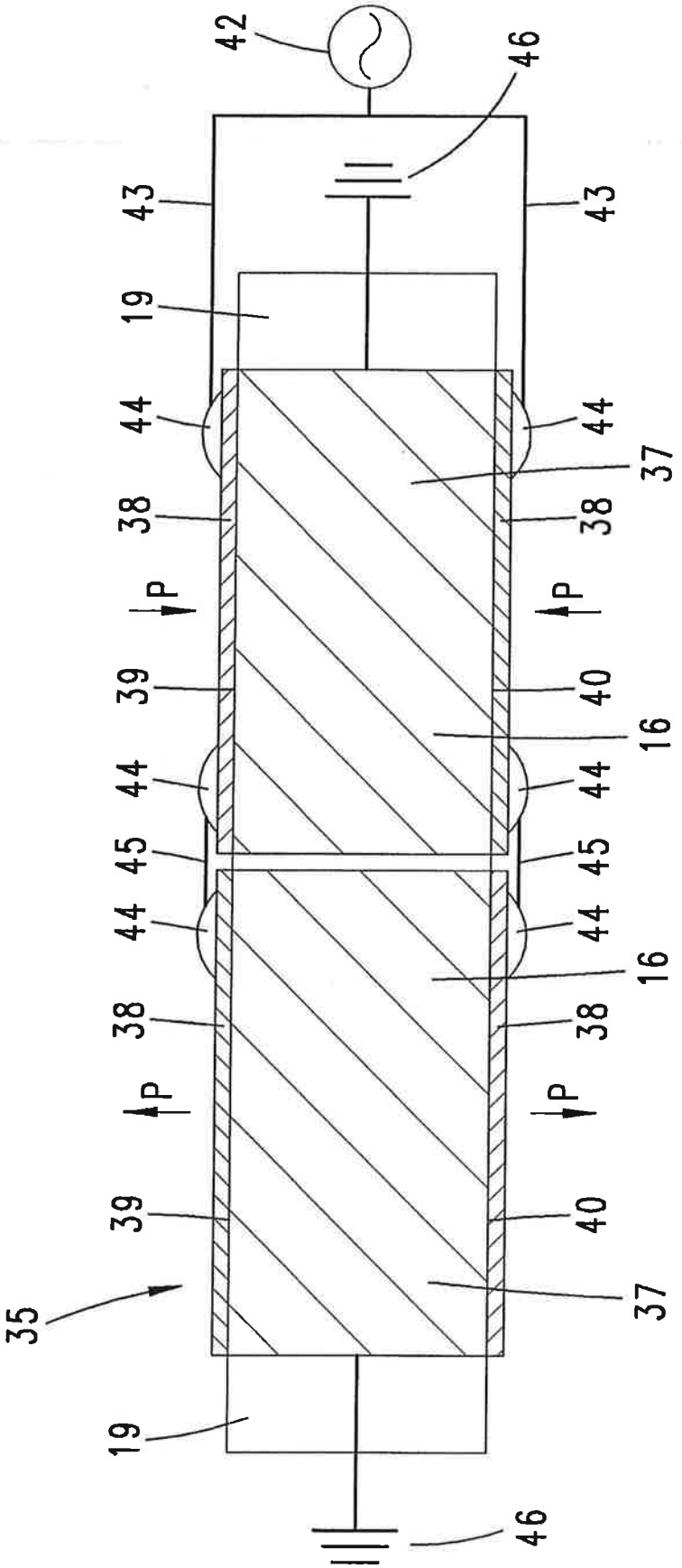
42
46
43
43
19
44
44
37
38
38
P
P
39
40
16
44
44
45
45
44
44
16
38
38
P
P
39
40
35
37
19
46

Fig. 4

Fig. 5

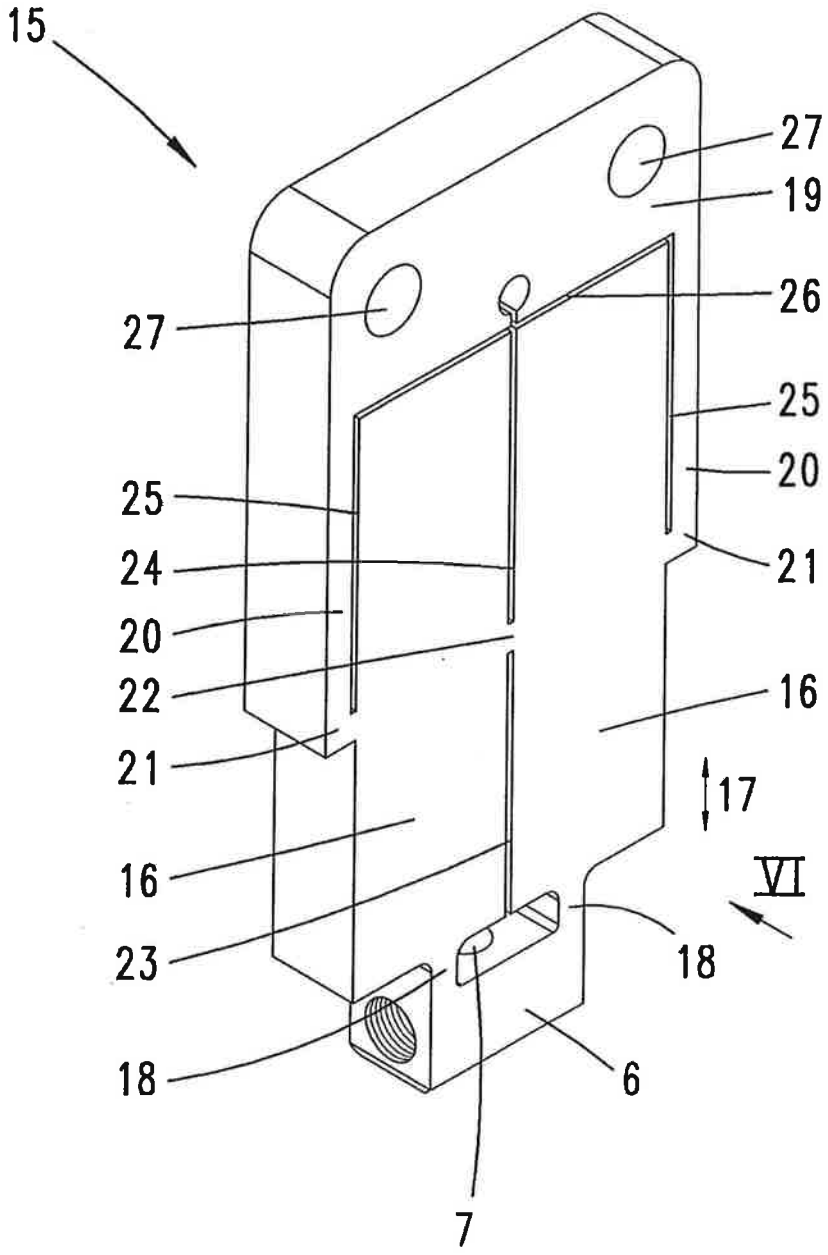

Fig. 6

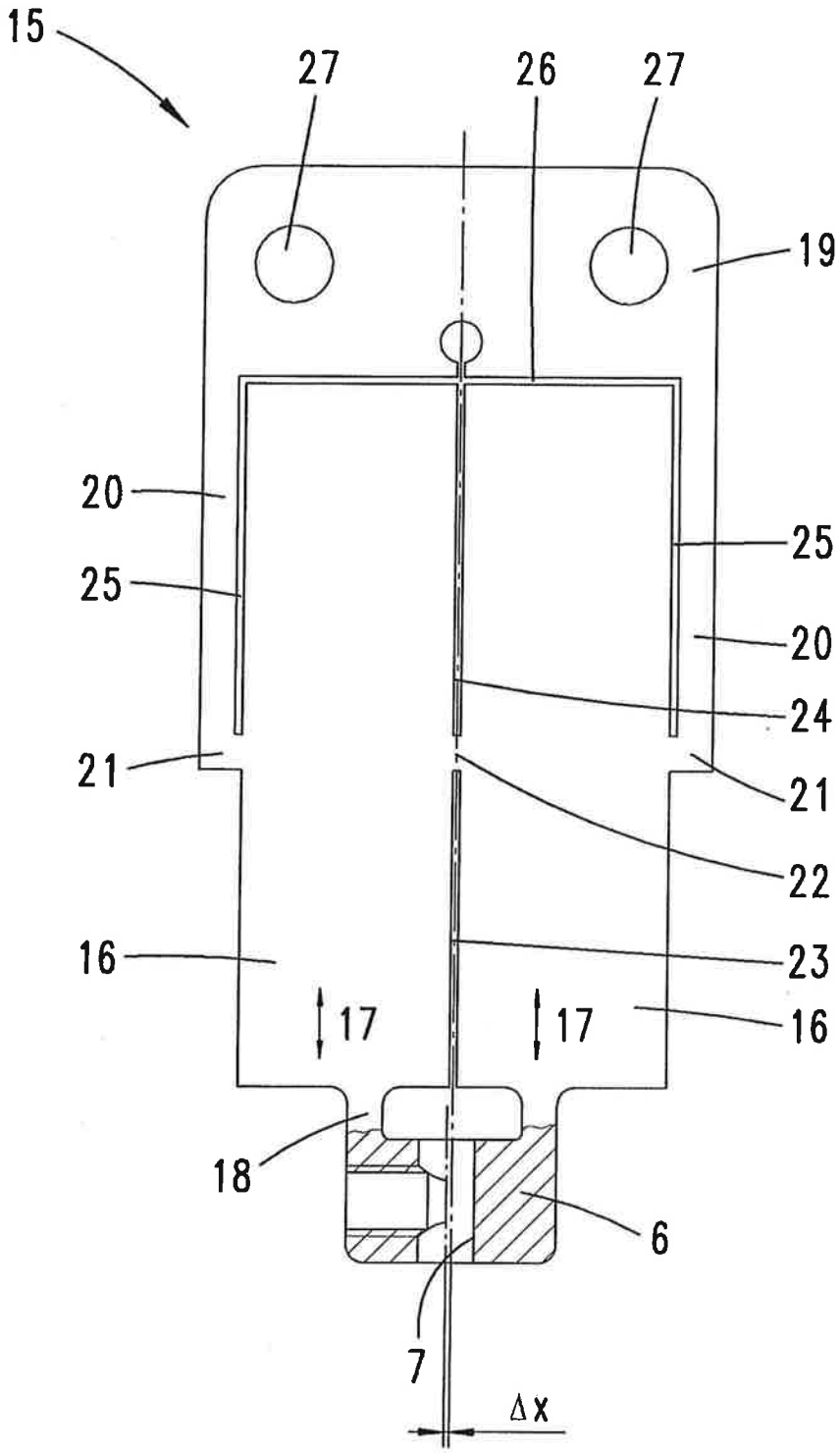

Fig. 7

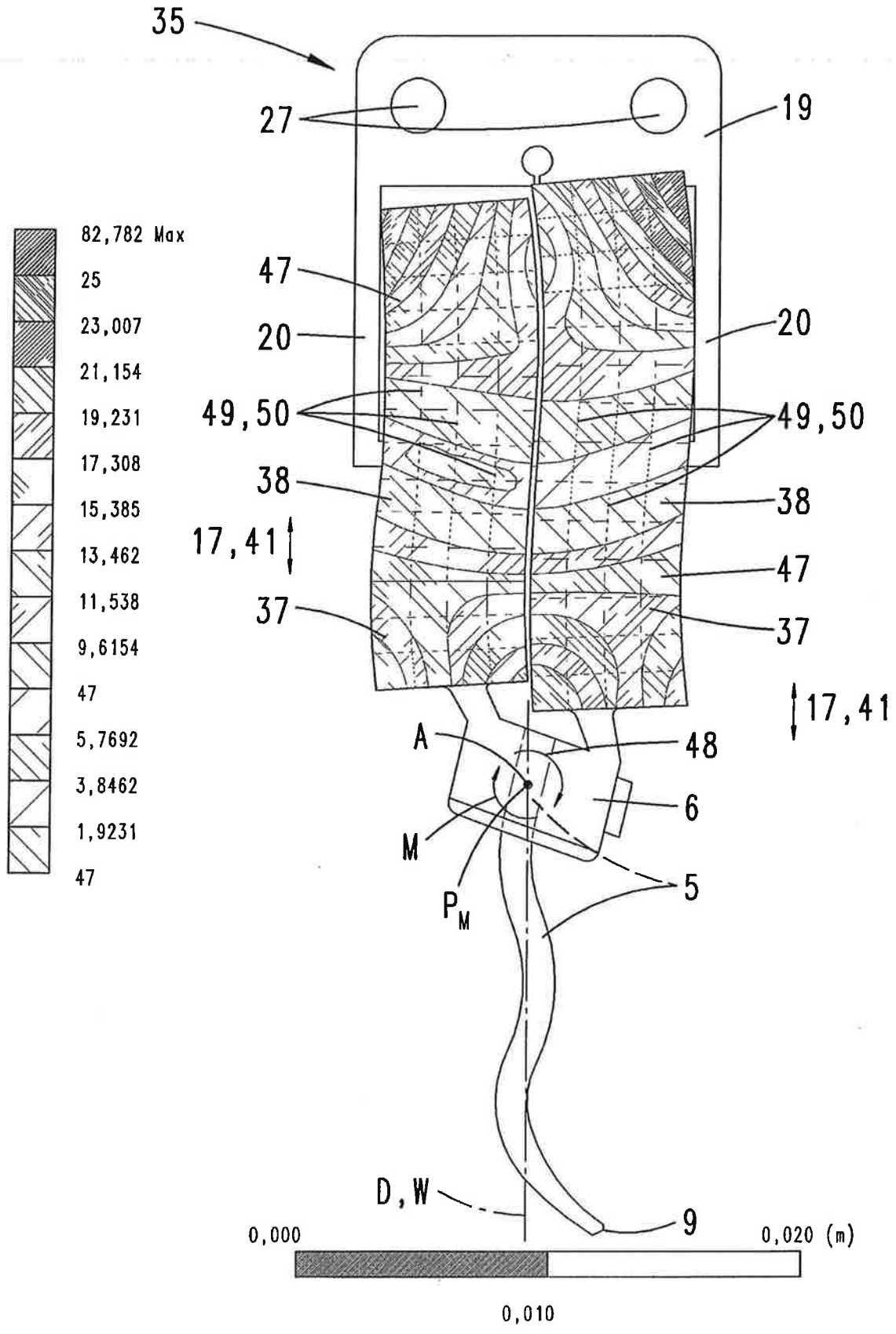
35
27
19
82,782 Max
25
23,007
21,154
19,231
17,308
15,385
13,462
11,538
9,6154
47
5,7692
3,8462
1,9231
47
47
20
20
49,50
49,50
38
38
17,41
47
37
37
17,41
A
48
6
M
5
P_M
D,W
9
0,000
0,020 (m)
0,010

Fig. 8

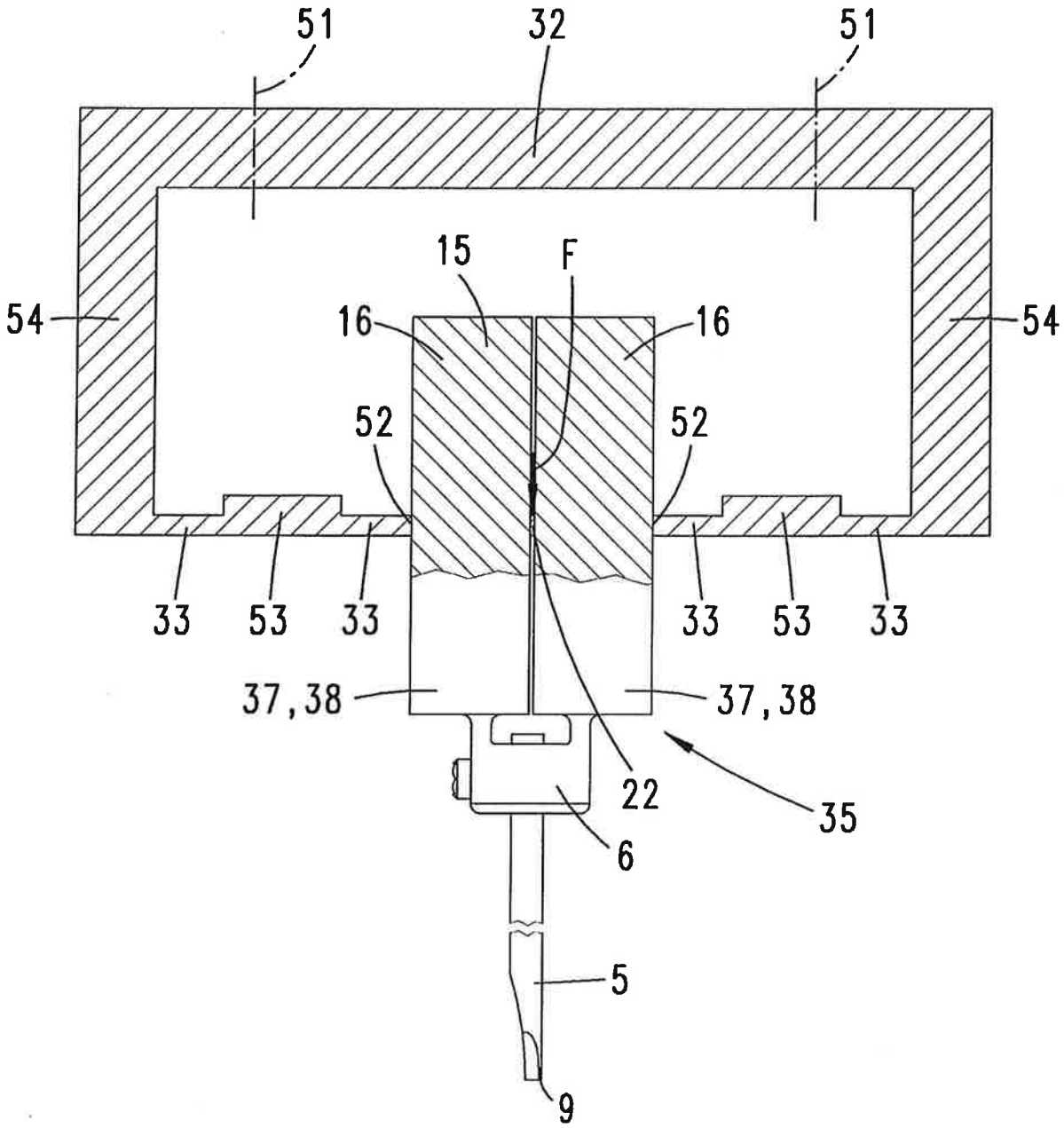

Fig. 9

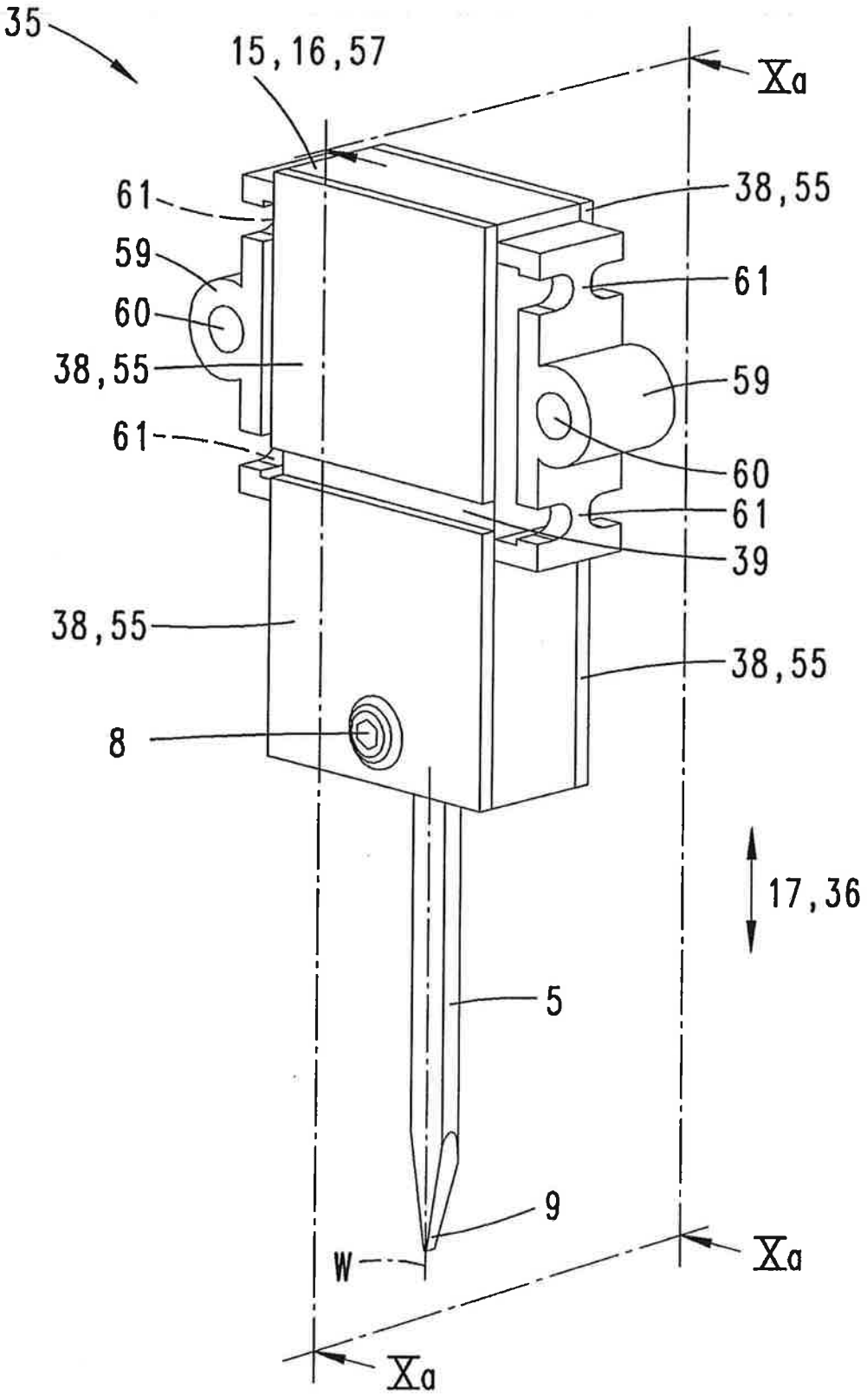
35
15,16,57
Xa
61
38,55
59
61
60
59
38,55
60
61
61
39
38,55
38,55
8
17,36
5
9
W
Xa
Xa

Fig. 10a

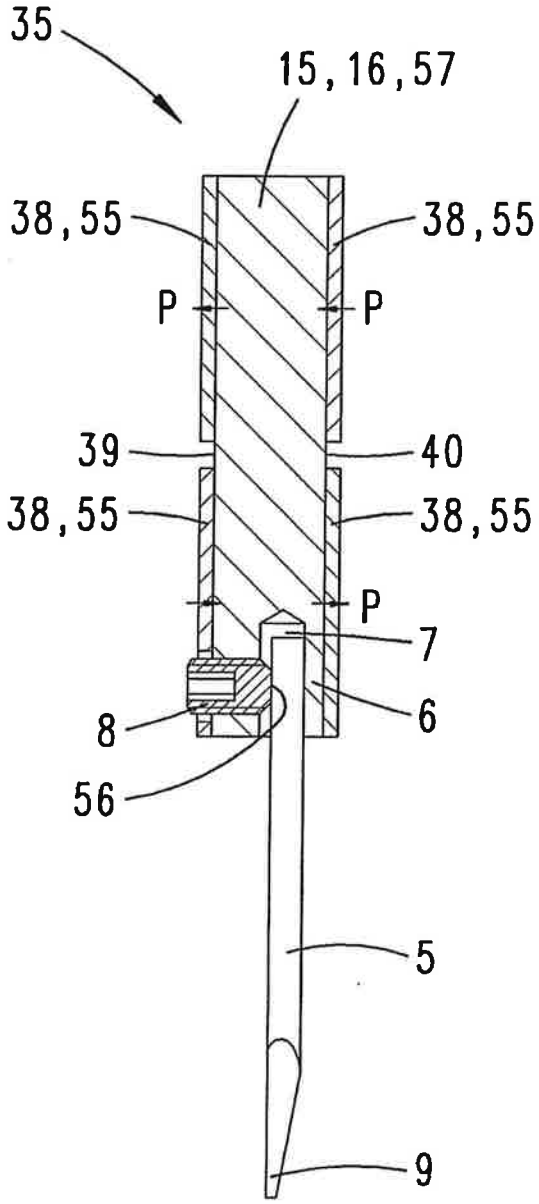

Fig. 10b

