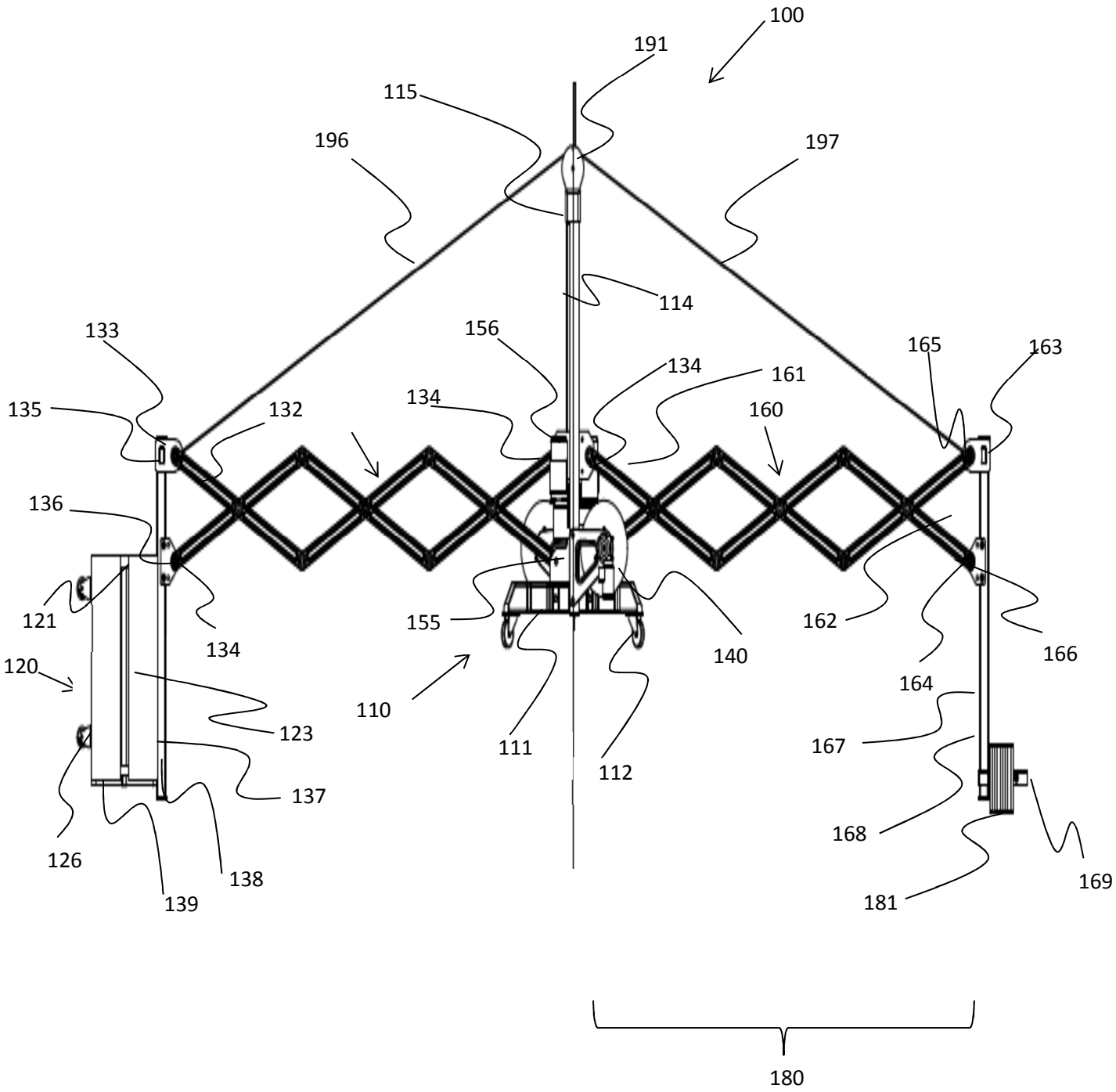
100
191
115
196
197
114
133
156
165
163
134
161
135
132
134
160
136
121
155
162
134
140
166
120
164
110
123
111
112
167
137
168
126
138
139
181
169
180

Figure 1

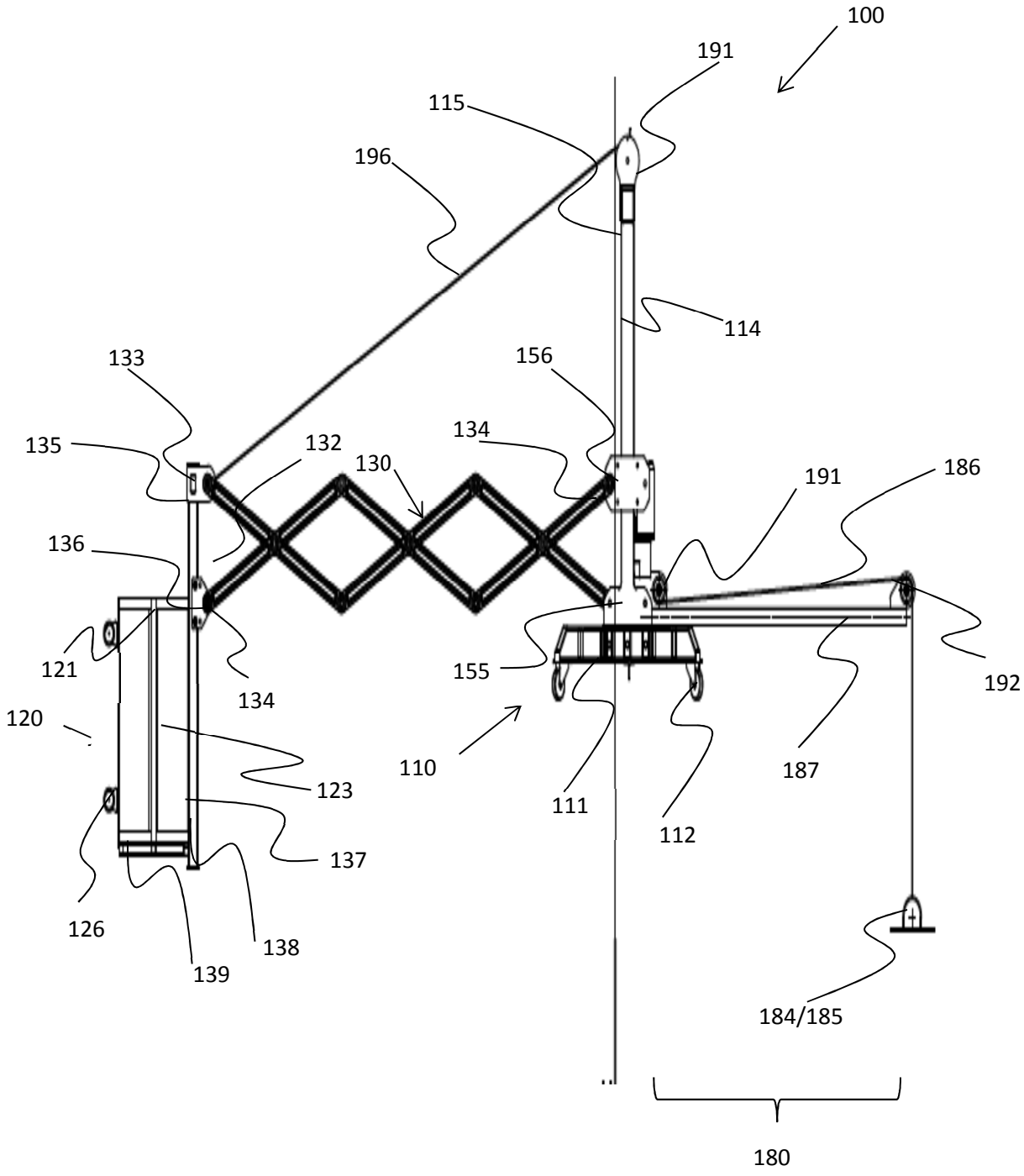
100
191
115
196
114
133
156
135
132
130
134
191
186
136
121
134
155
192
120
110
123
187
111
112
137
126
138
139
184/185
180

Figure 2

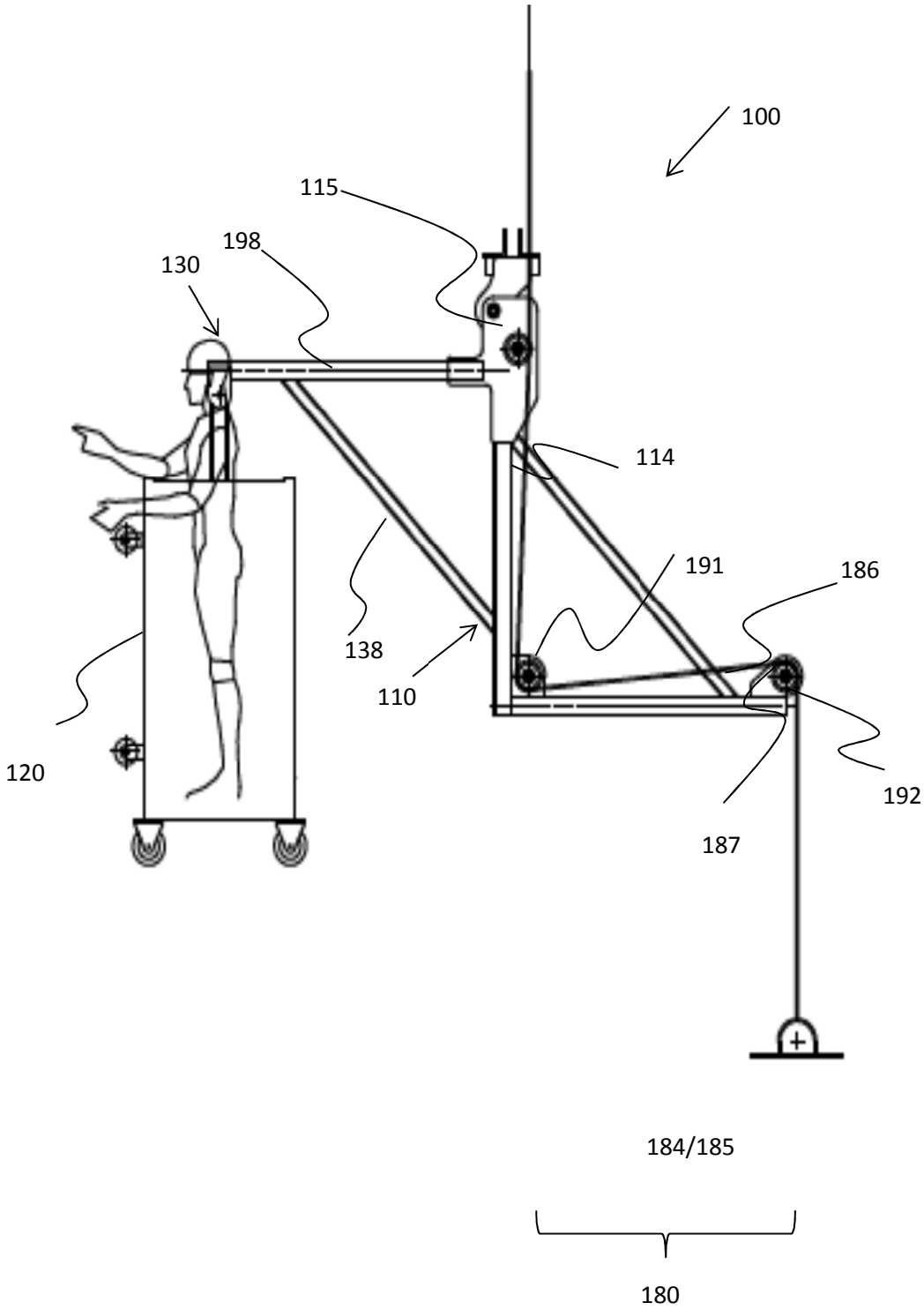

Figure 3