Fig. 1

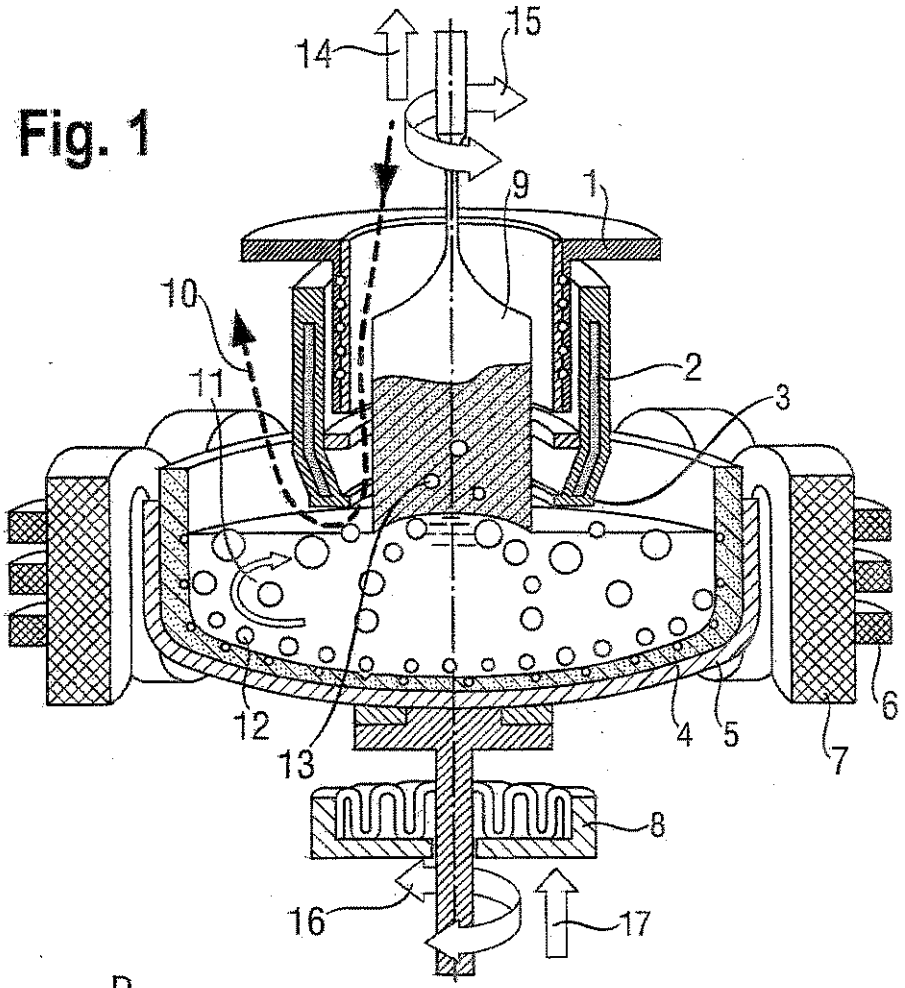
14
15
9
1
10
11
2
3
12
13
4
5
6
7
8
16
17

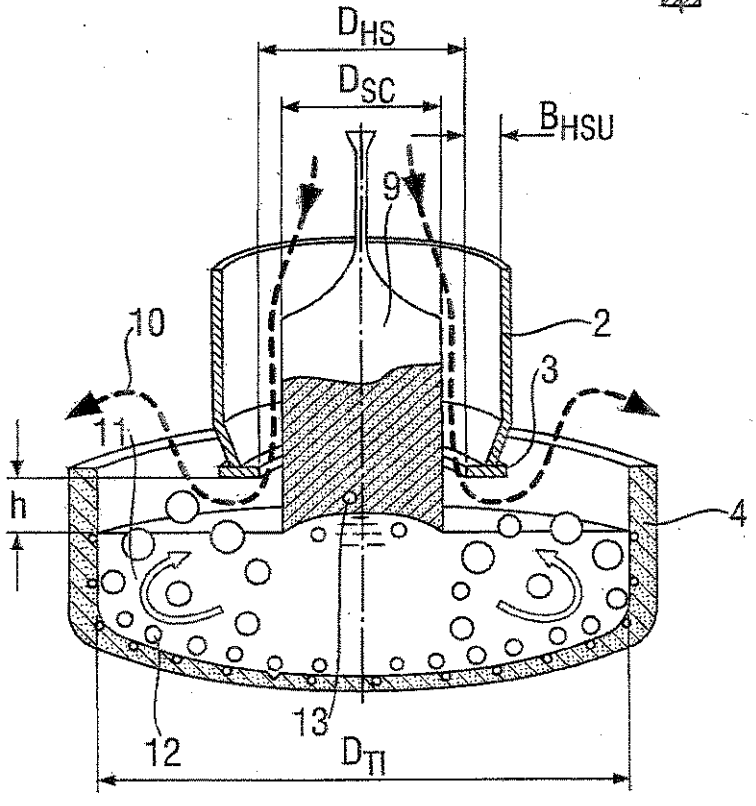
D_{HS}
D_{SC}
B_{HSU}
9
10
2
3
11
h
4
12
13
D_{TI}

Fig. 2