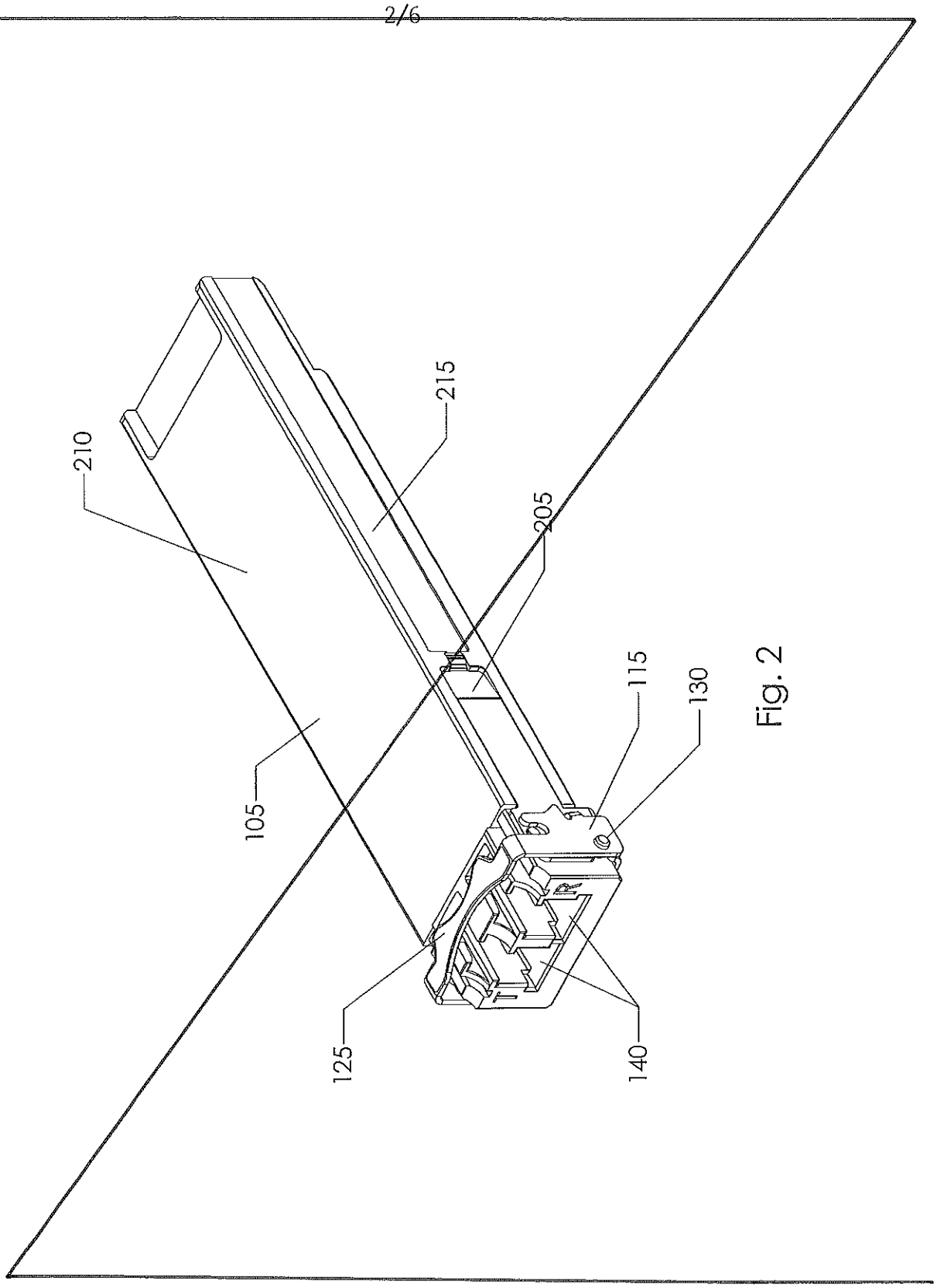

Fig. 2

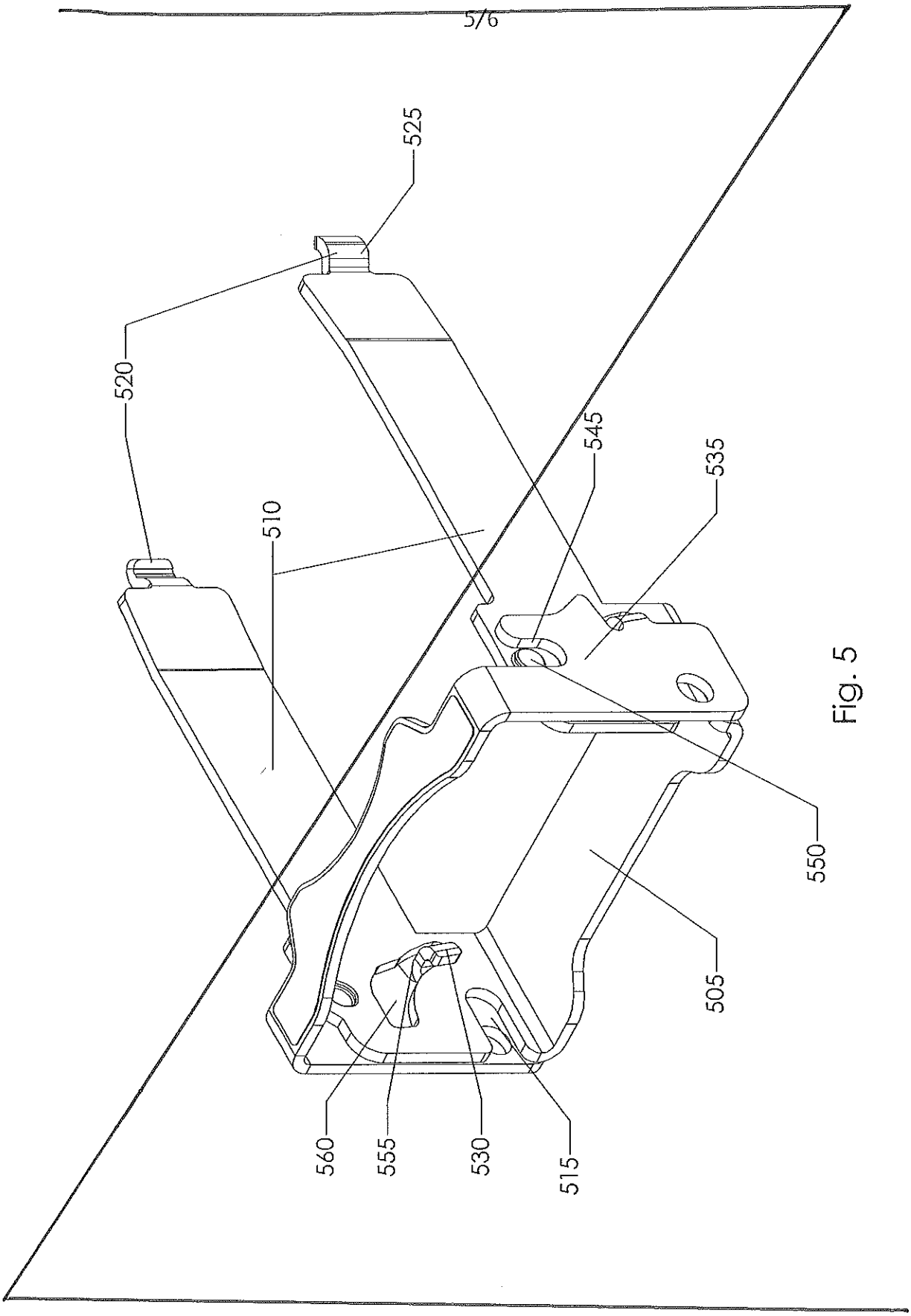

Fig. 5

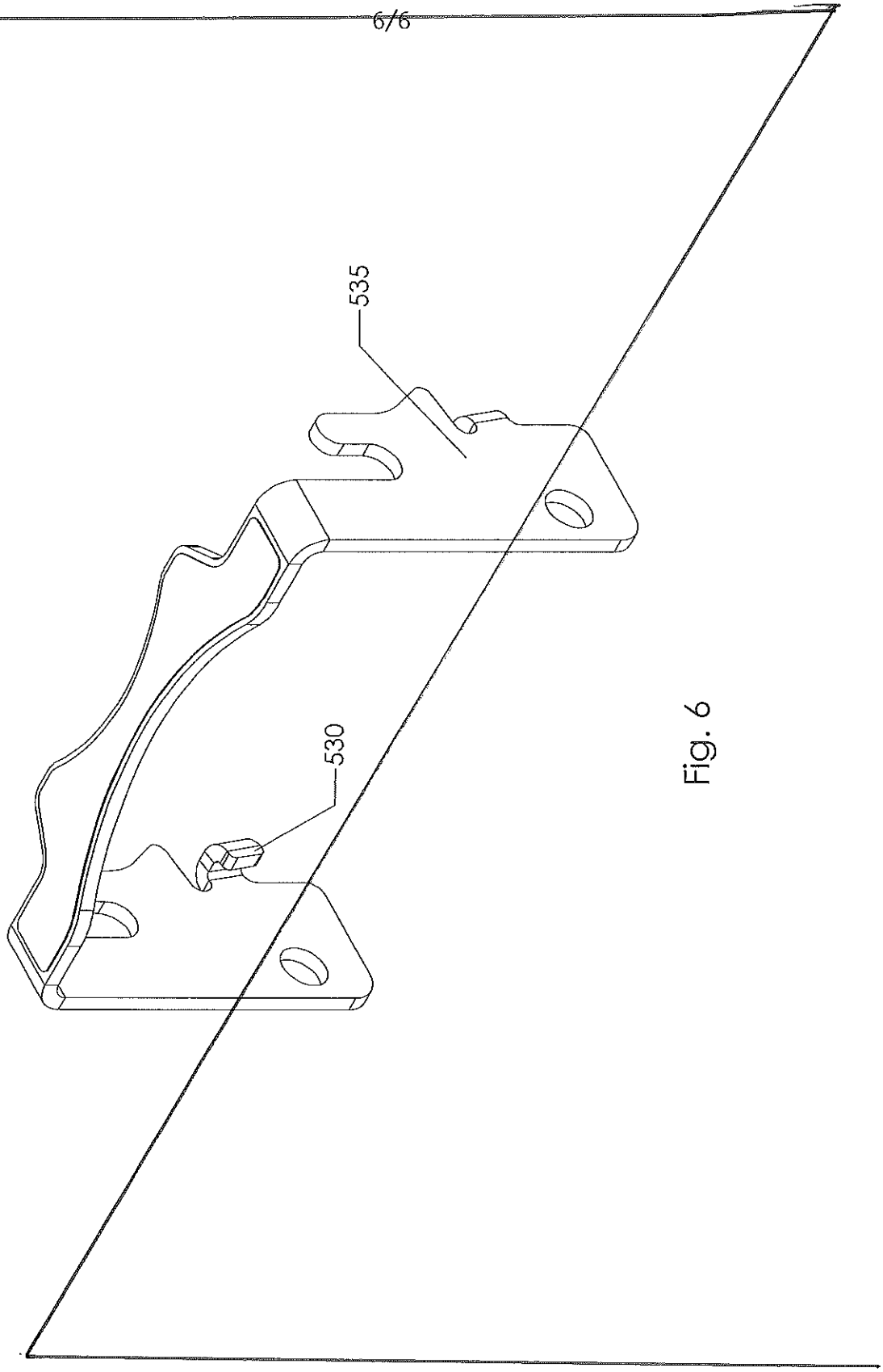

Fig. 6

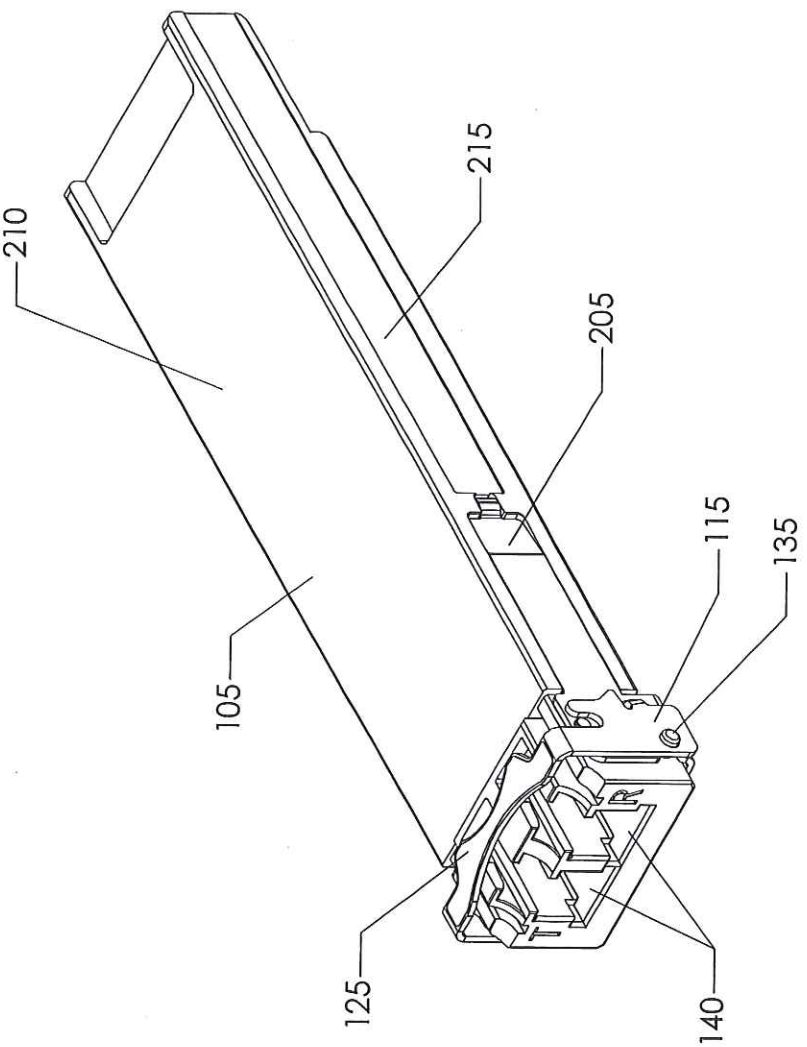

Fig. 2

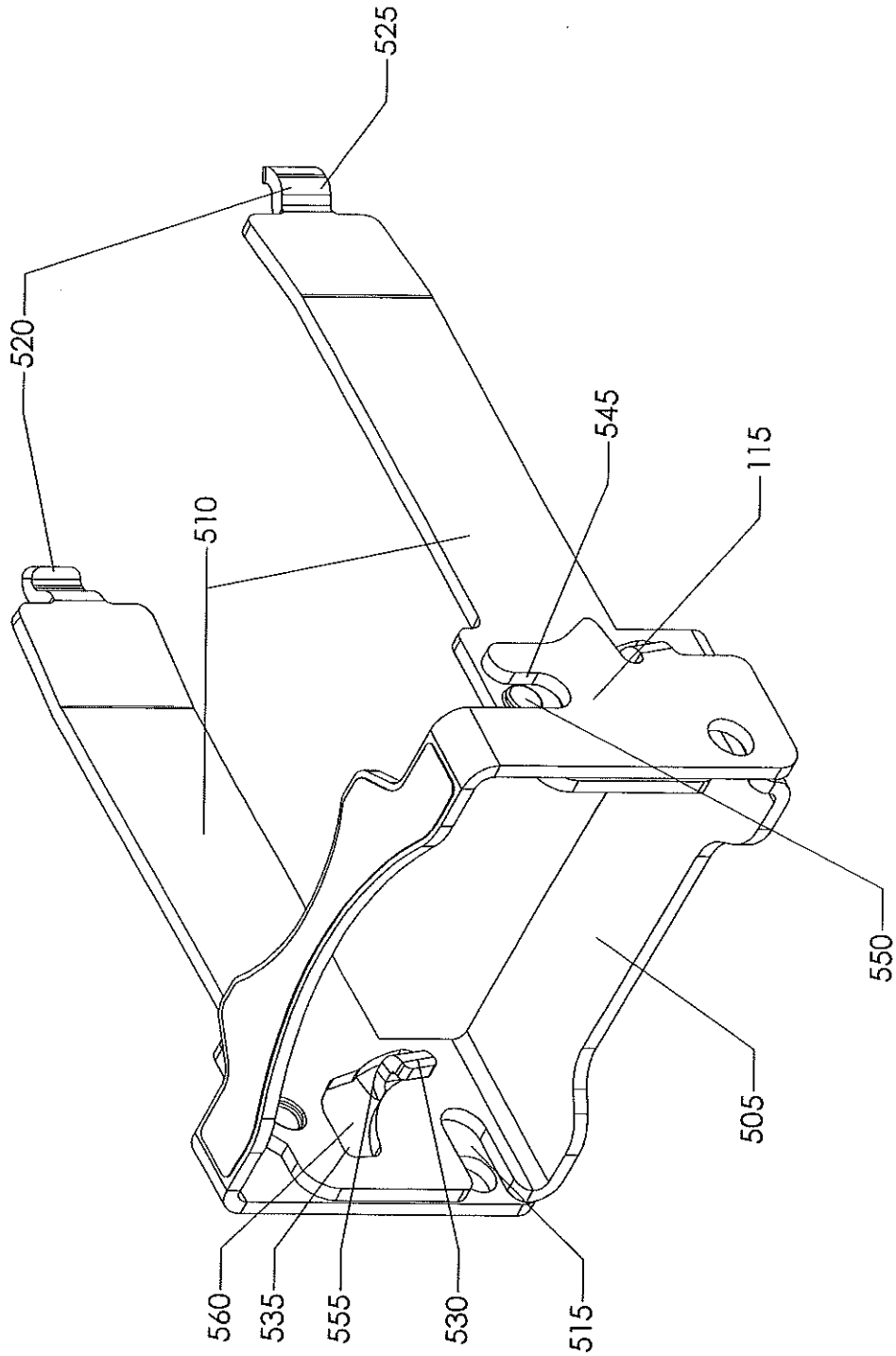

Fig. 5

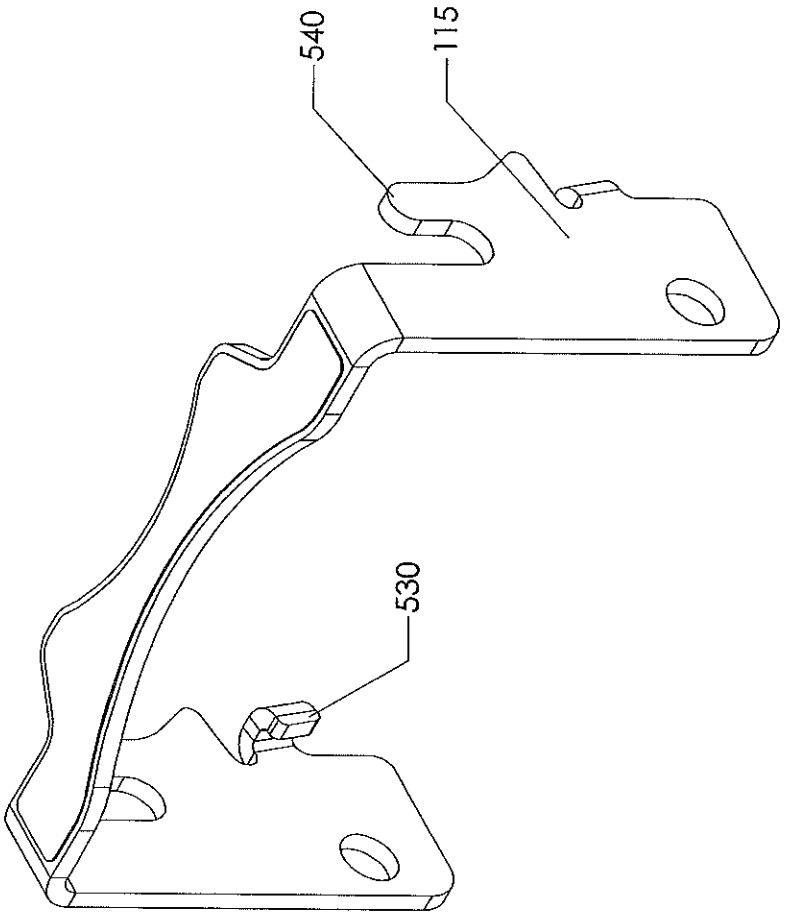

Fig. 6