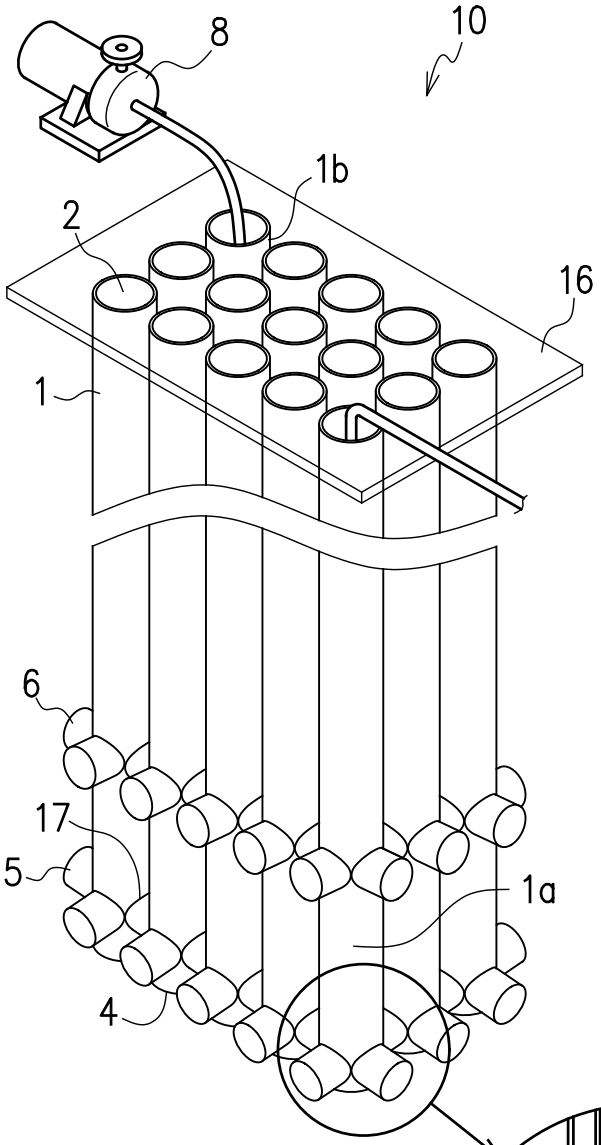

Fig. 1A

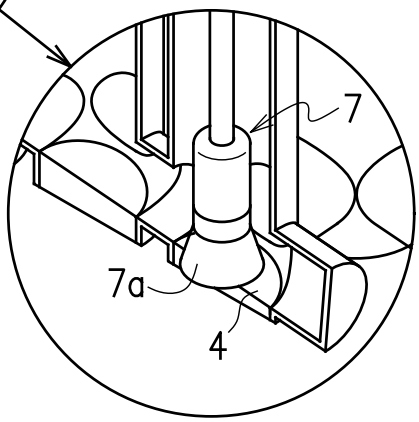

Fig. 1B

Fig. 2A

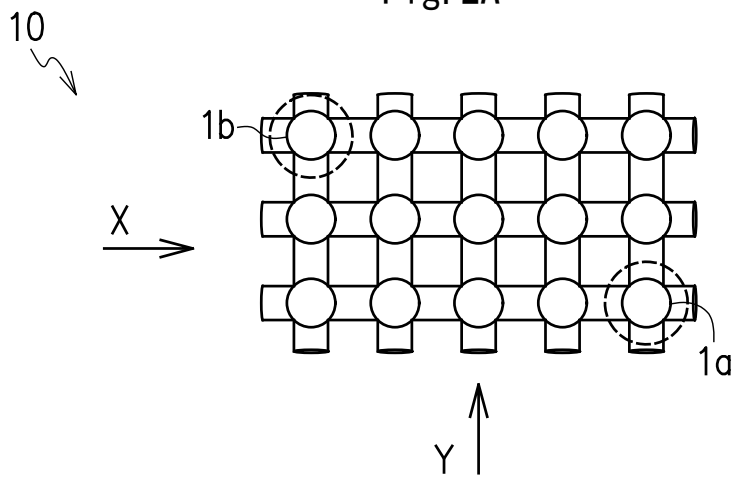

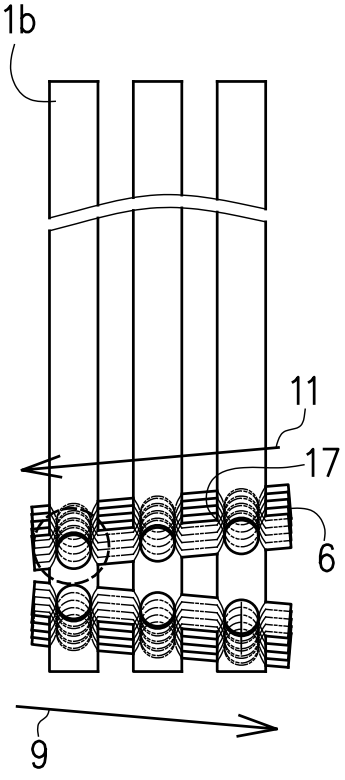

Fig. 2B

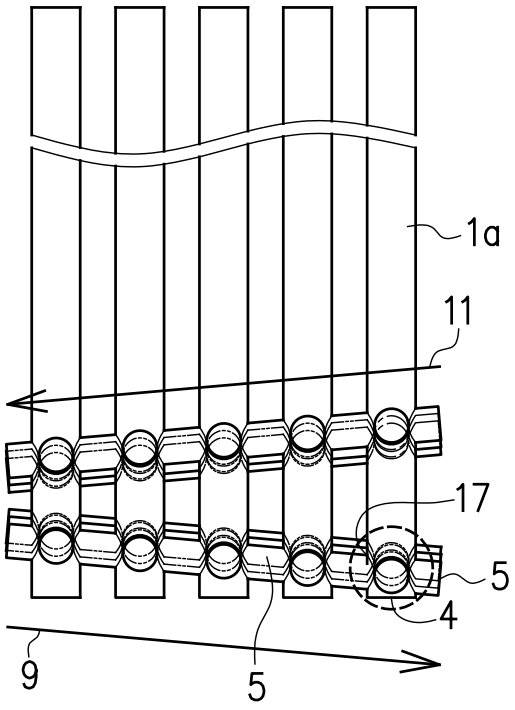

Fig. 2C

Fig. 3A

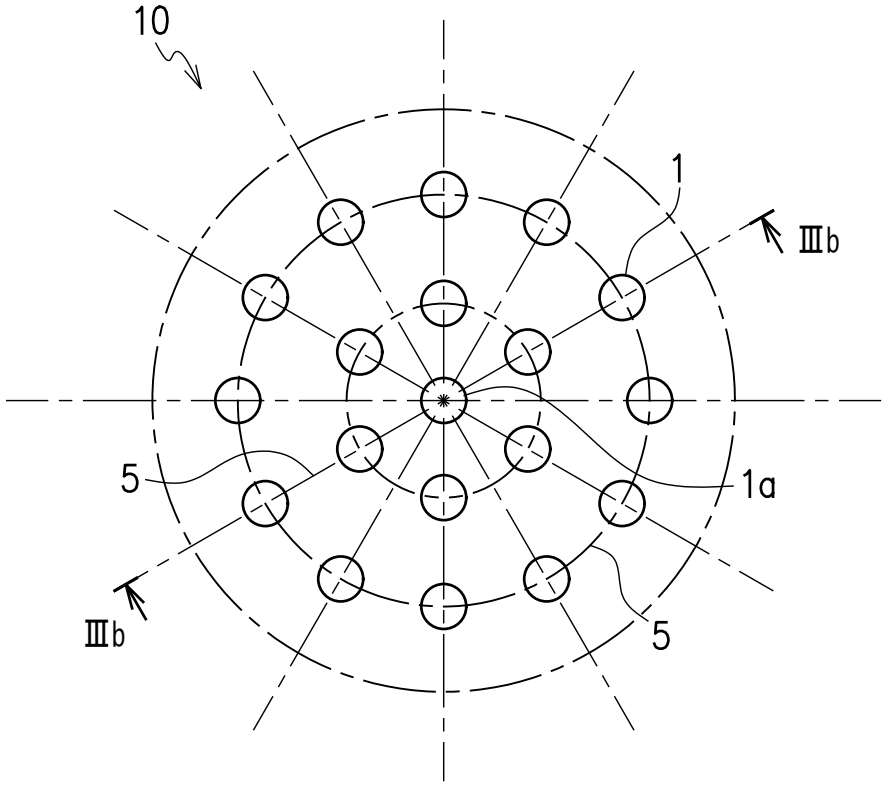

Fig. 3B

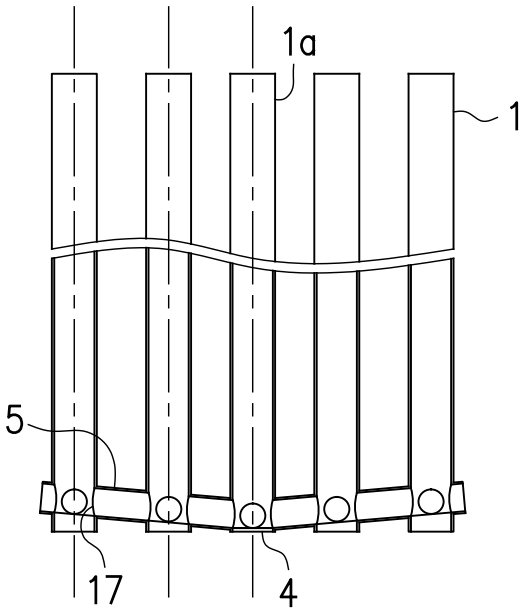

Fig. 4A

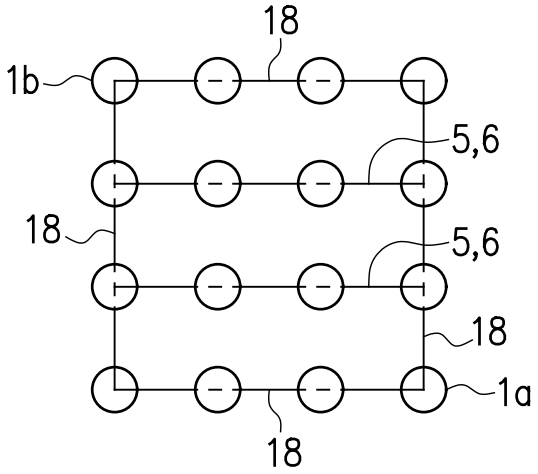

Fig. 4B

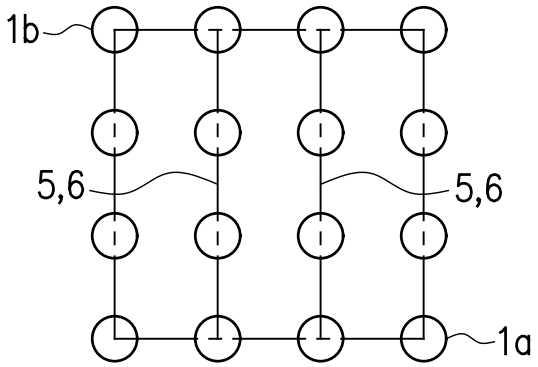

Fig. 4C

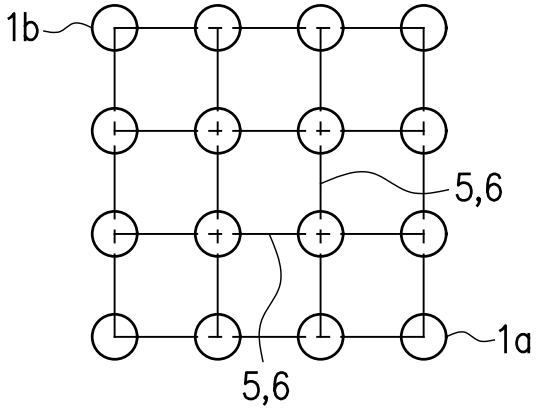

Fig. 5

