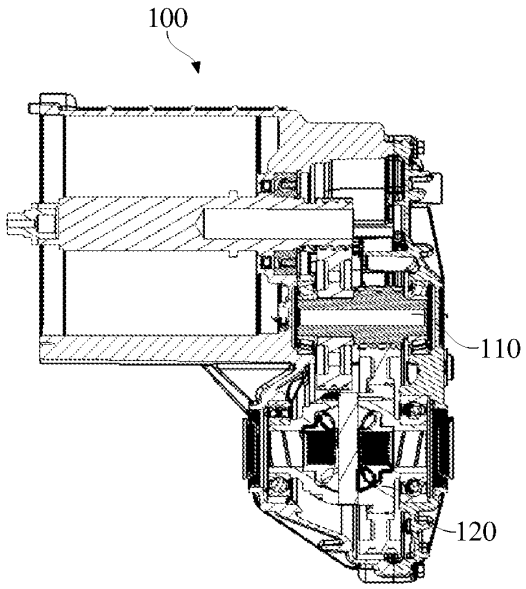

图 1

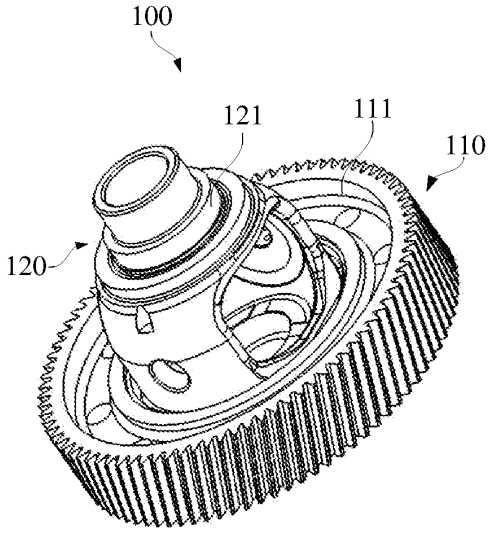

图 2

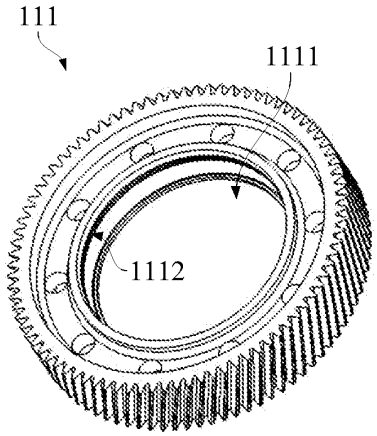

图 3

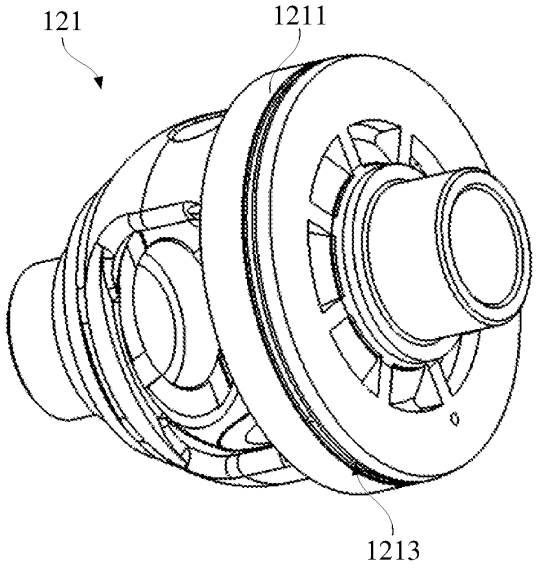

图 4

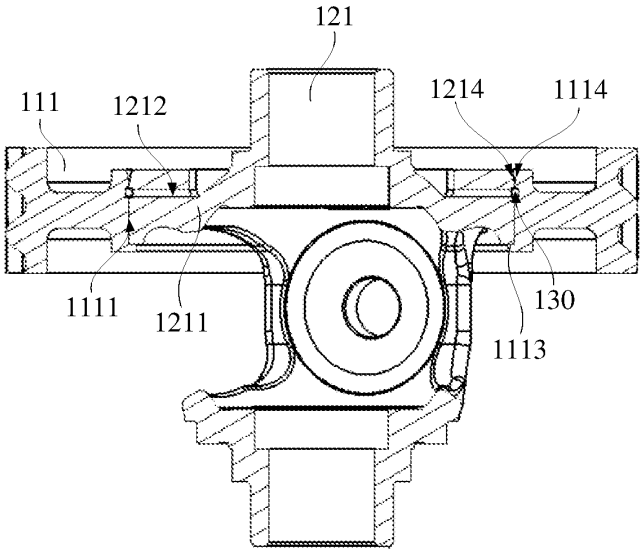
121
111
1212
1214
1114
1111
1211
130
1113

图 5

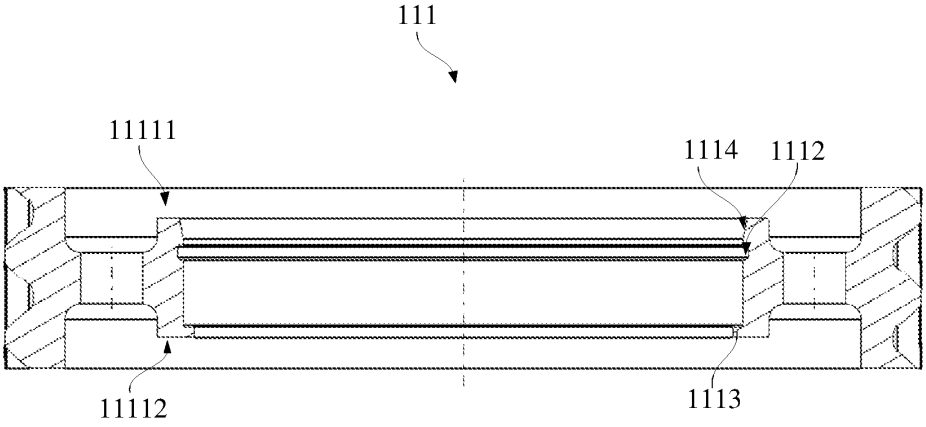
111
11111
1114
1112
11112
1113

图 6

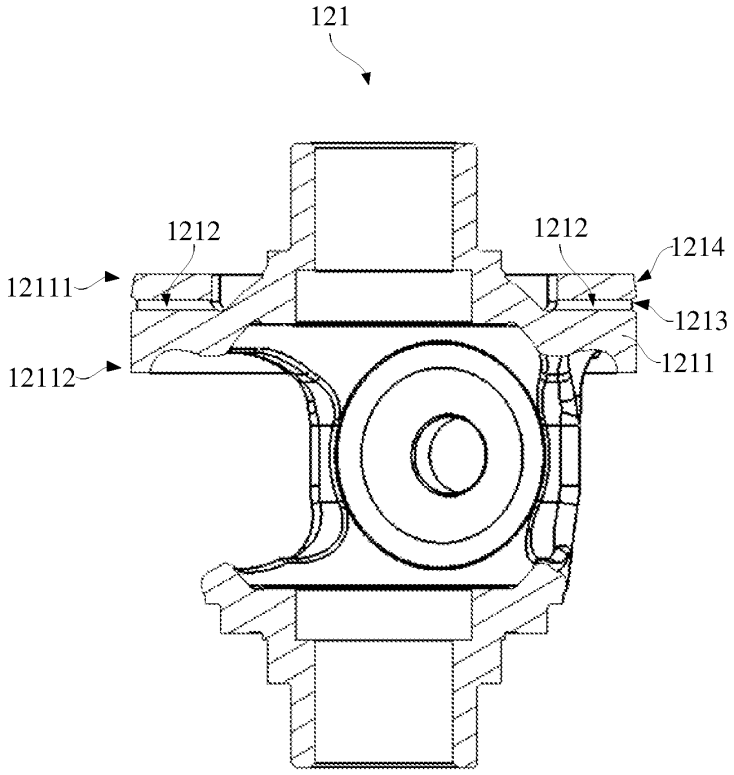
121
1212
1212
1214
12111
1213
12112
1211

图 7

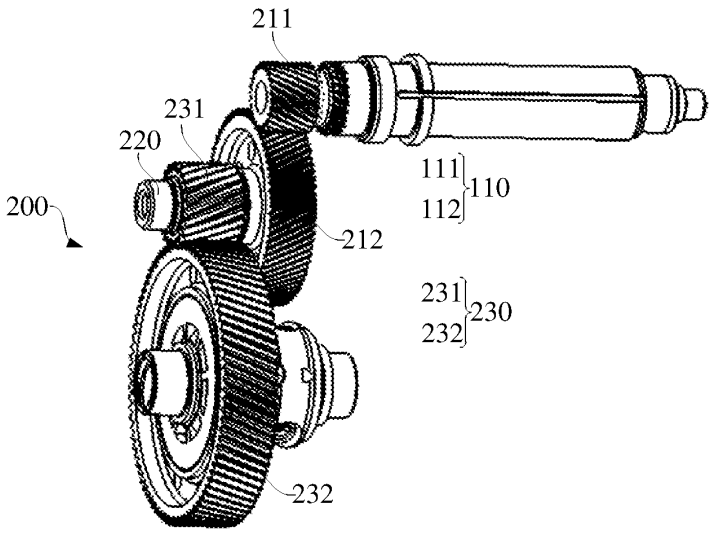
211
231
220
111
110
112
200
212
231
230
232
232

图 8

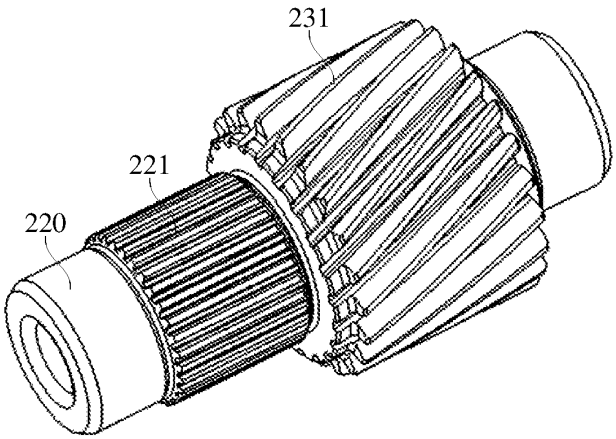

图 9

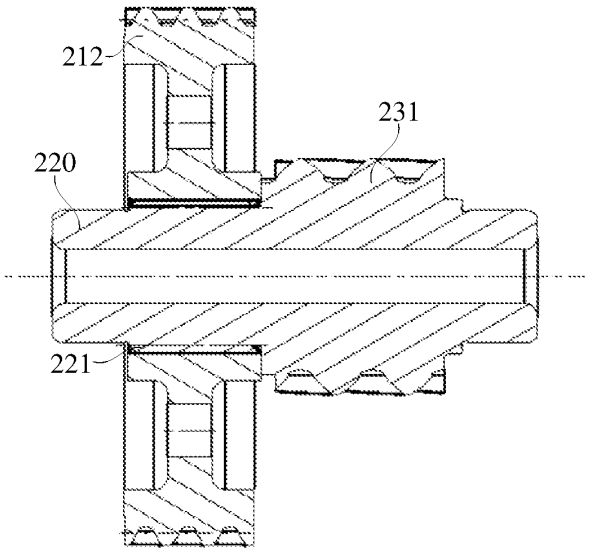

图 10

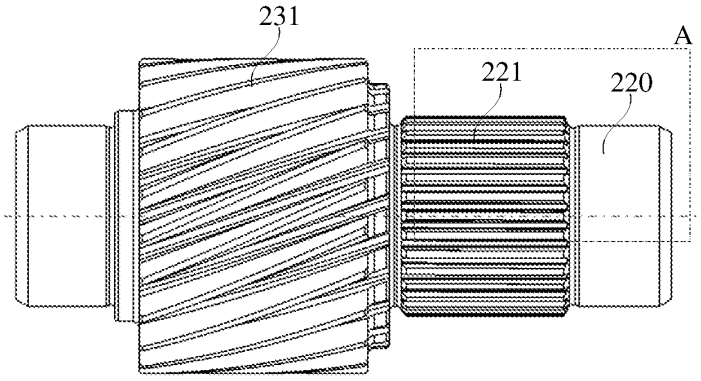

图 11

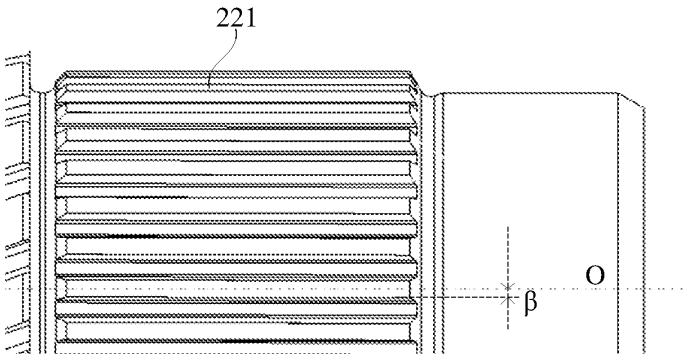

图 12

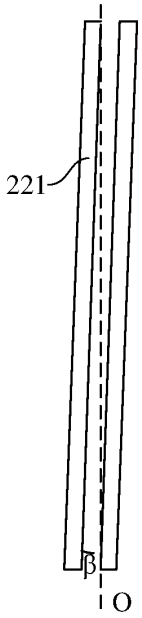

图 13

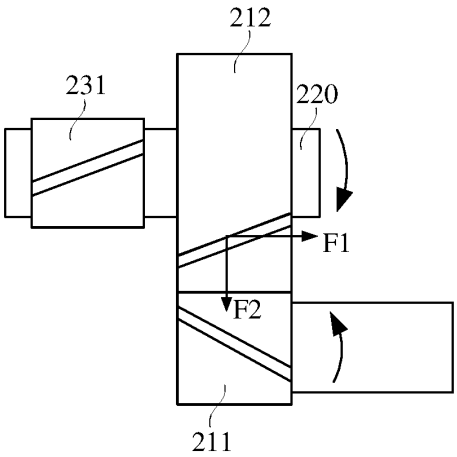

图 14

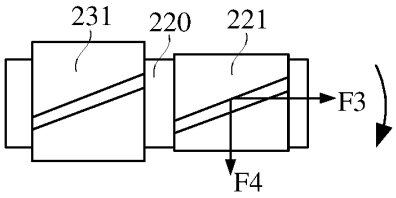

图 15

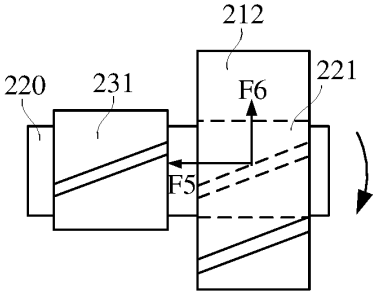

图 16