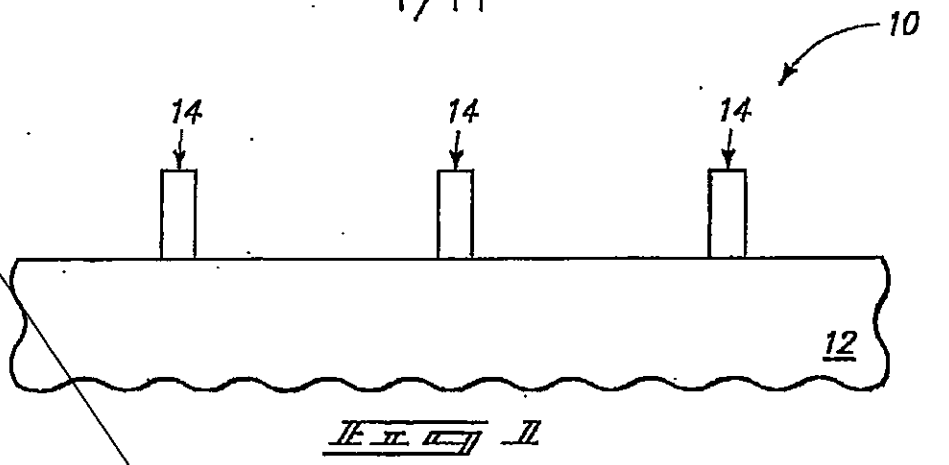

Fig. 1

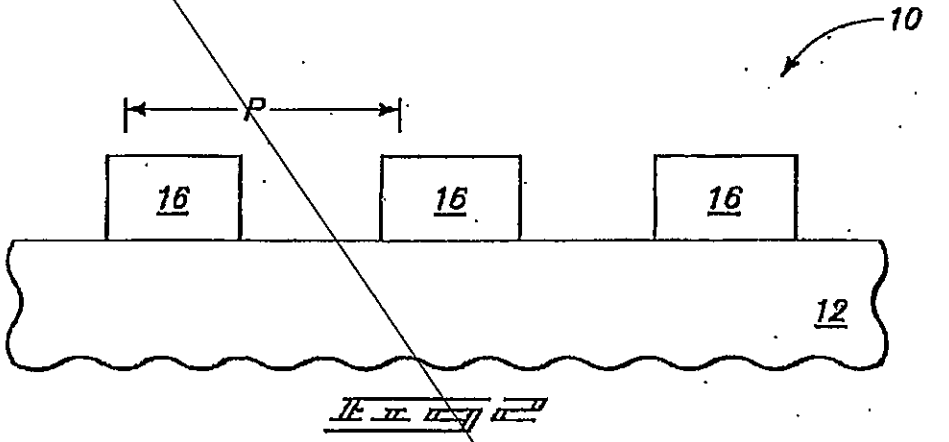

Fig. 2

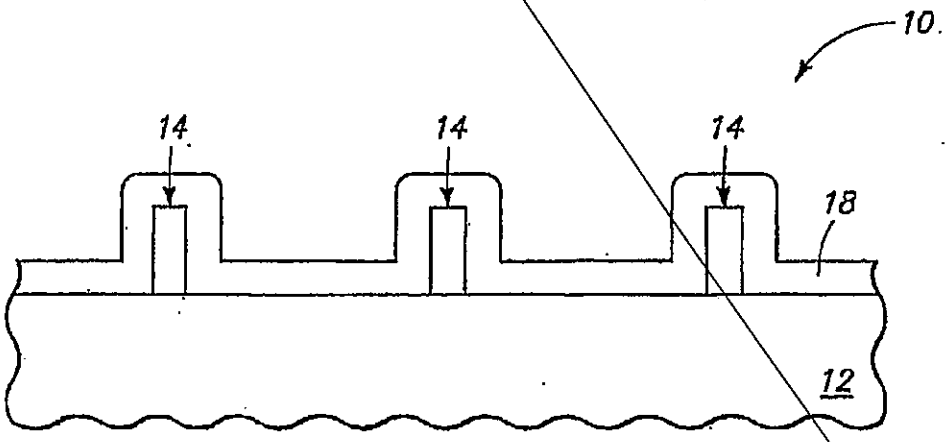

Fig. 3

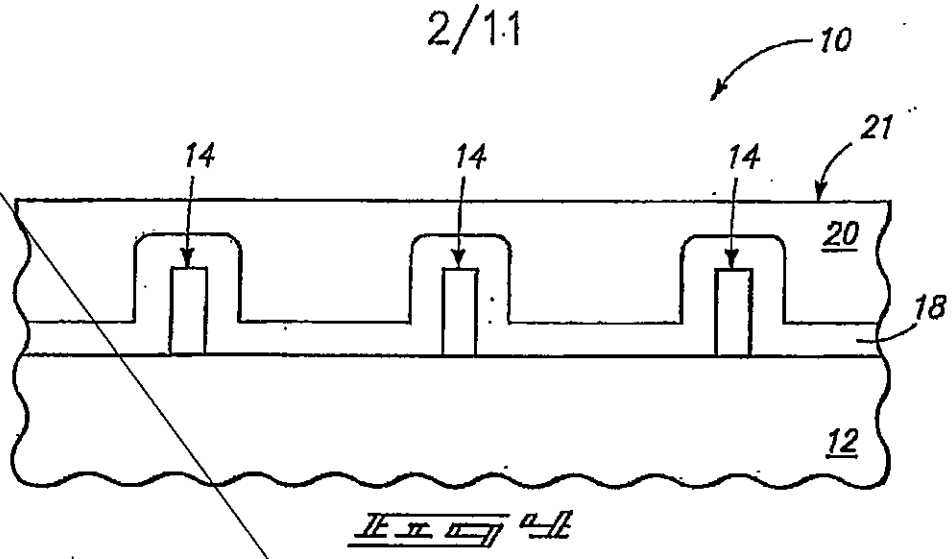

Fig. 4A

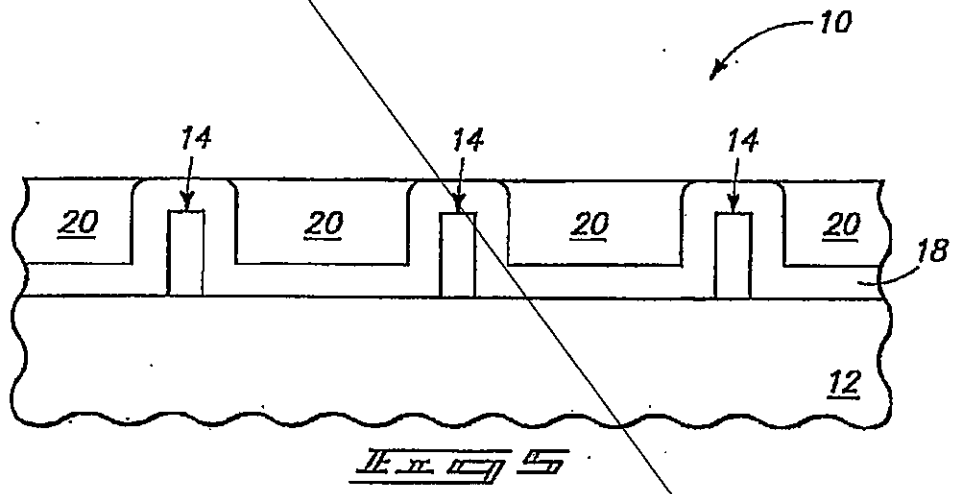

Fig. 5

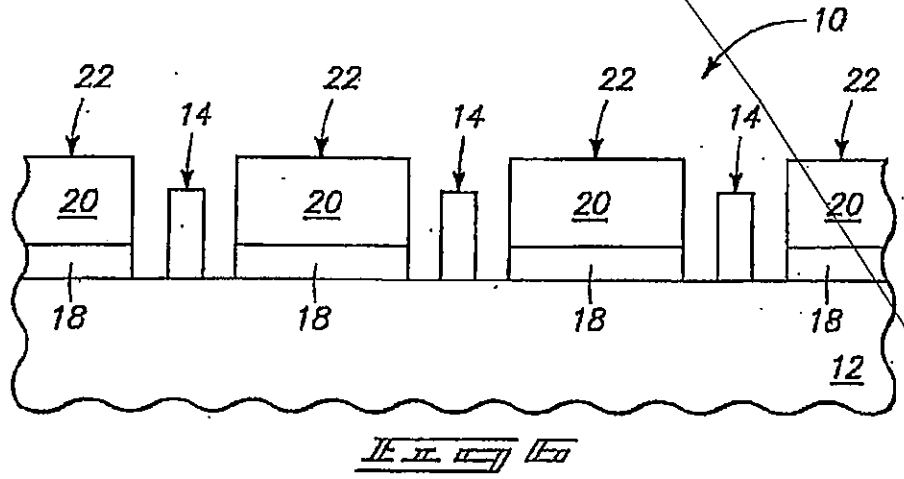

Fig. 6A

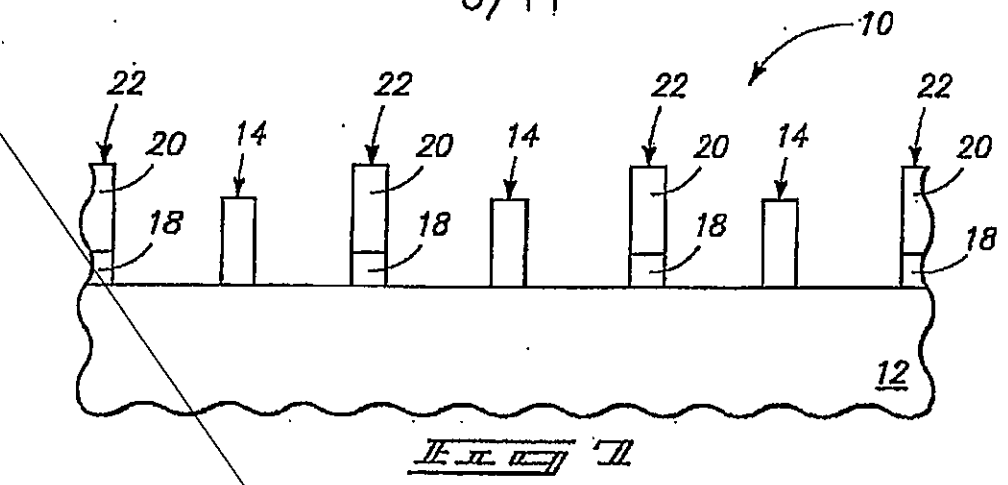

Fig. 11

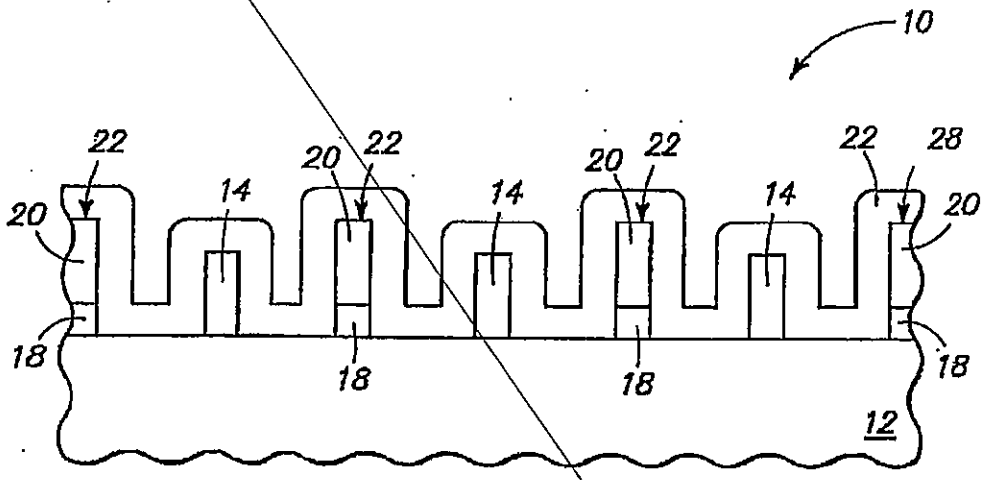

Fig. 8B

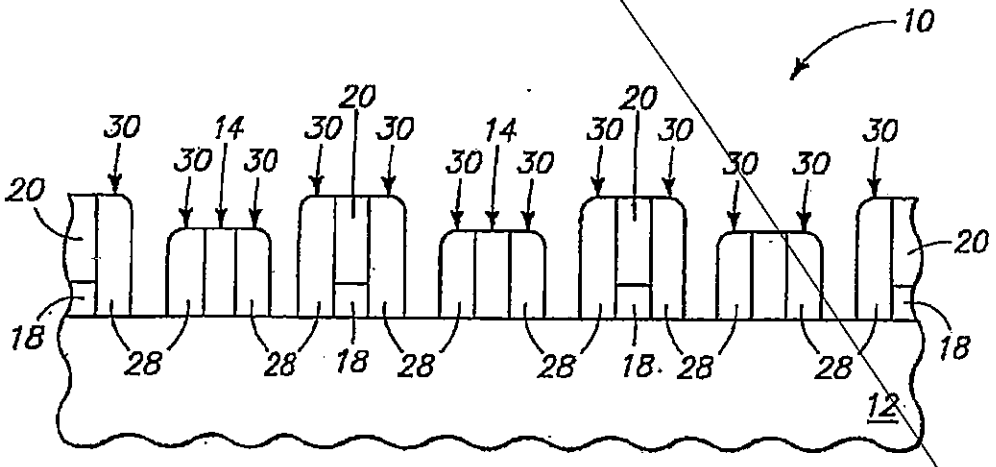

Fig. 9

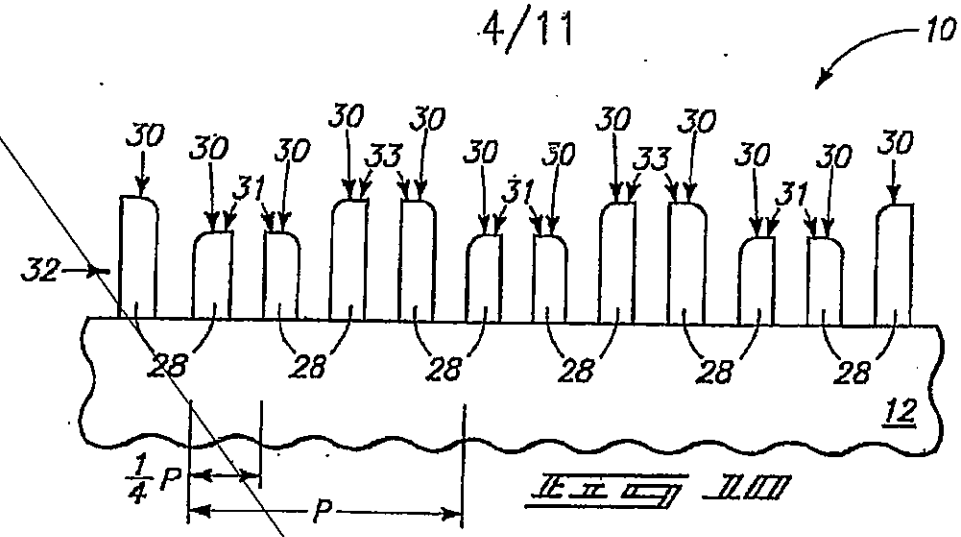

Fig. 11

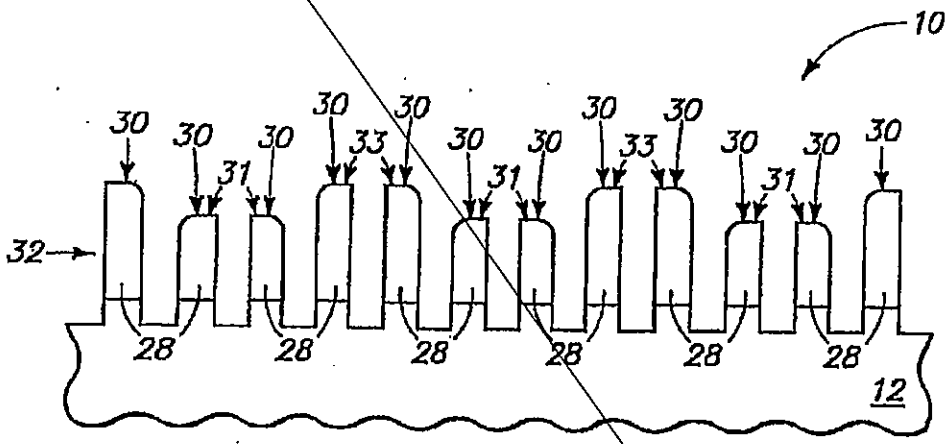

Fig. 11

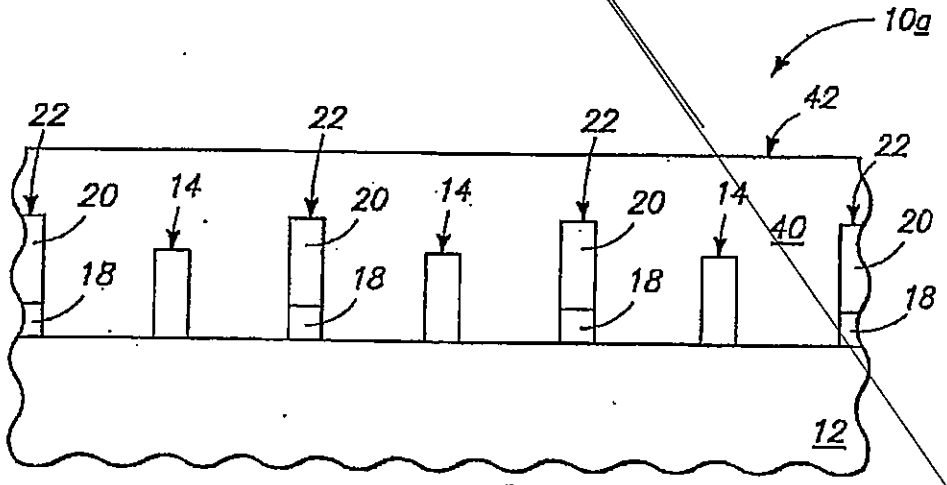

Fig. 12

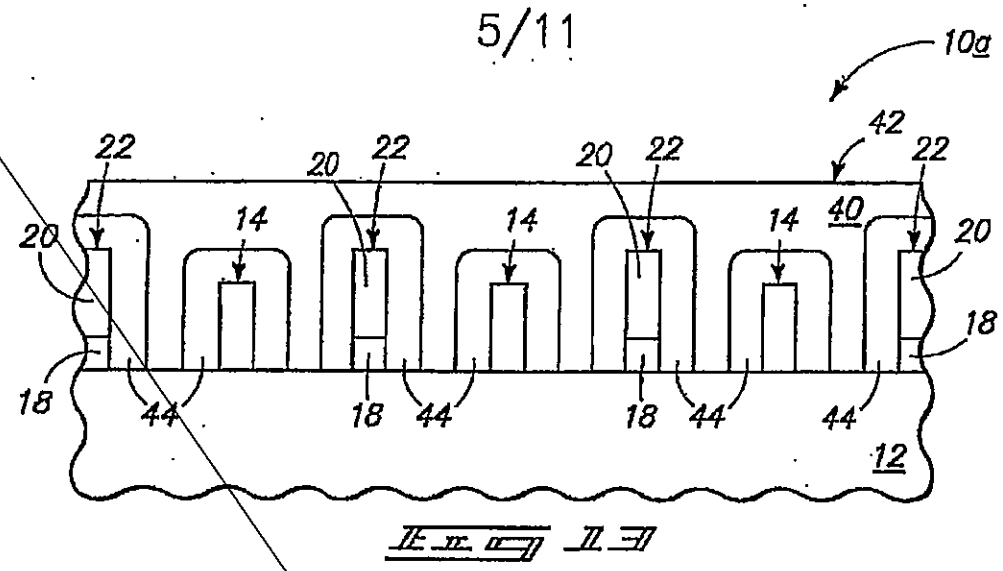

FIG. 13

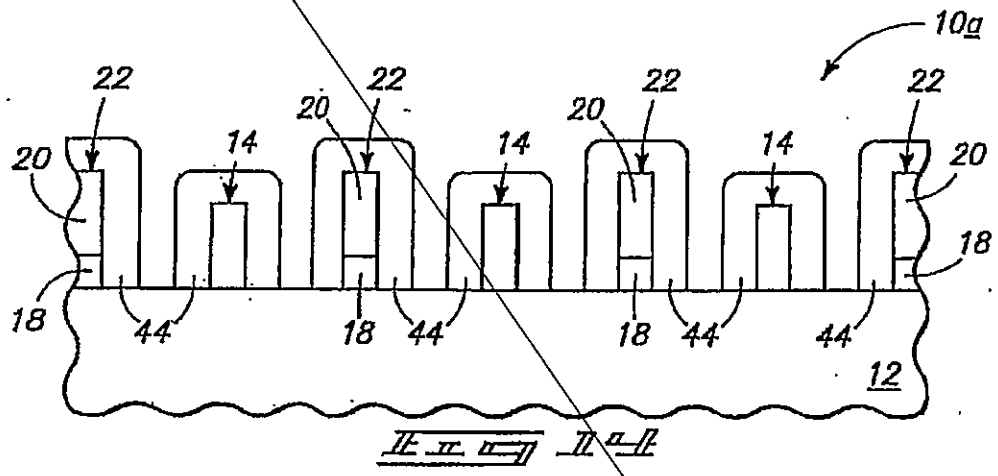

FIG. 14

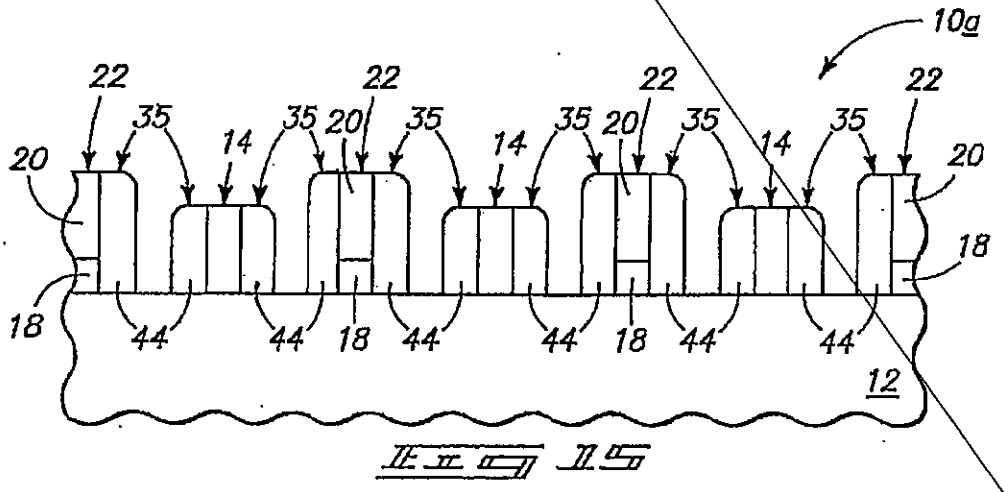

FIG. 15

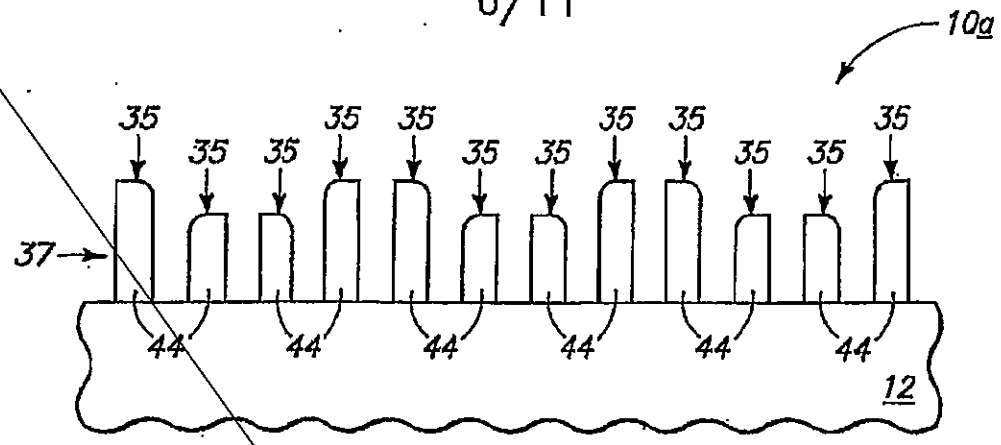

Fig. 11A

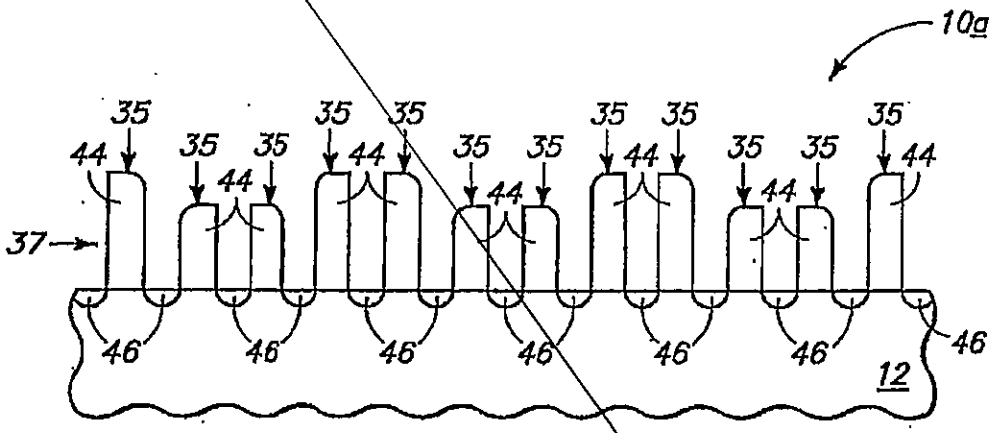

Fig. 11B

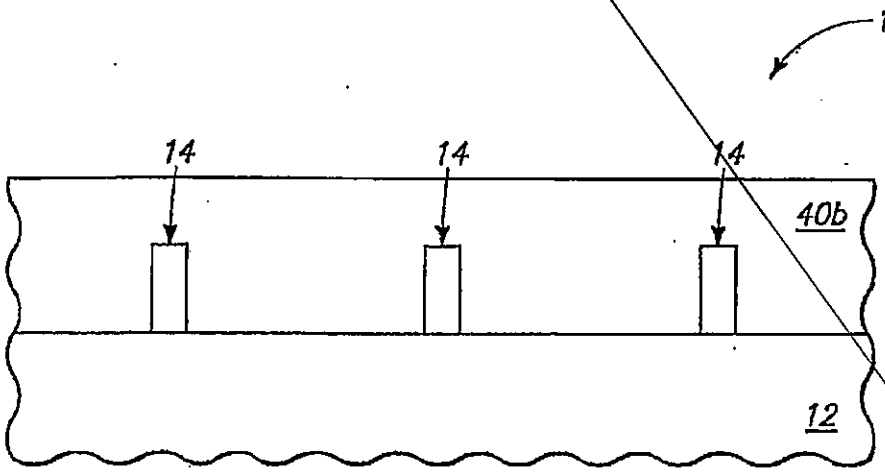

Fig. 11C

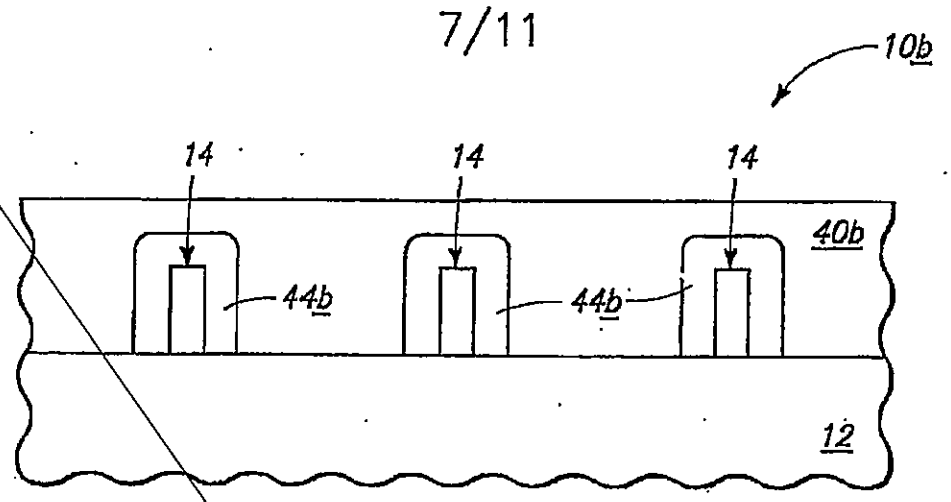

Fig 19

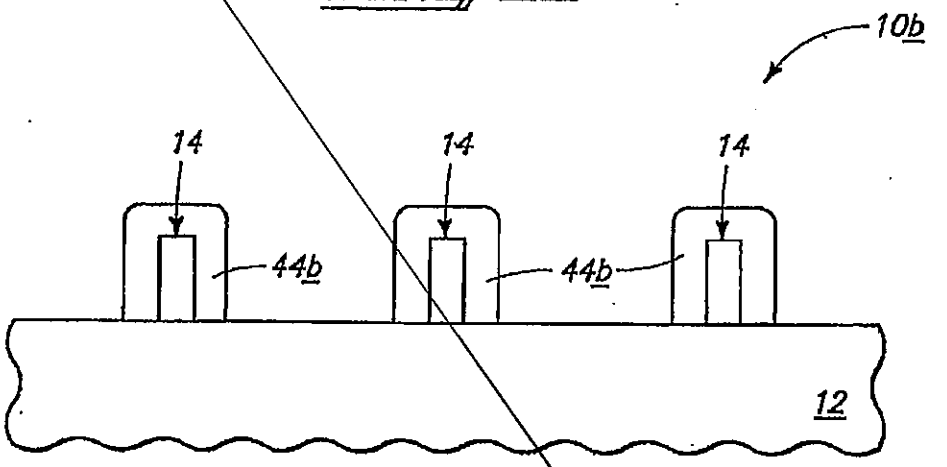

Fig 20

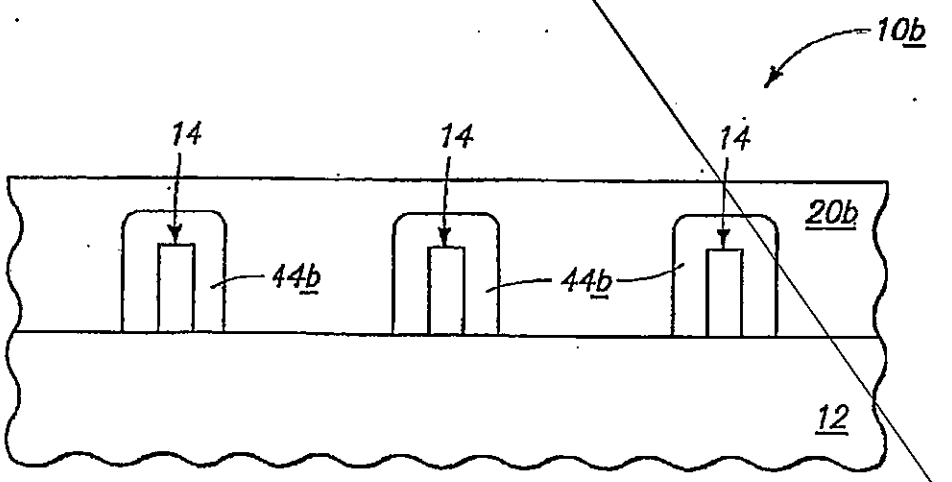

Fig 21

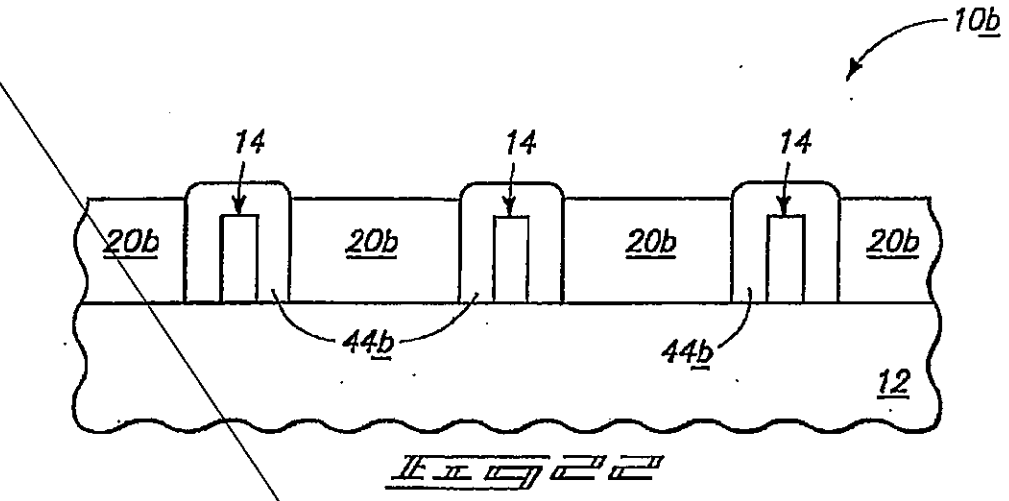

Fig 2c

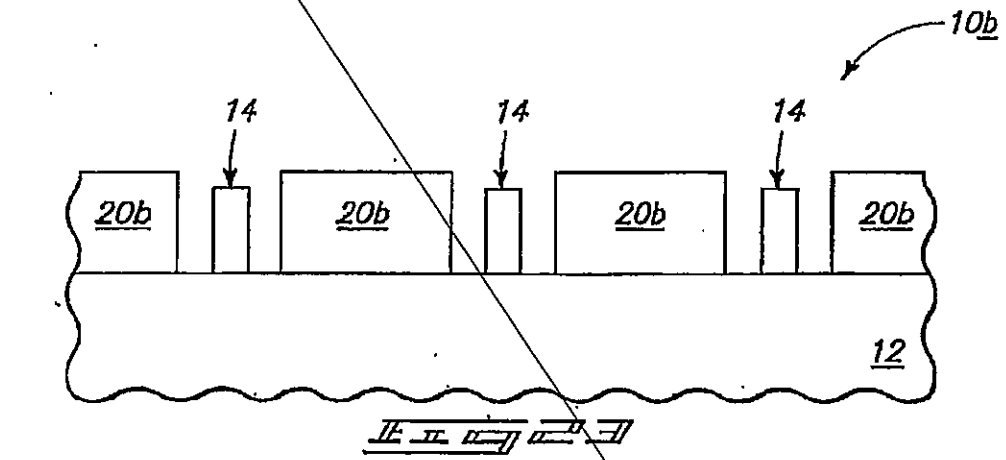

Fig 2d

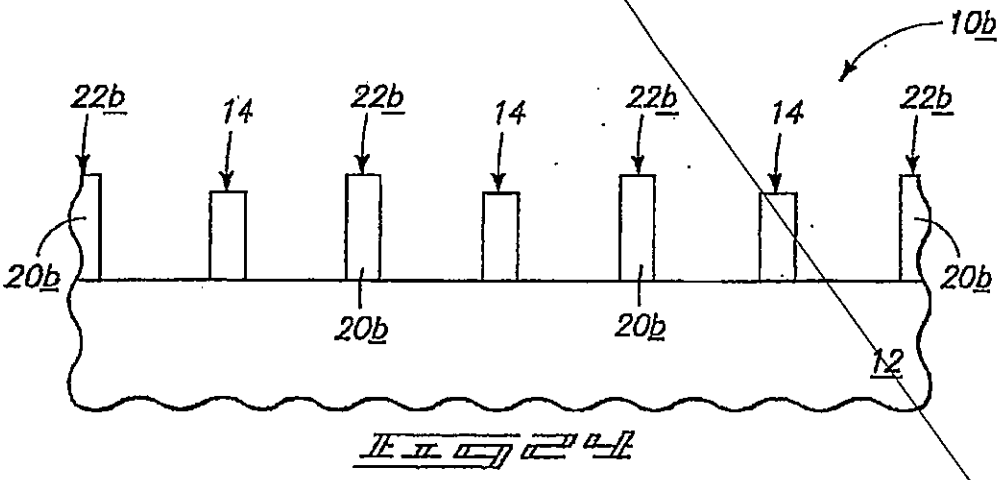

Fig 2e

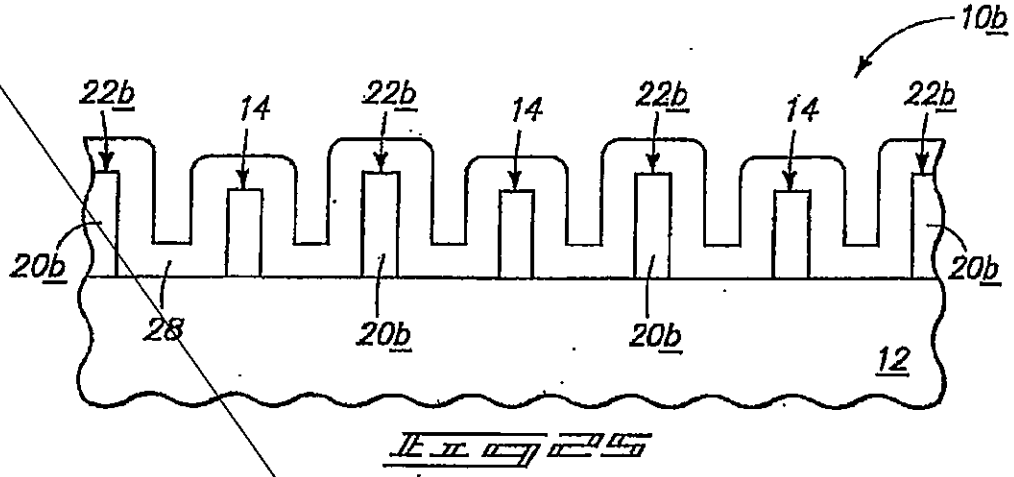

FIG 2A

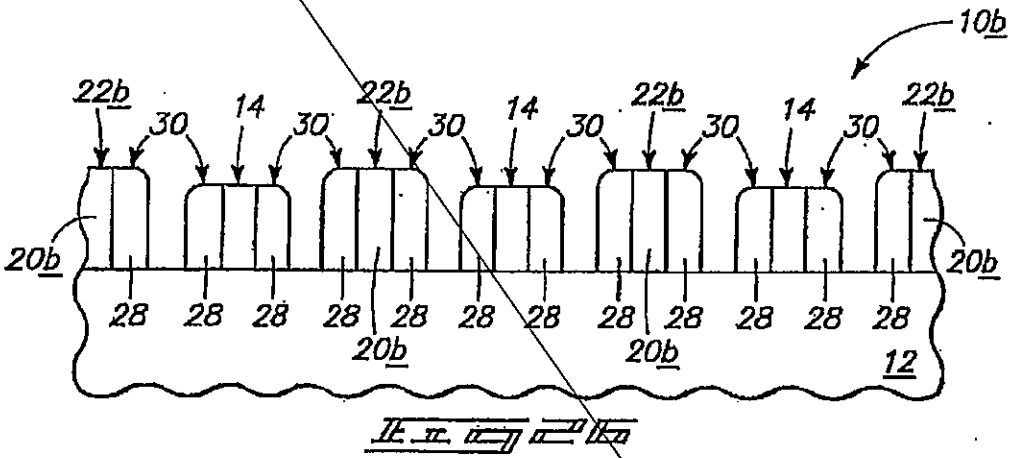

FIG 2B

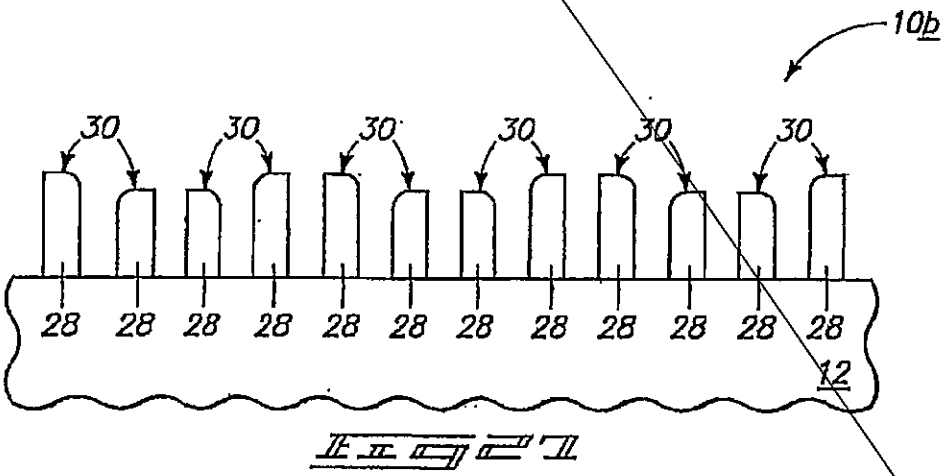

FIG 2C

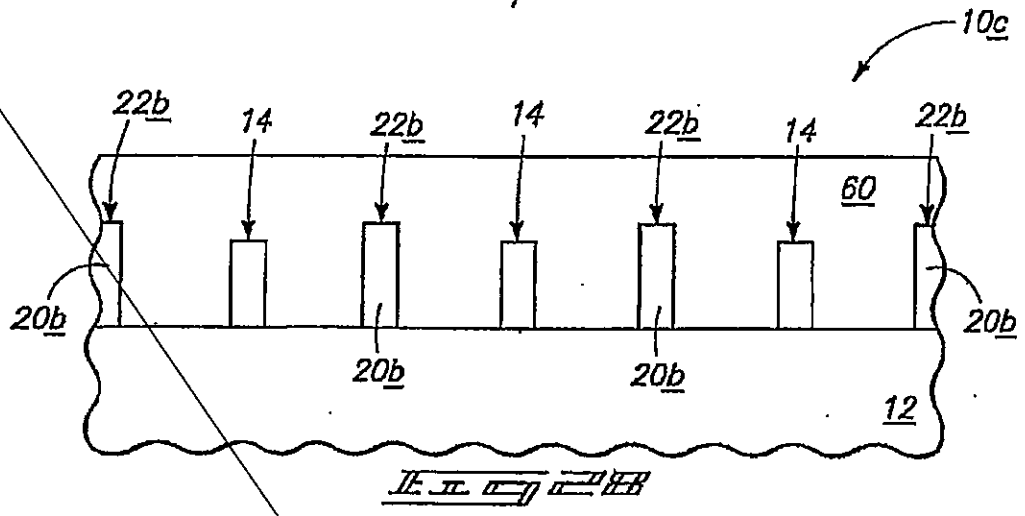

FIG 2B

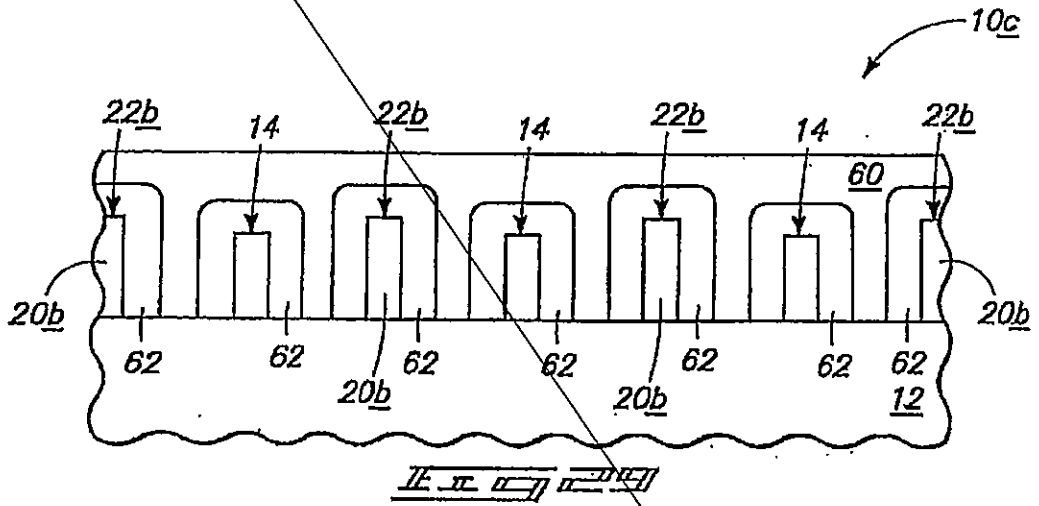

FIG 2C

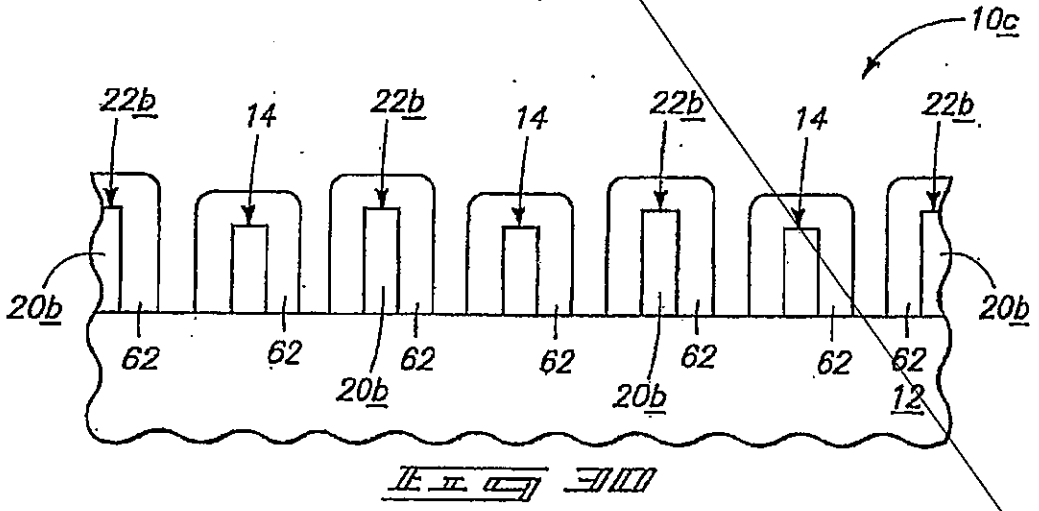

FIG 2D

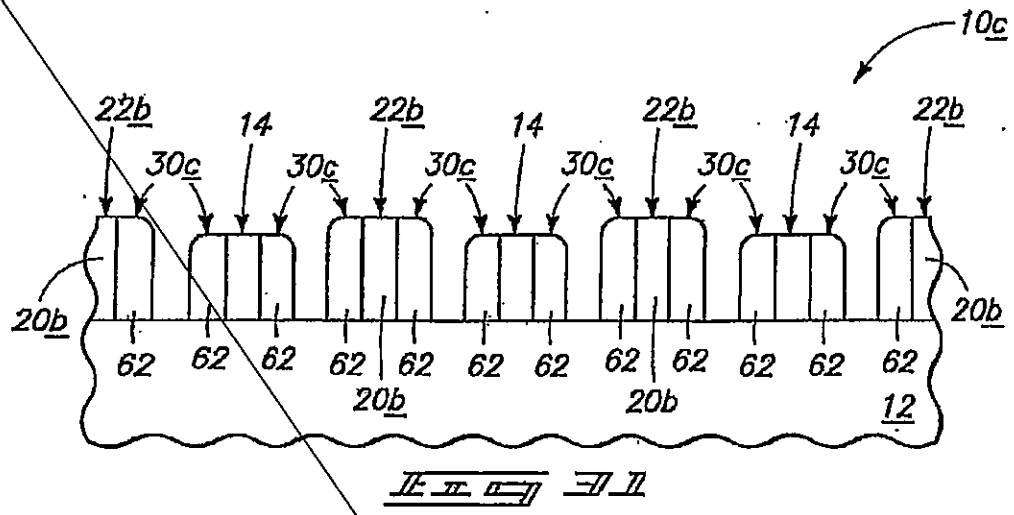
10c
22b
14
22b
14
22b
14
22b
30c
30c
30c
30c
30c
30c
30c
30c
20b
20b
62
62
62
62
62
62
62
62
62
62
62
62
62
20b
20b
12

FIG. 11

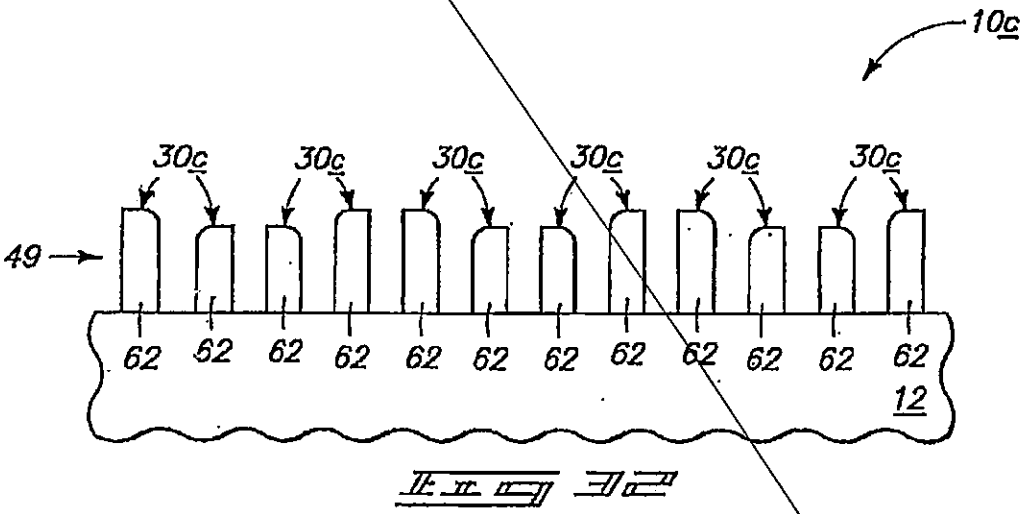
10c
30c
30c
30c
30c
30c
30c
49
62
62
62
62
62
62
62
62
62
62
62
62
12

FIG. 12

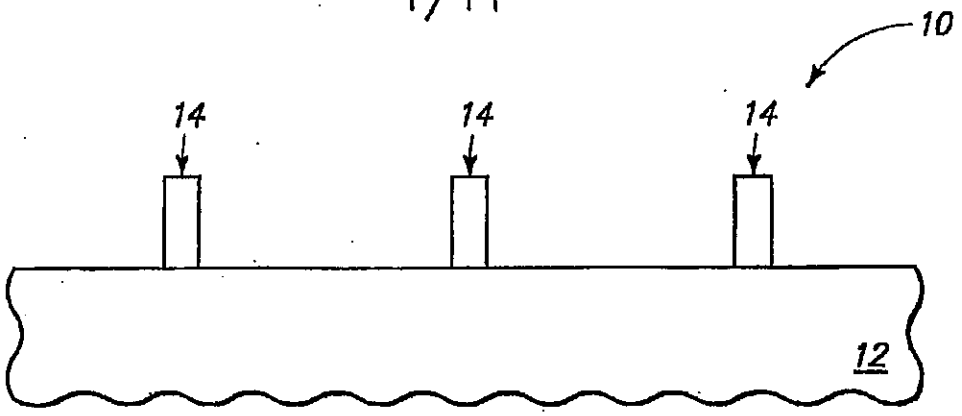

Fig. 1

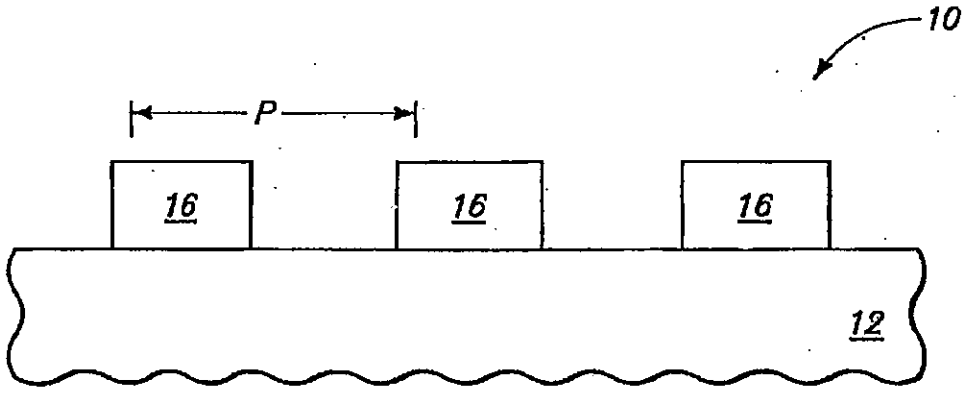

Fig. 2

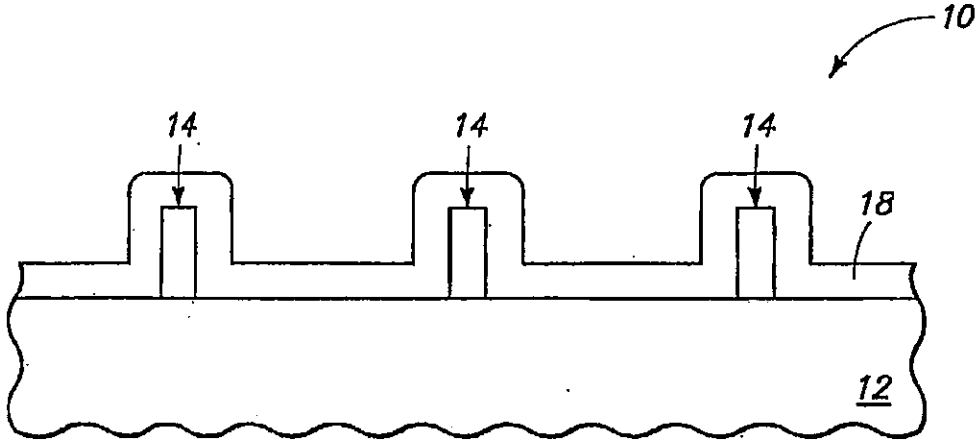

Fig. 3

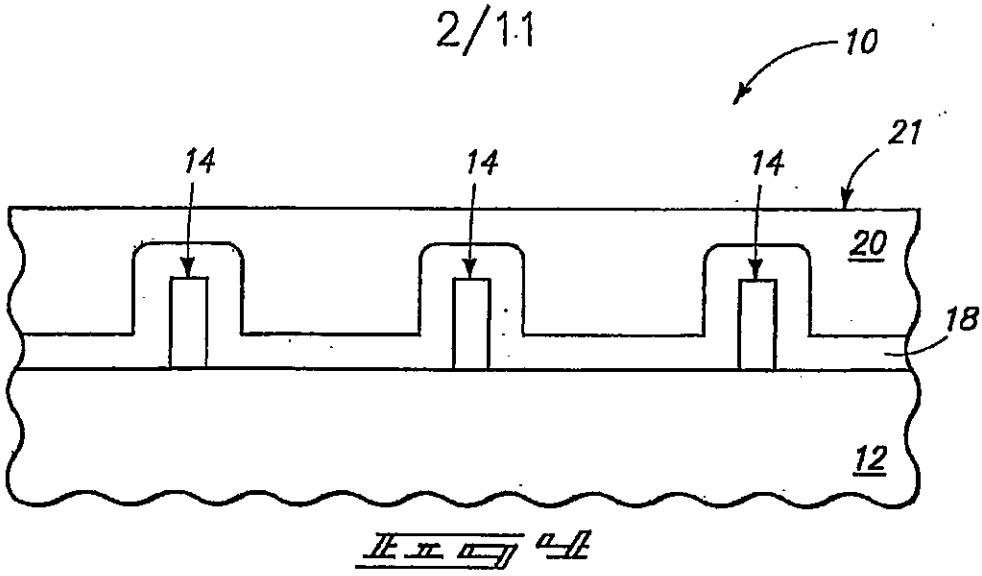

Fig. 4

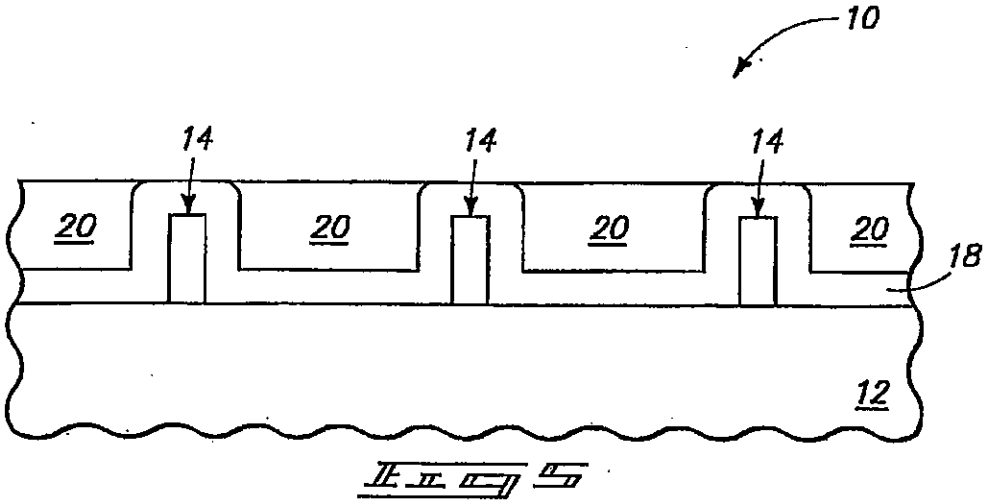

Fig. 5

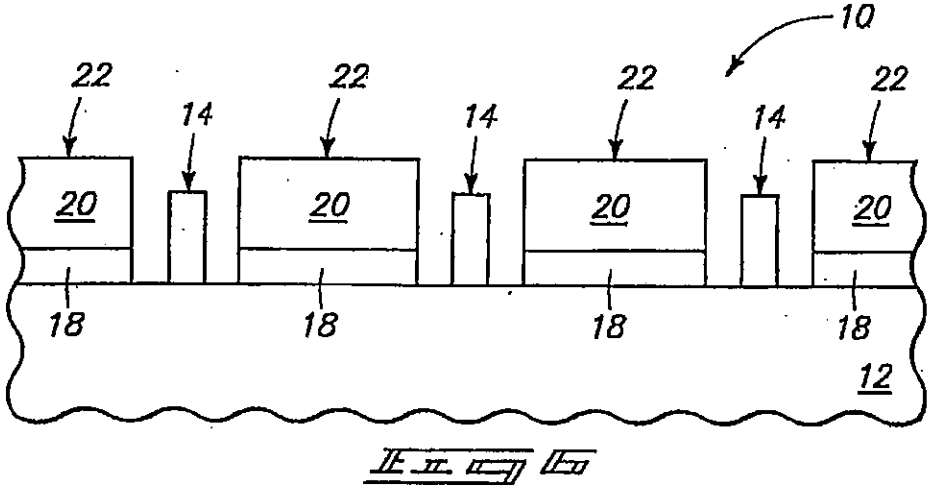

Fig. 6

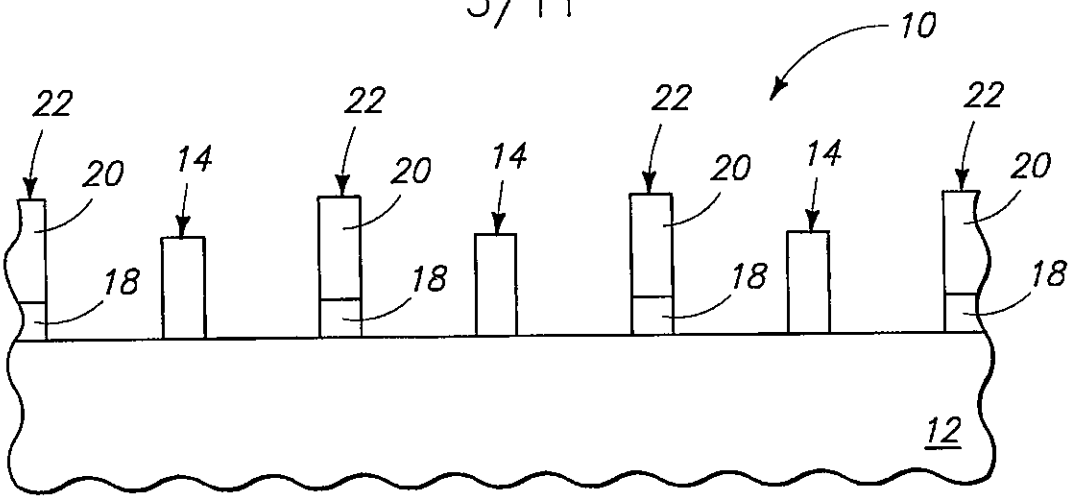

Fig. 7

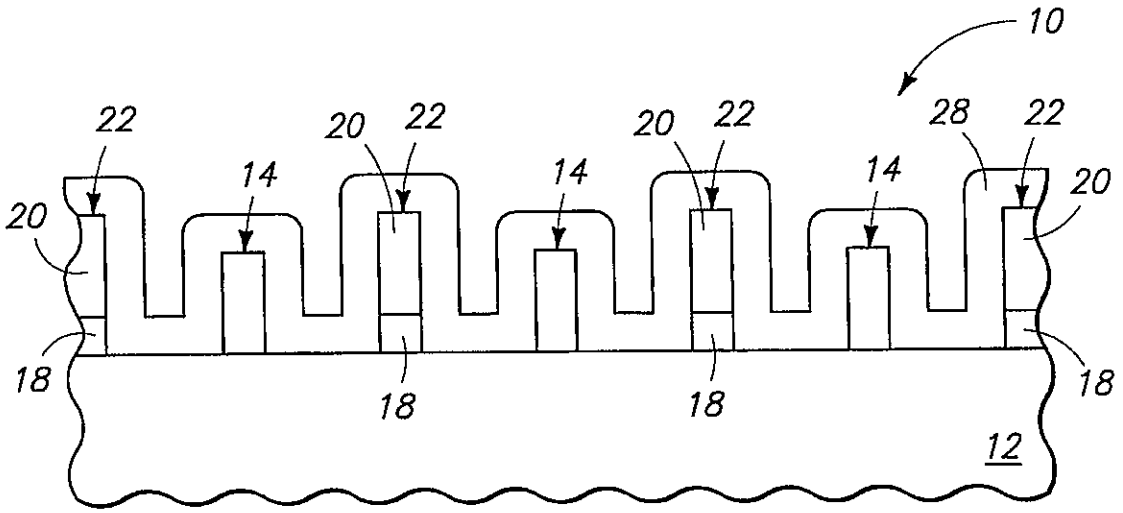

Fig. 8

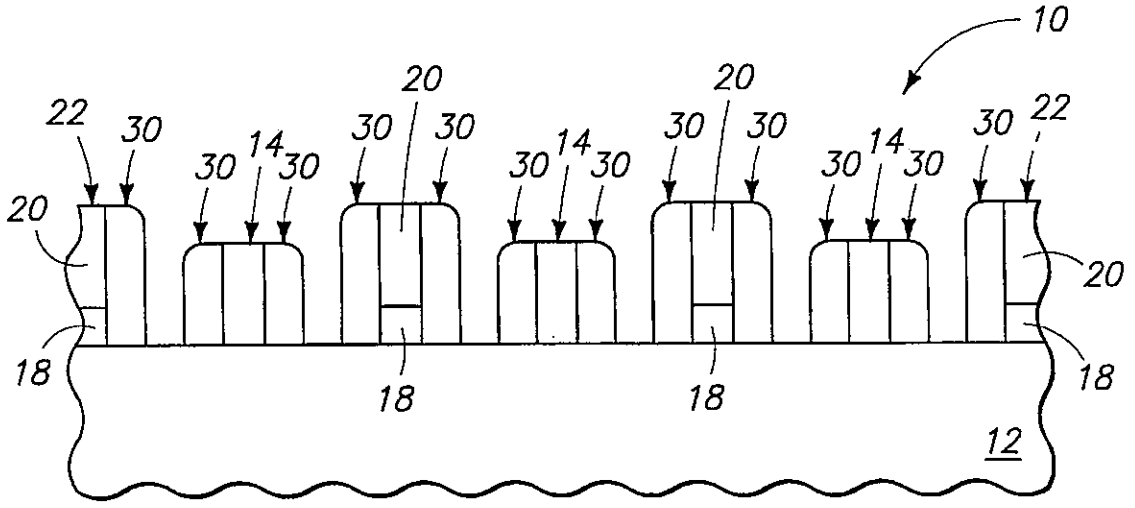

Fig. 9

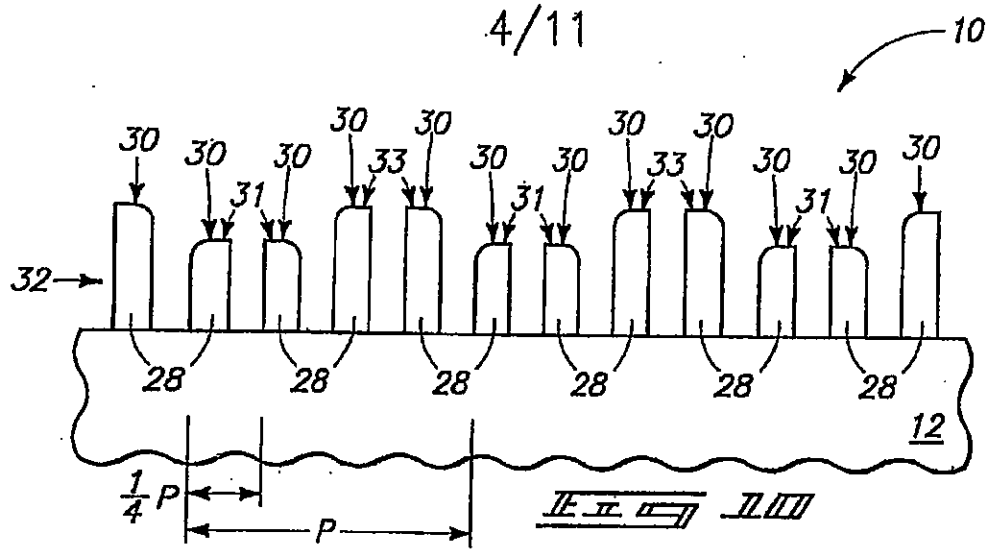

Fig. 11

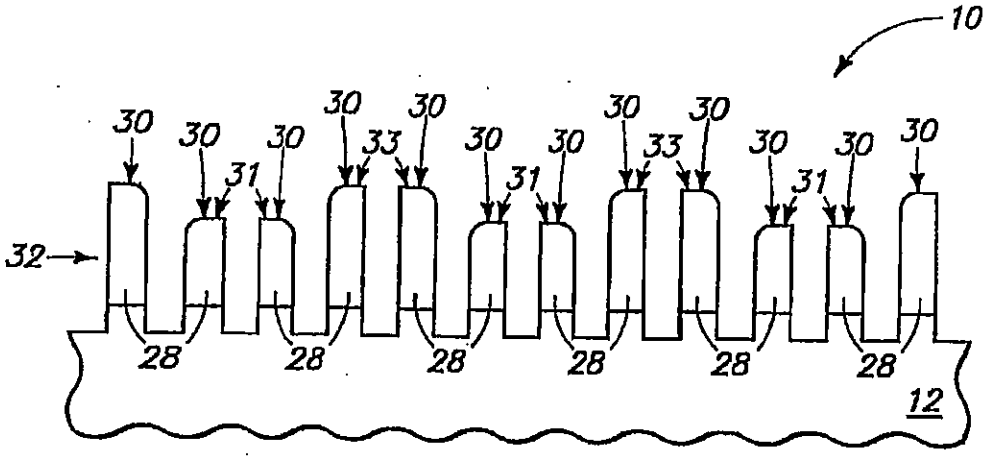

Fig. 11

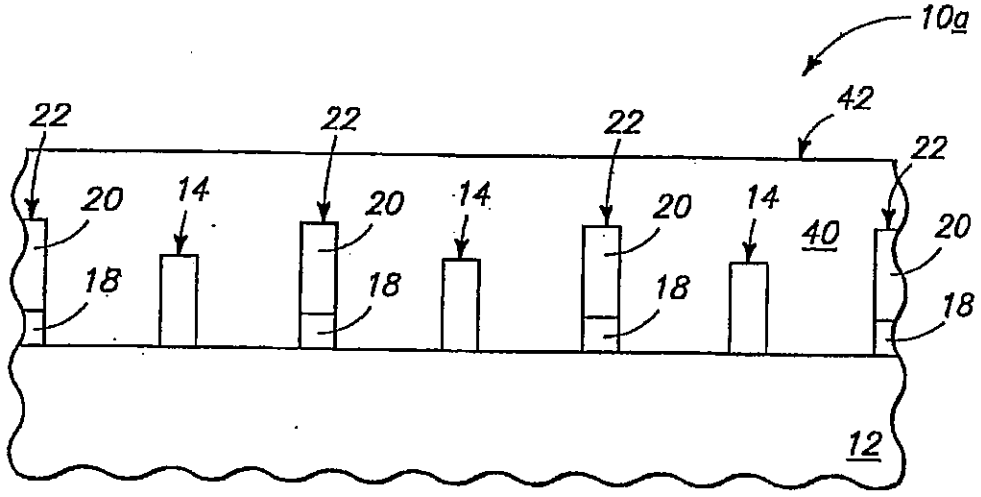

Fig. 12

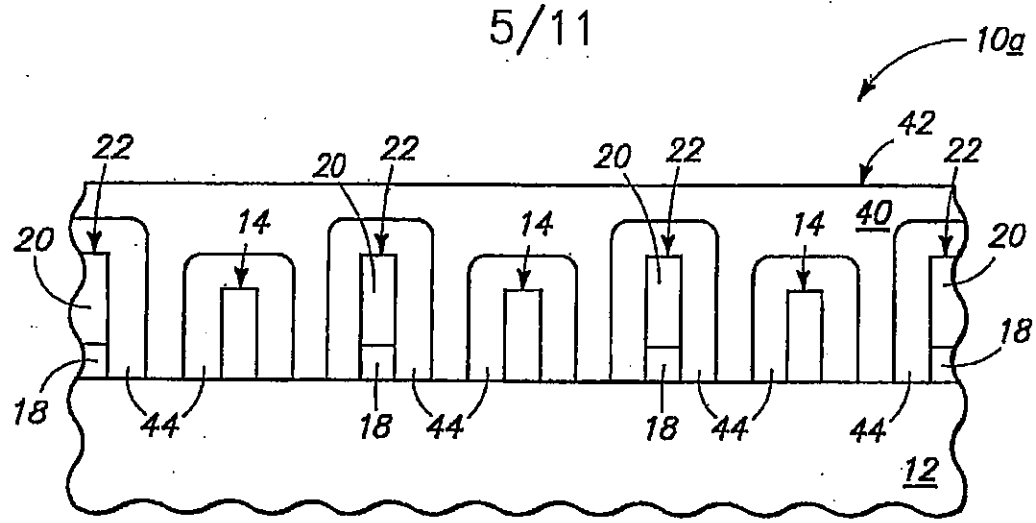

FIG. 3

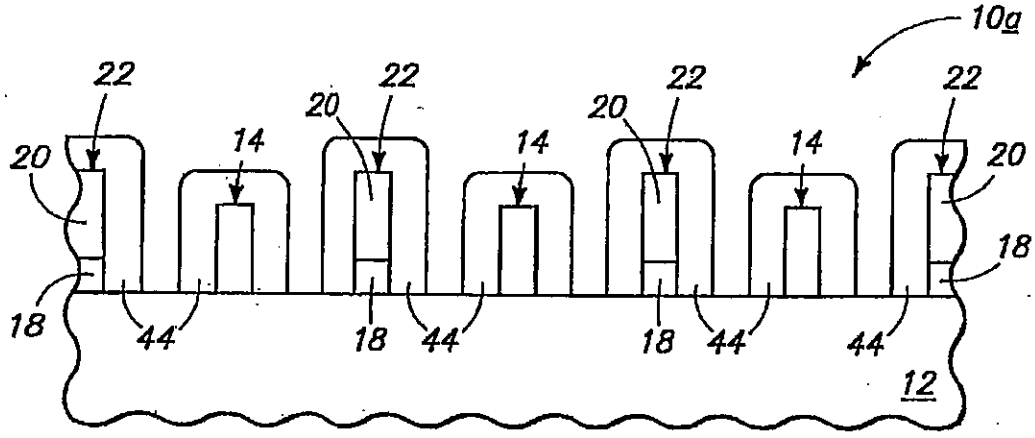

FIG. 4

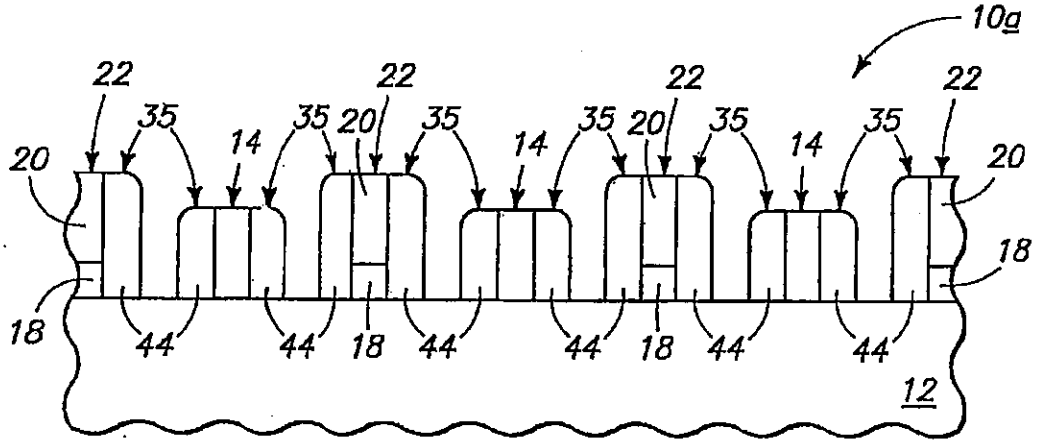

FIG. 5

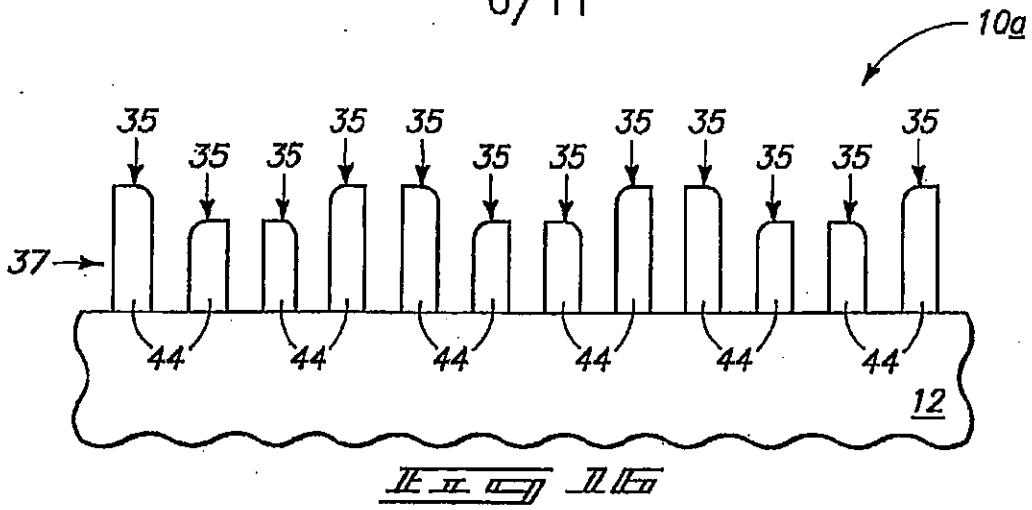

Fig. 11A

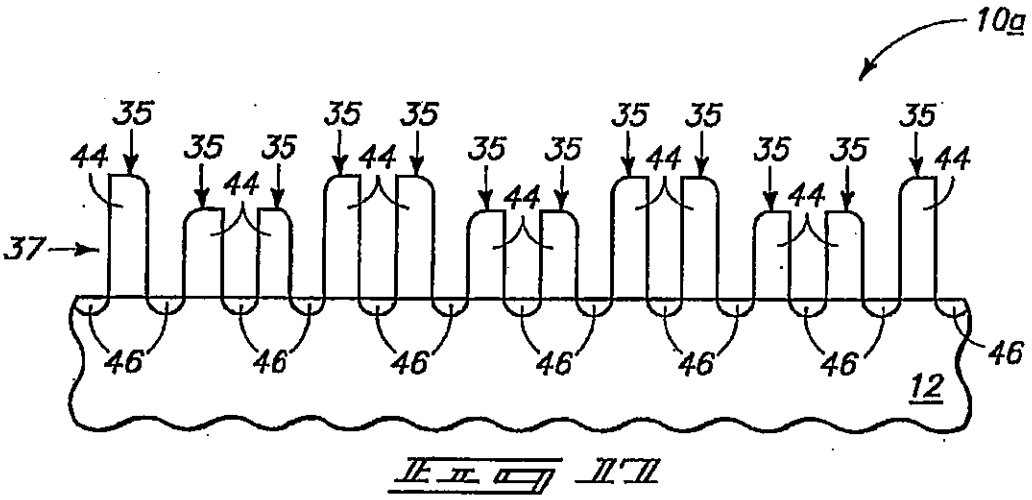

Fig. 11

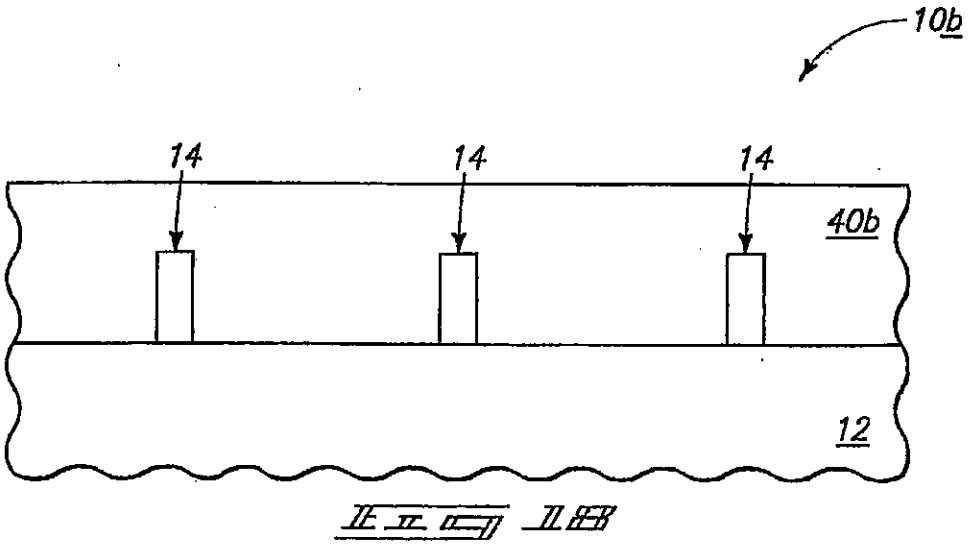

Fig. 11B

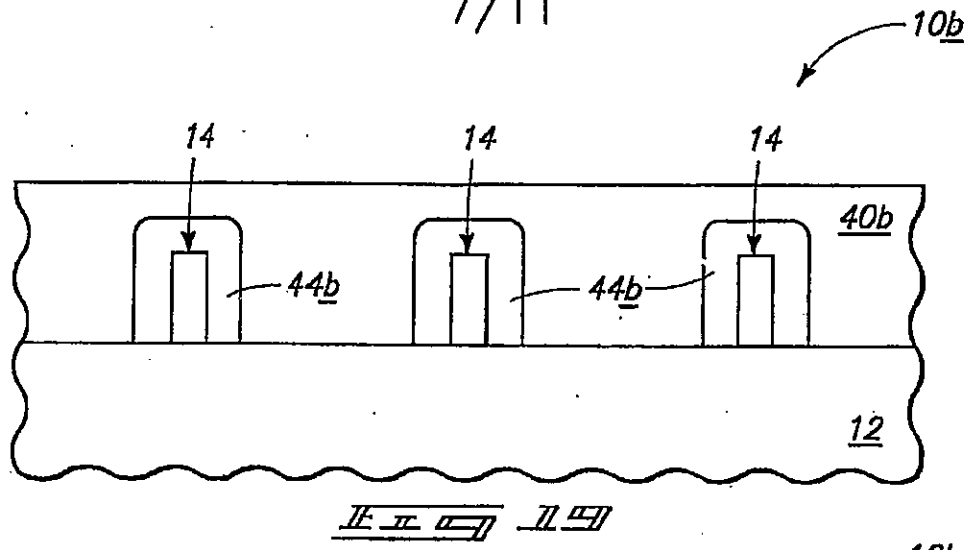

Fig. 19

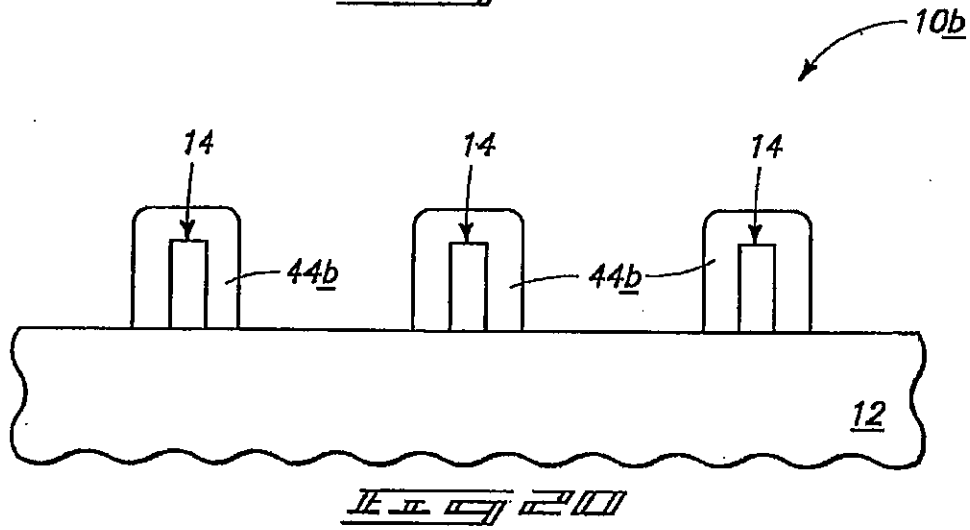

Fig. 20

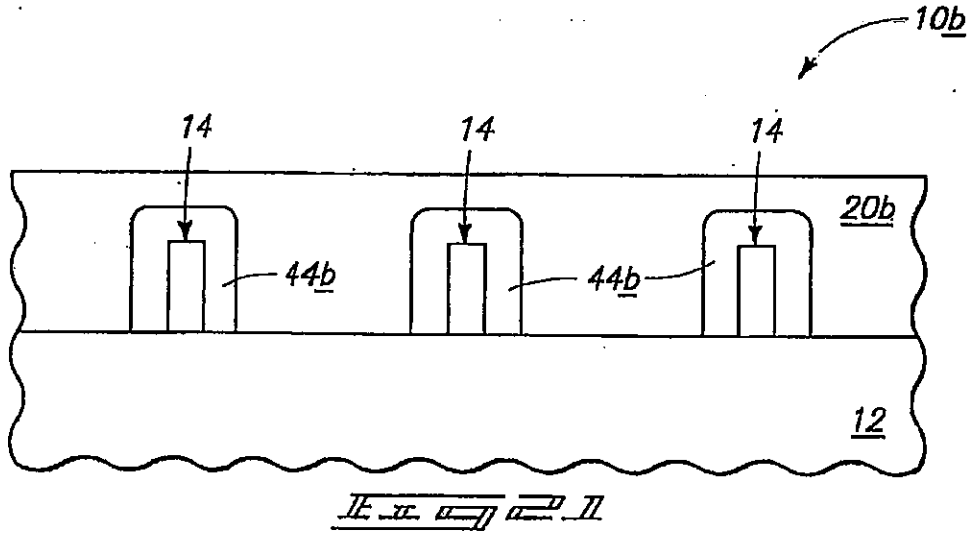

Fig. 21

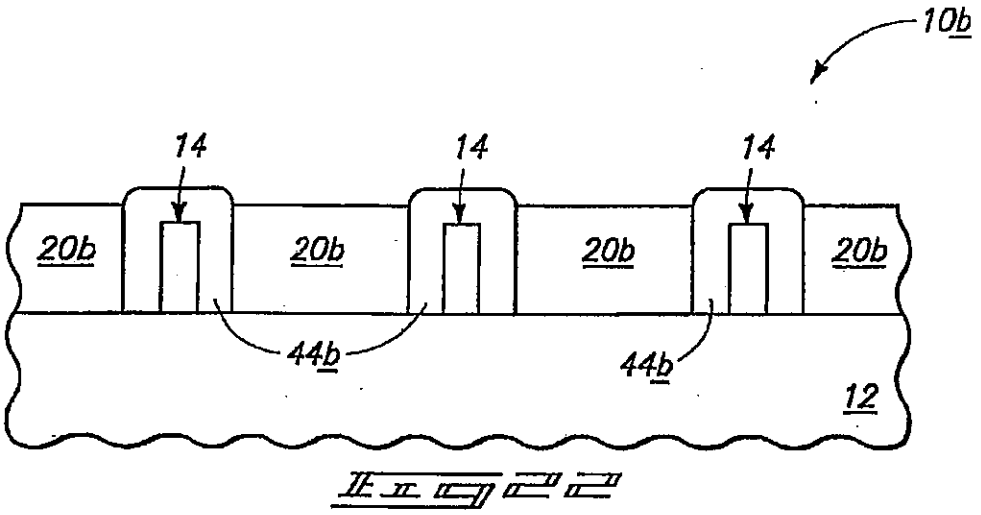

Fig 2

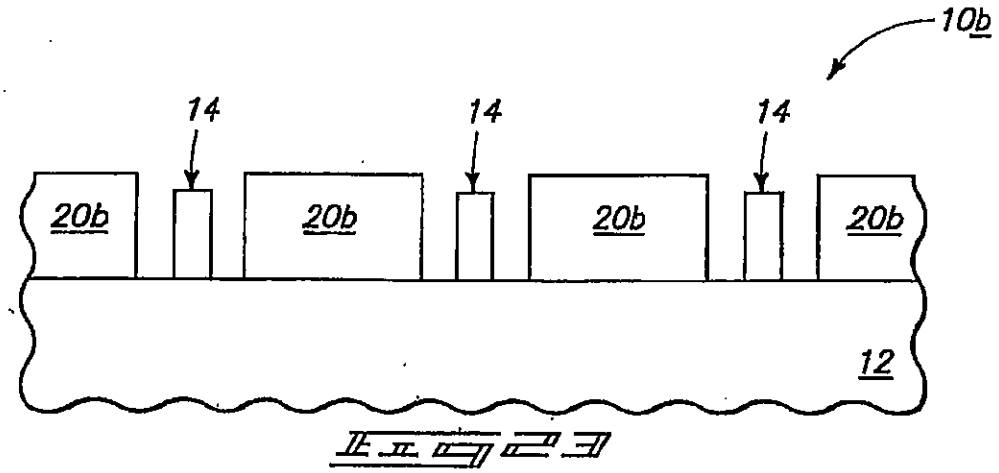

Fig 3

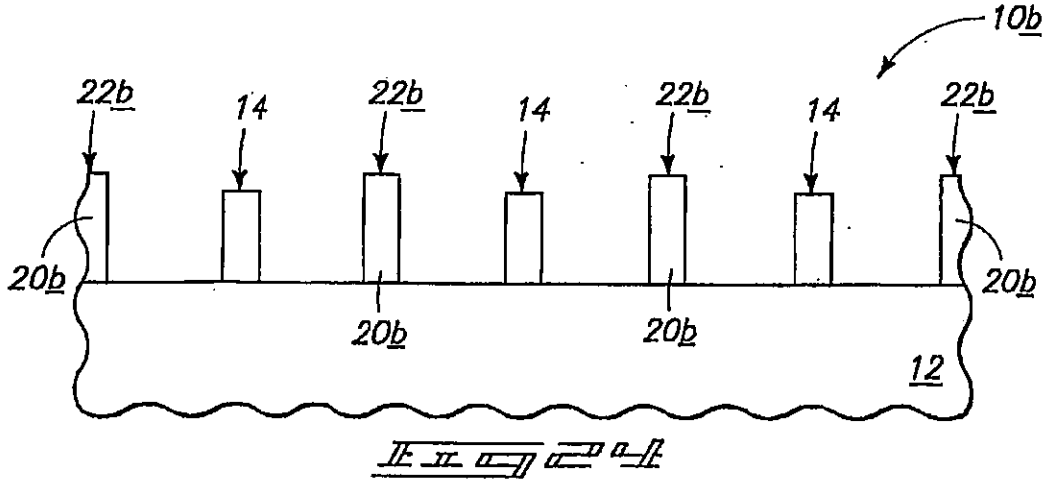

Fig 4a

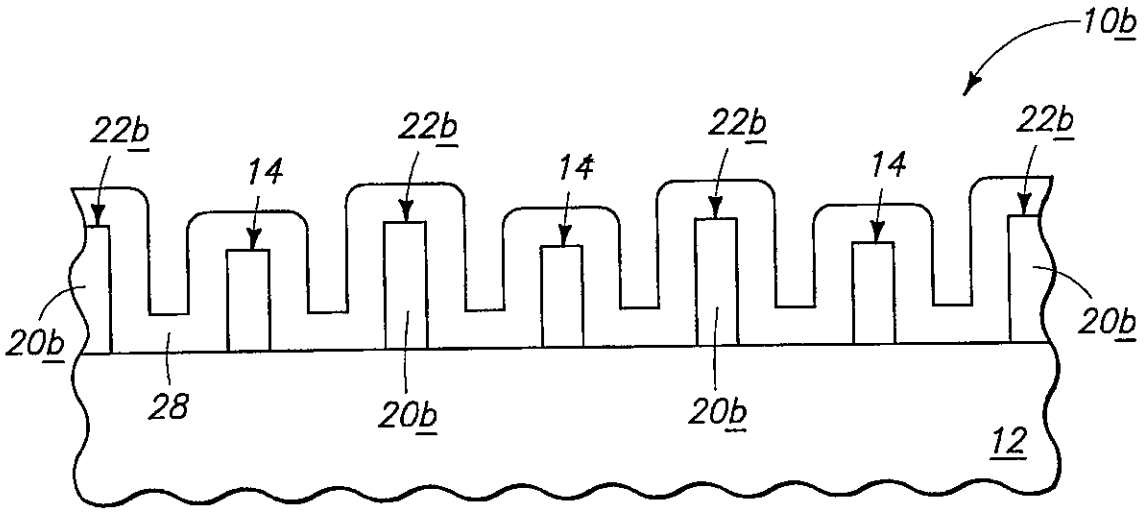

Fig 25

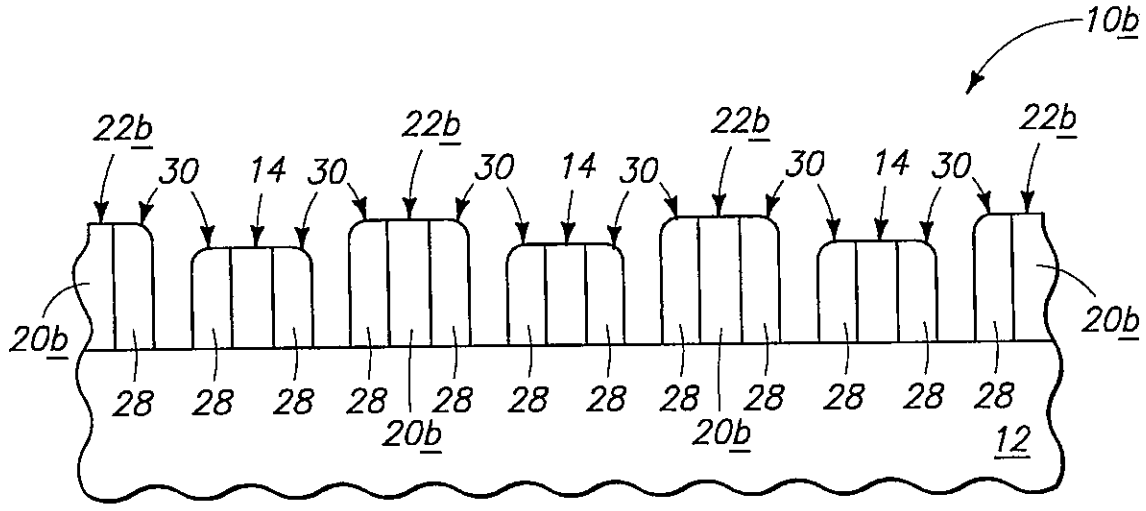

Fig 26

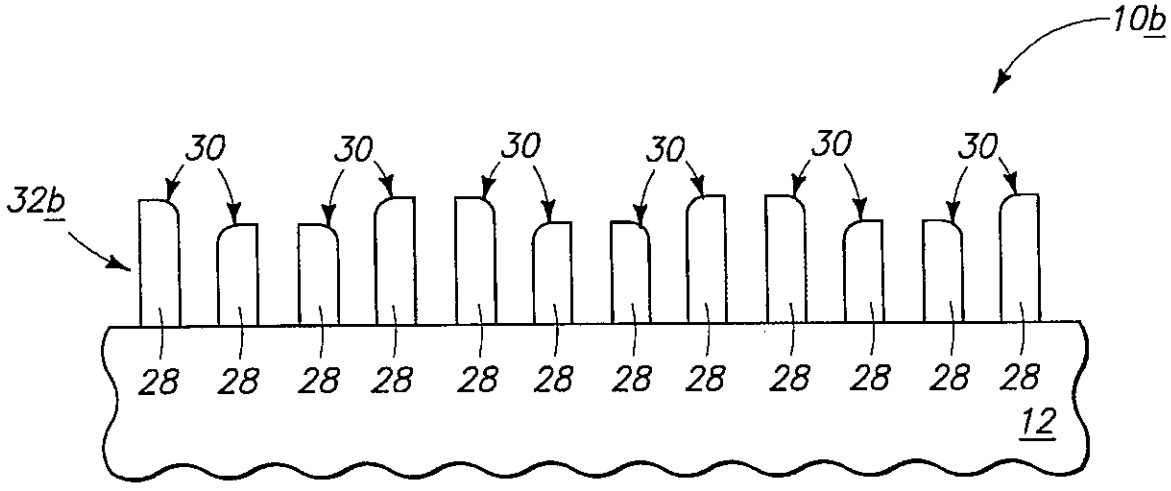

Fig 27

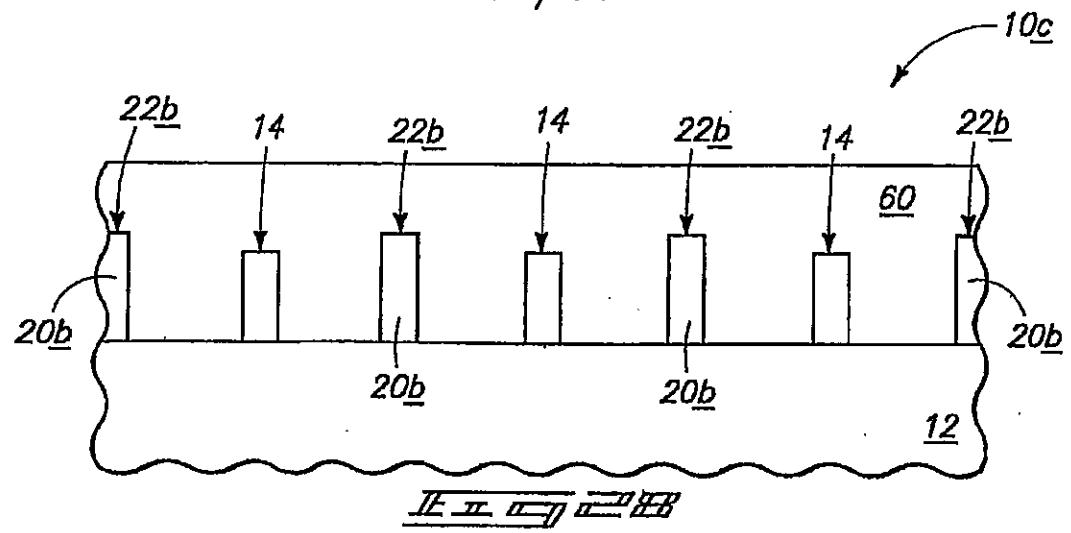

FIG 2B

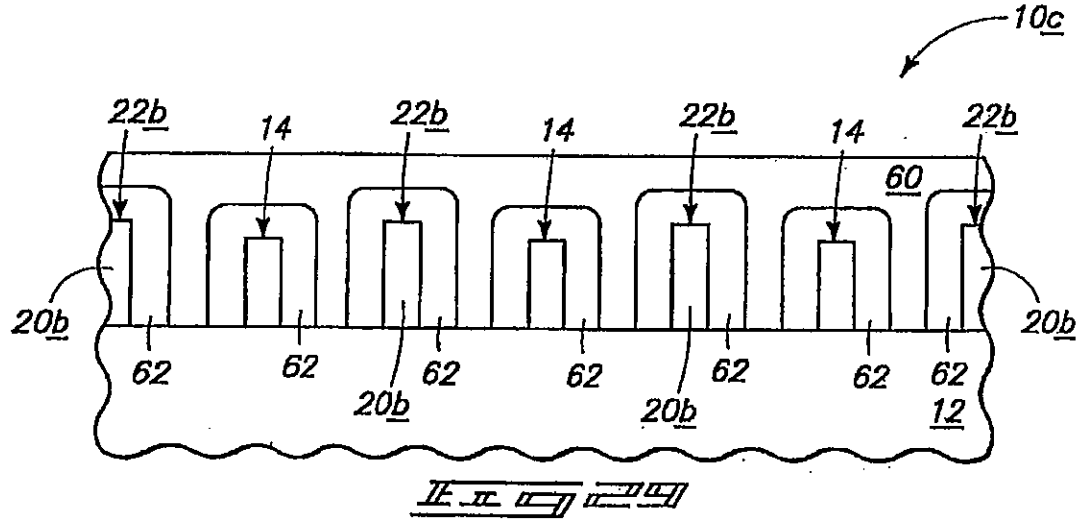

FIG 2C

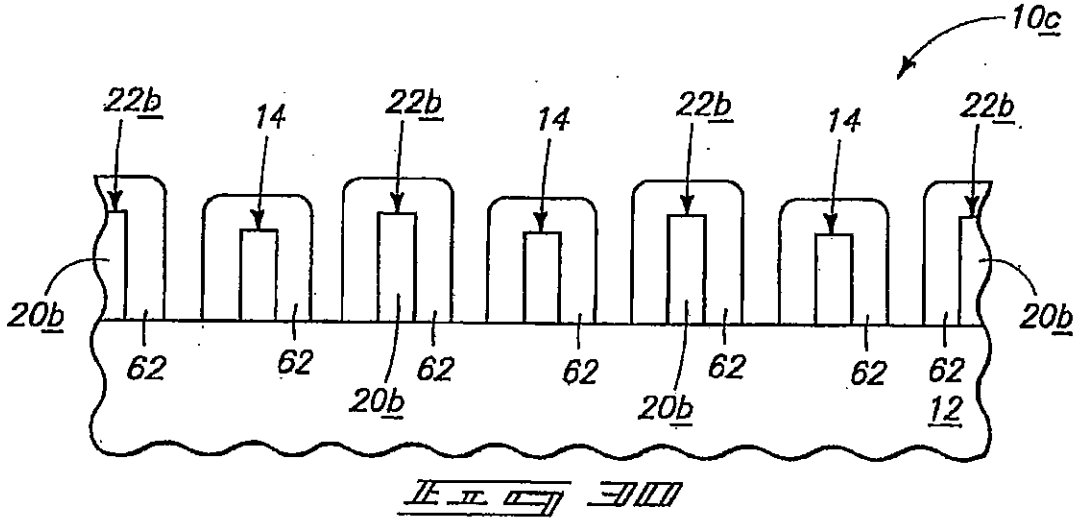

FIG 2D

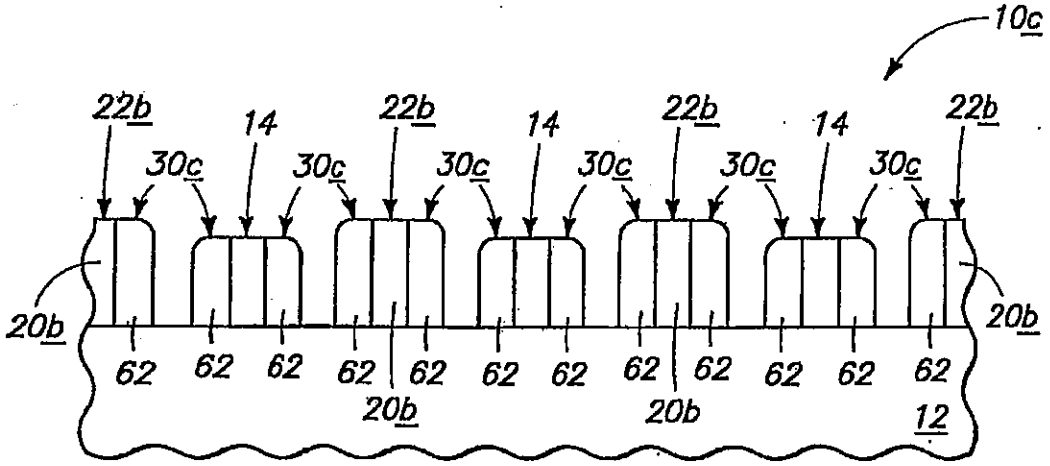
10c
22b
14
22b
14
22b
14
22b
30c
30c
30c
30c
30c
30c
30c
20b
20b
62
62
62
62
62
62
62
62
62
62
62
62
62
20b
20b
12

Fig. 11

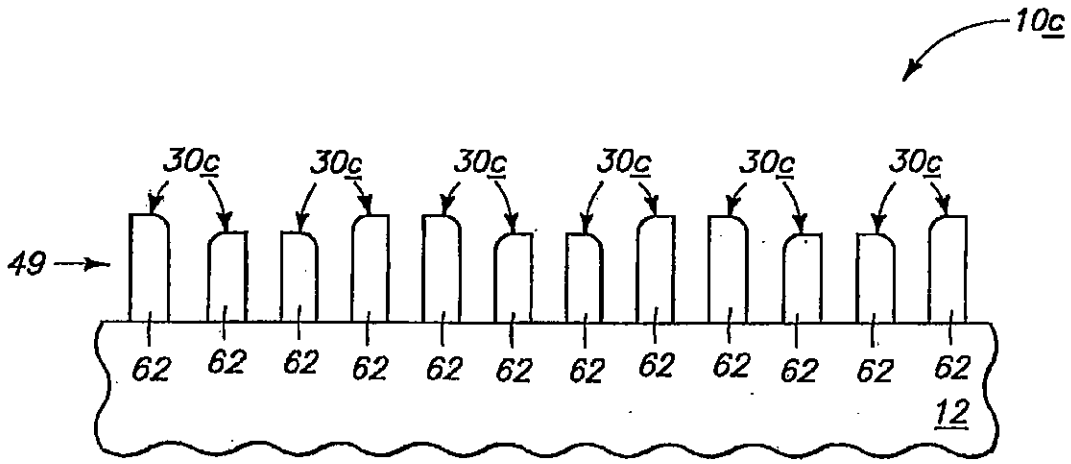
10c
30c
30c
30c
30c
30c
30c
49
62
62
62
62
62
62
62
62
62
62
62
62
12

Fig. 12