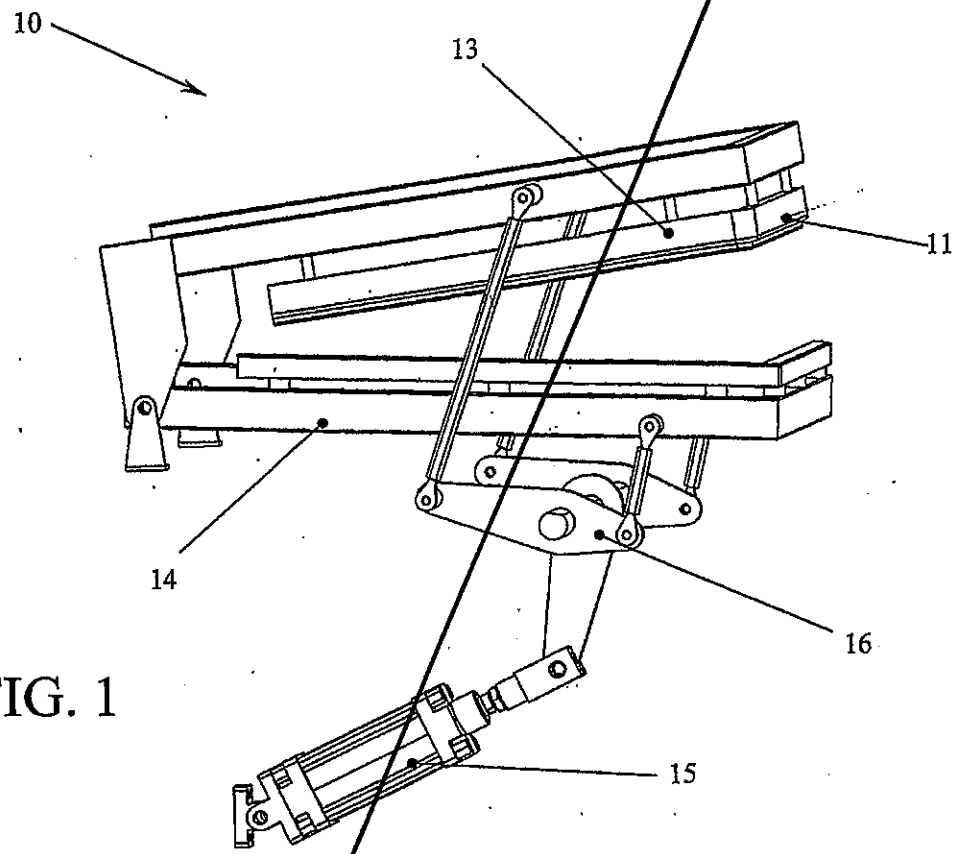

FIG. 1

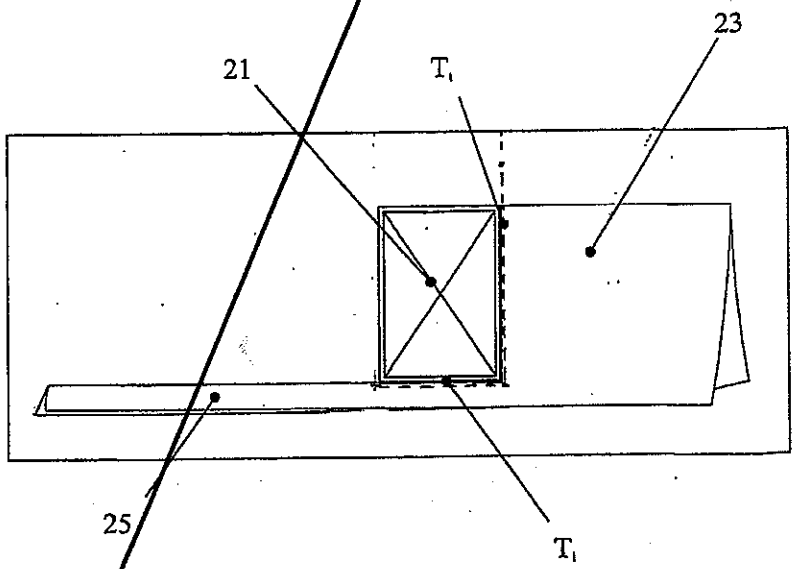

FIG. 2

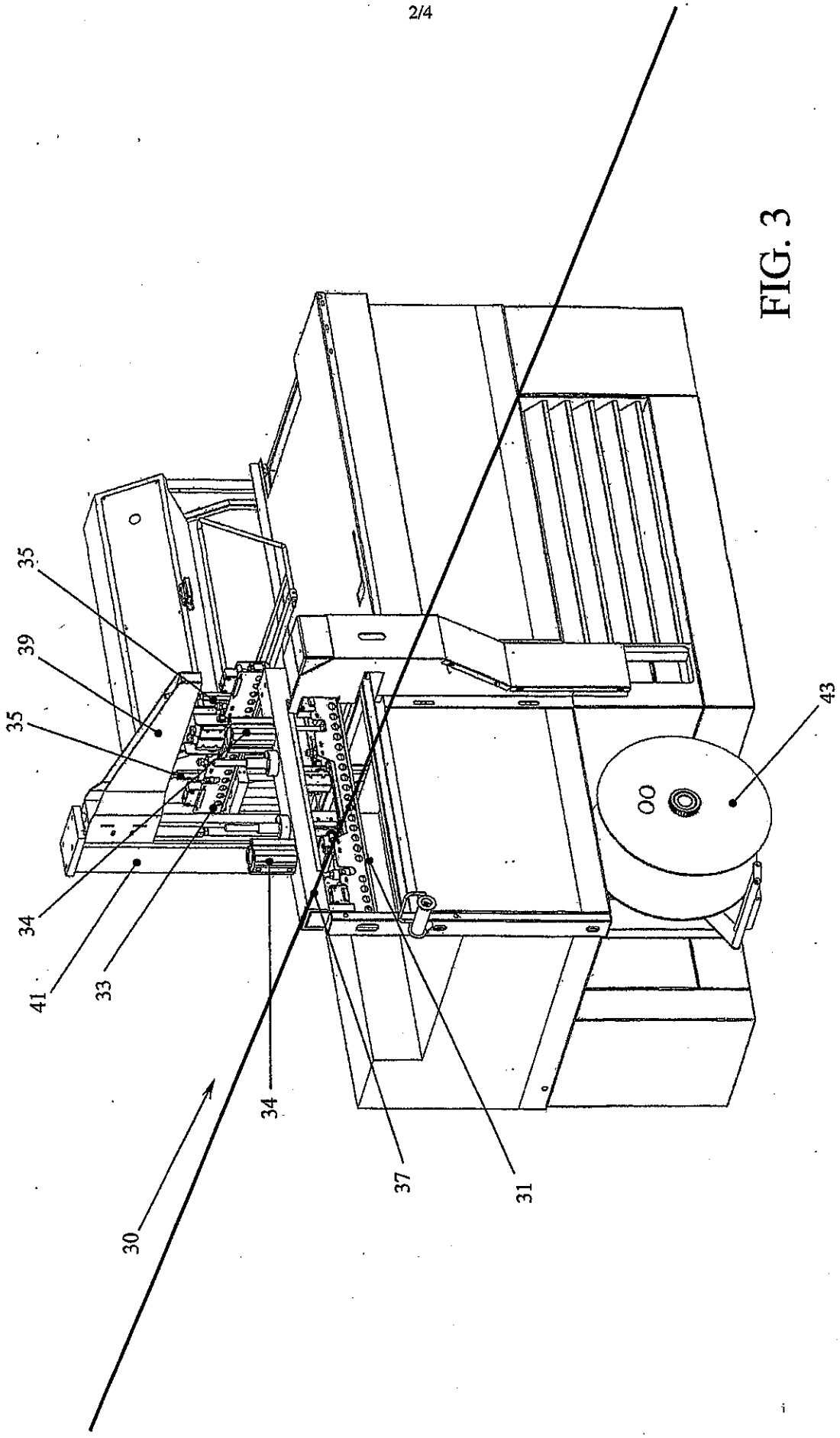

FIG. 3

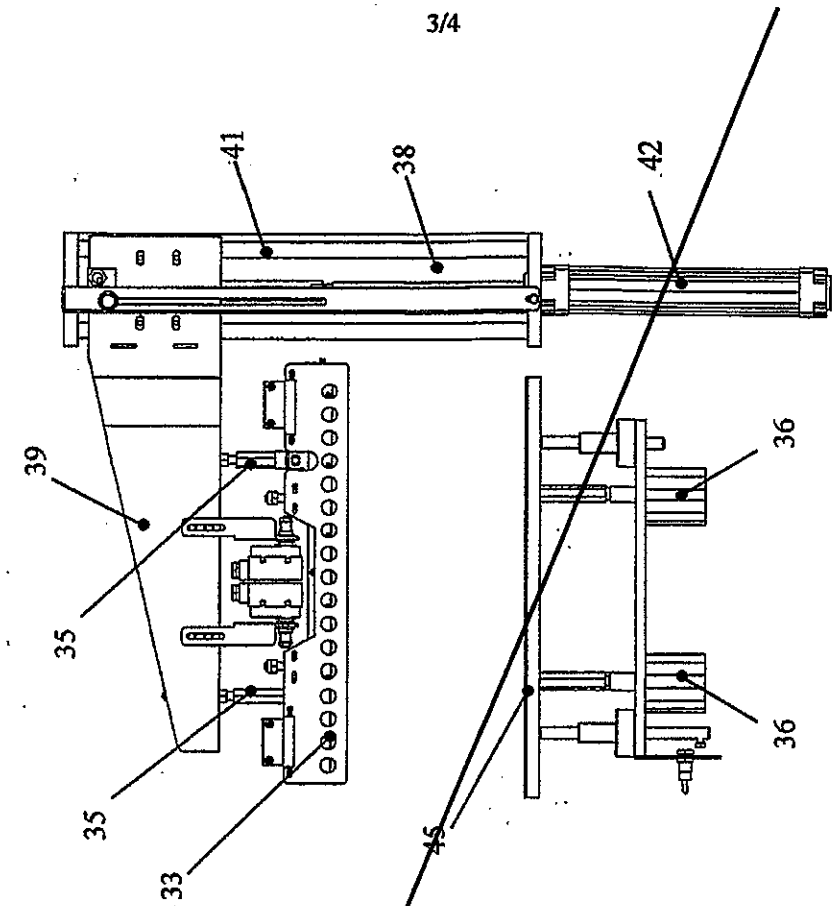

FIG. 3b

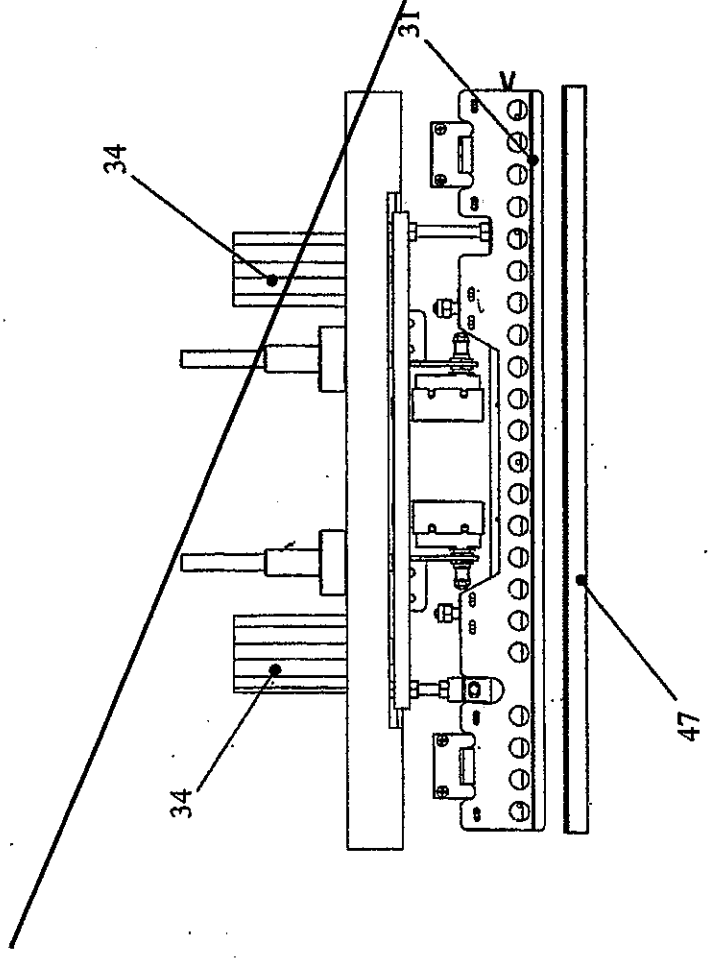

FIG. 3a

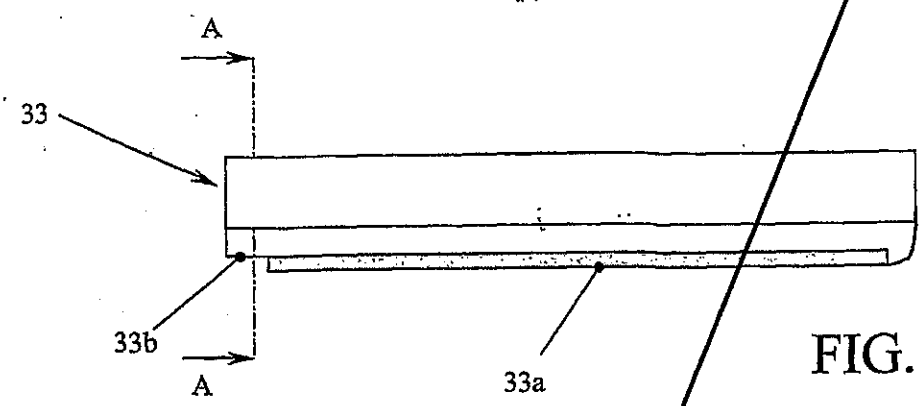

FIG. 4a

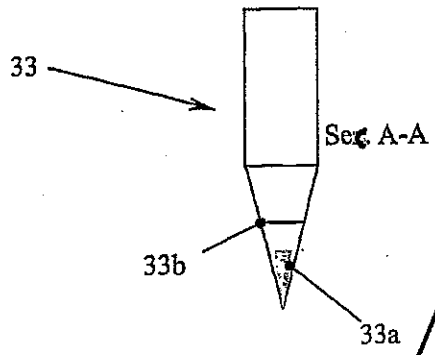

FIG. 4b

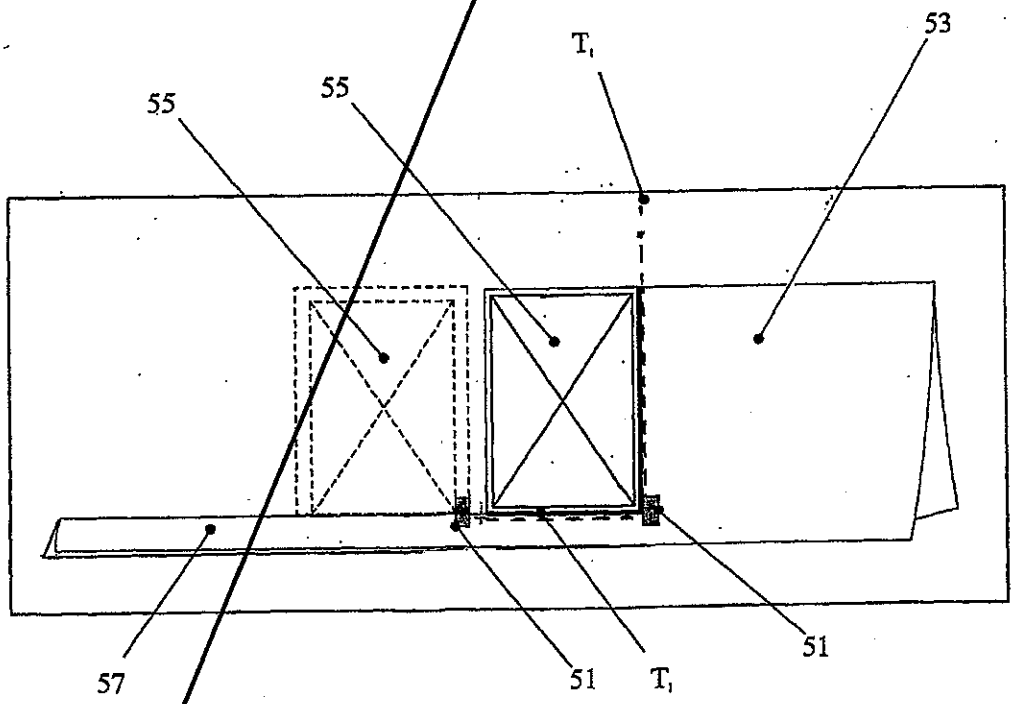

FIG. 5

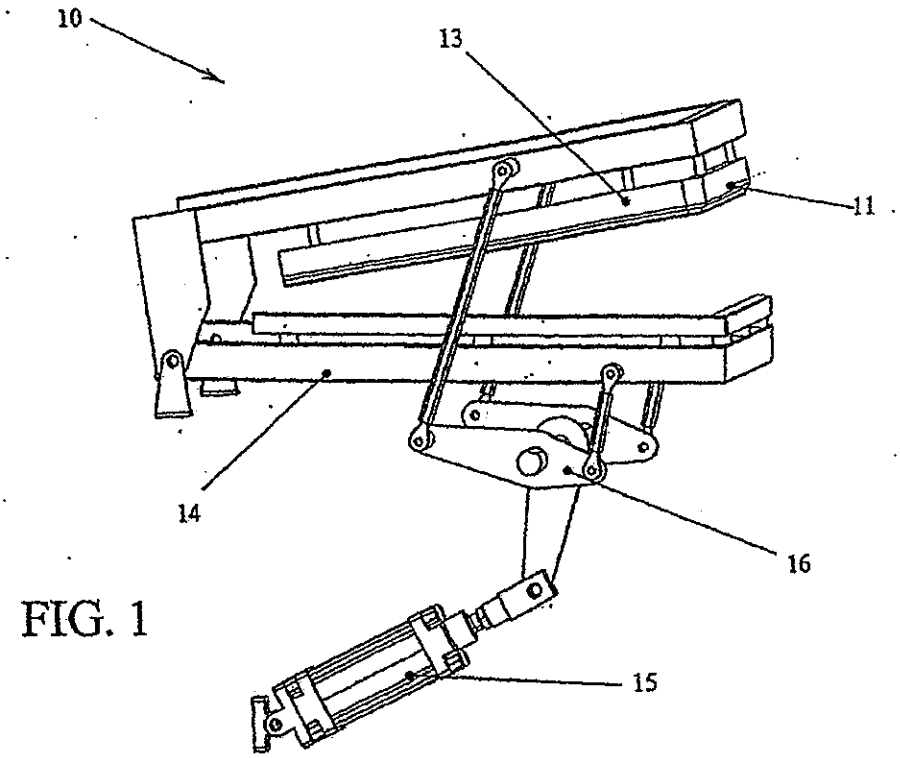

FIG. 1

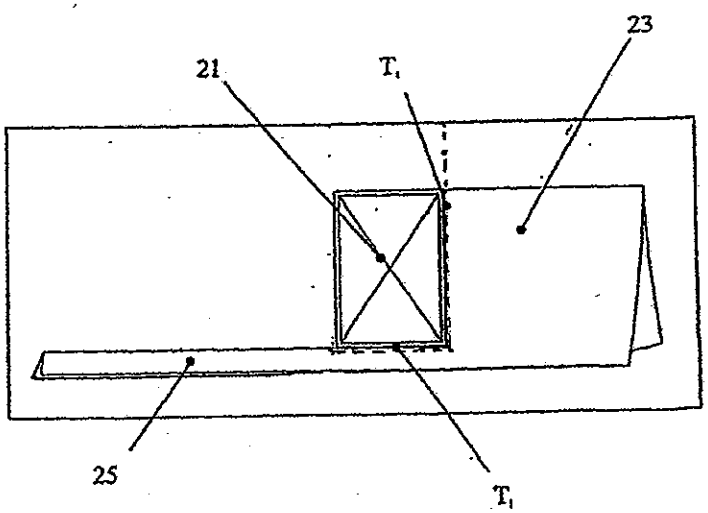

FIG. 2

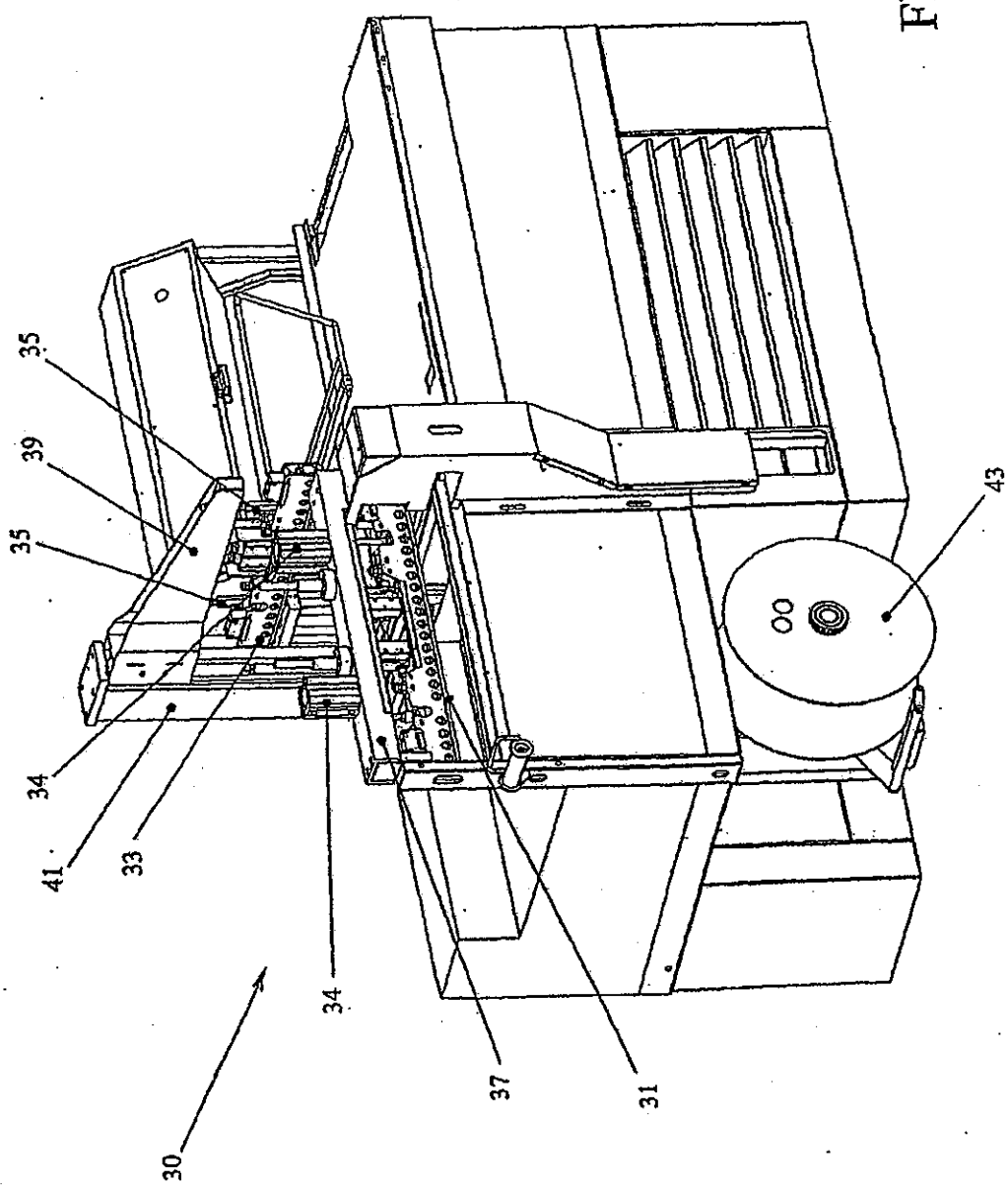

FIG. 3

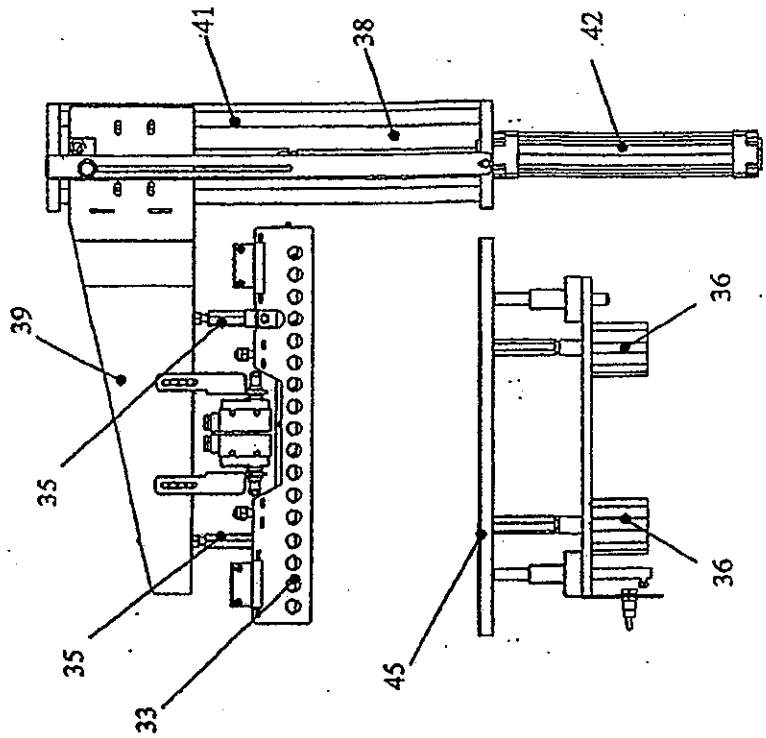

FIG. 3b

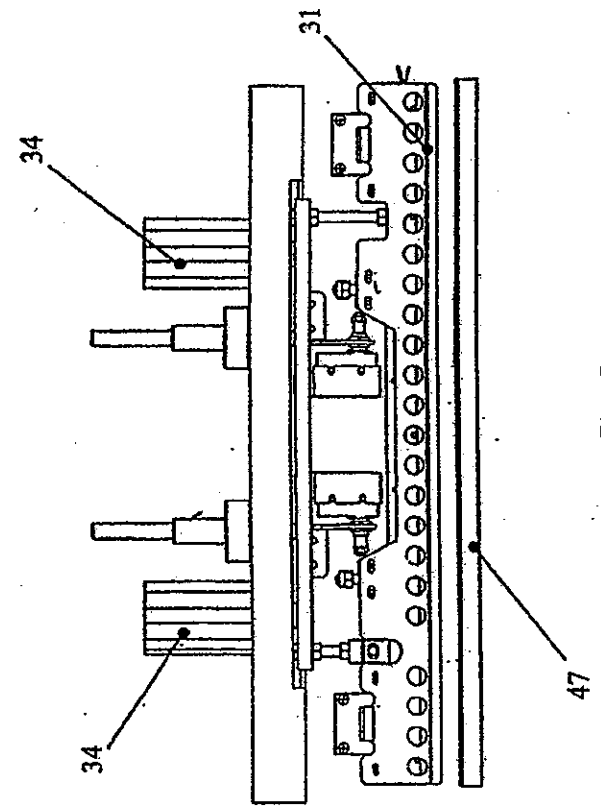

FIG. 3a

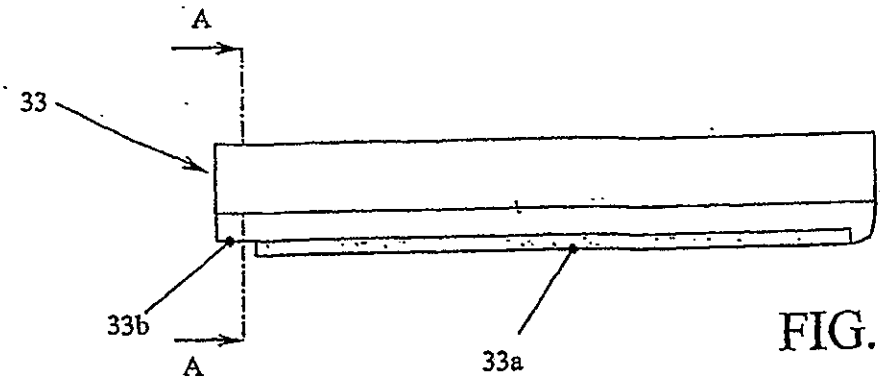

FIG. 4a

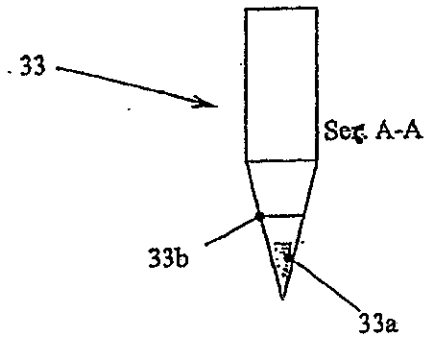

FIG. 4b

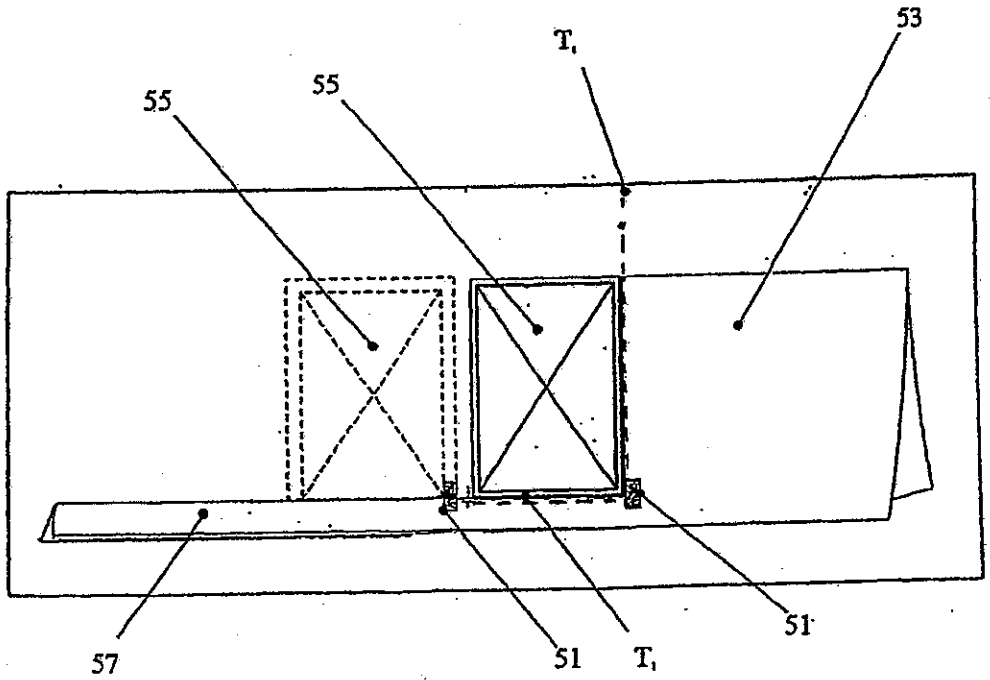

FIG. 5