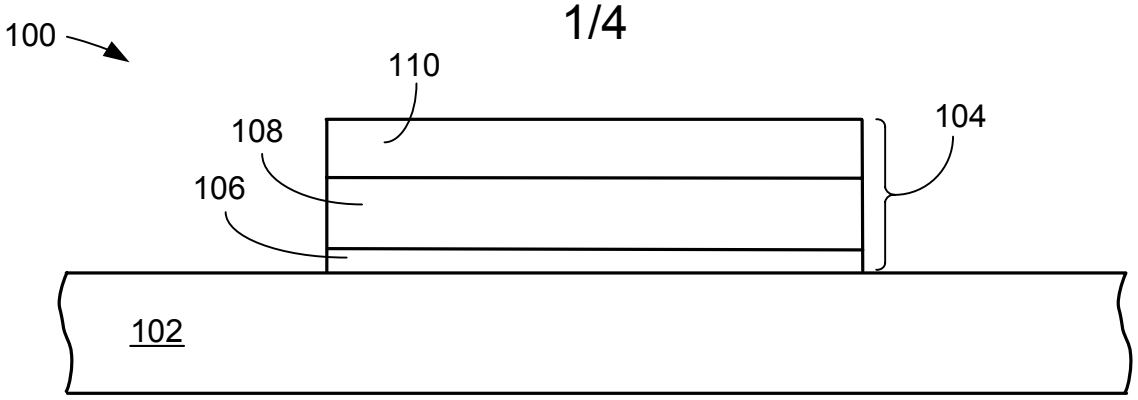

FIG. 1

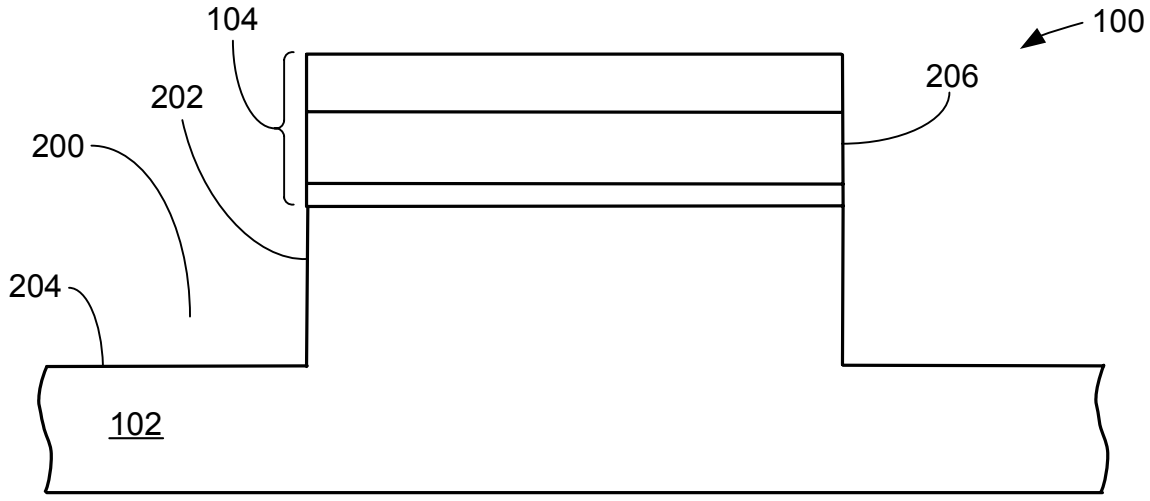

FIG. 2

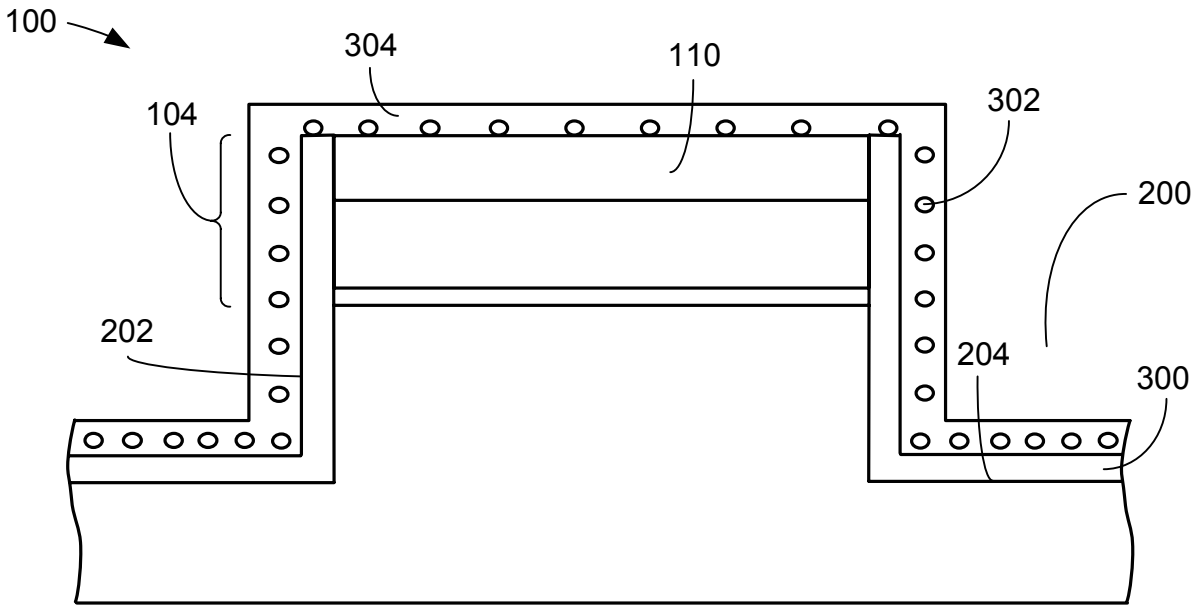

FIG. 3

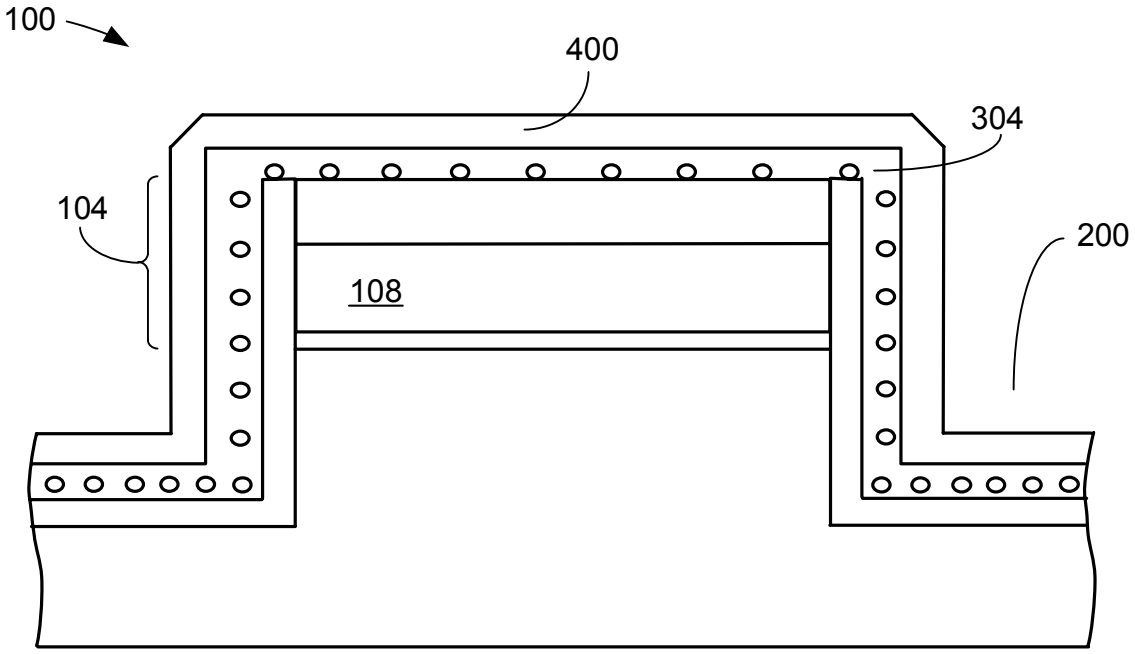
100
400
304
104
200
108

FIG. 4

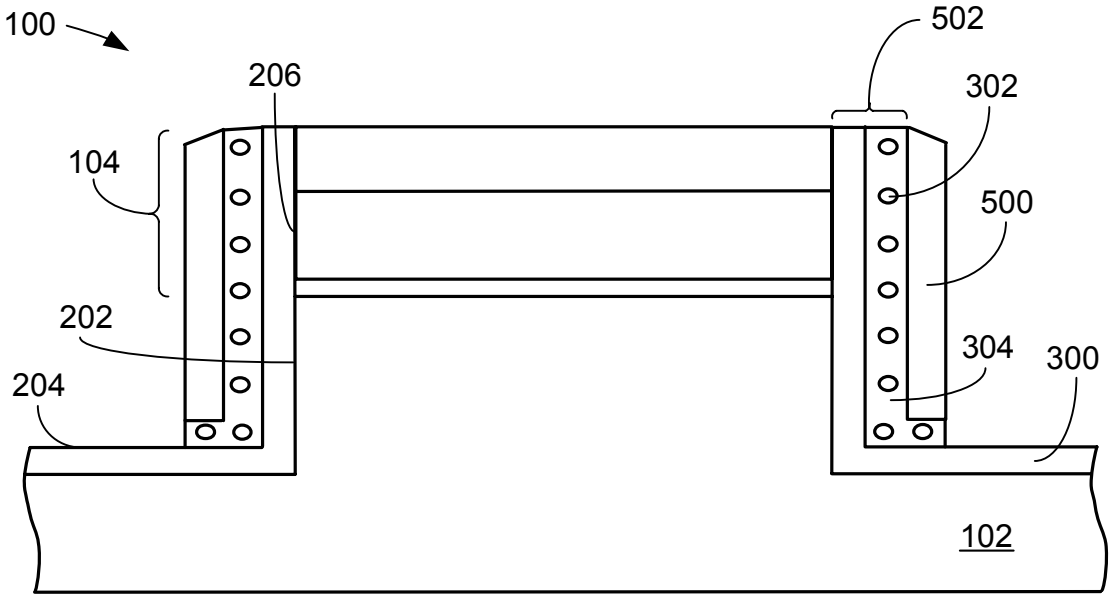
100
502
206
302
104
500
202
304
300
204
102

FIG. 5

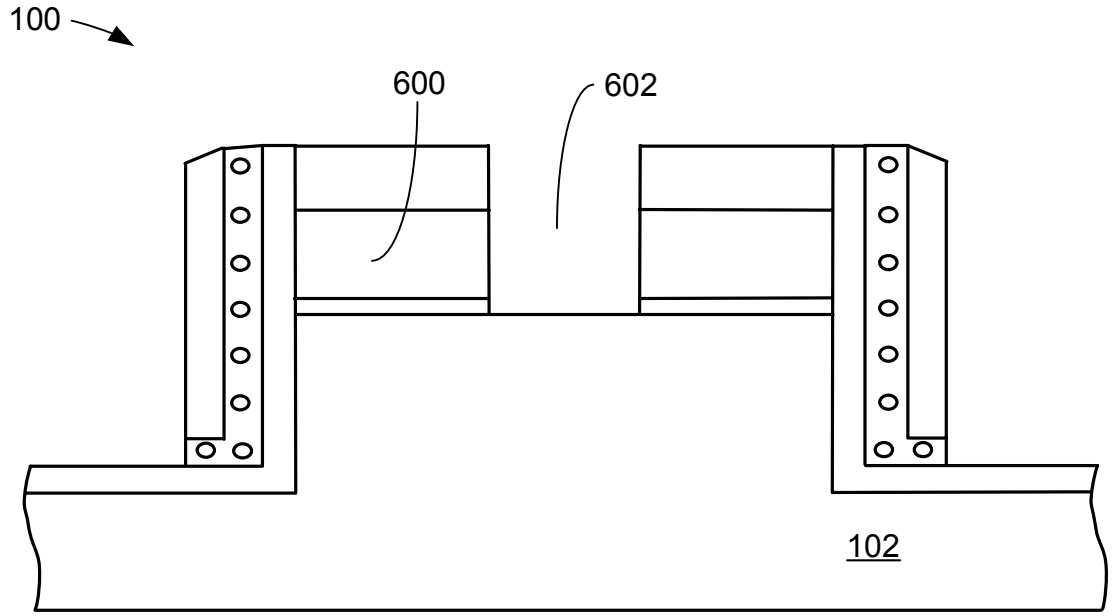
100
600
602
102

FIG. 6

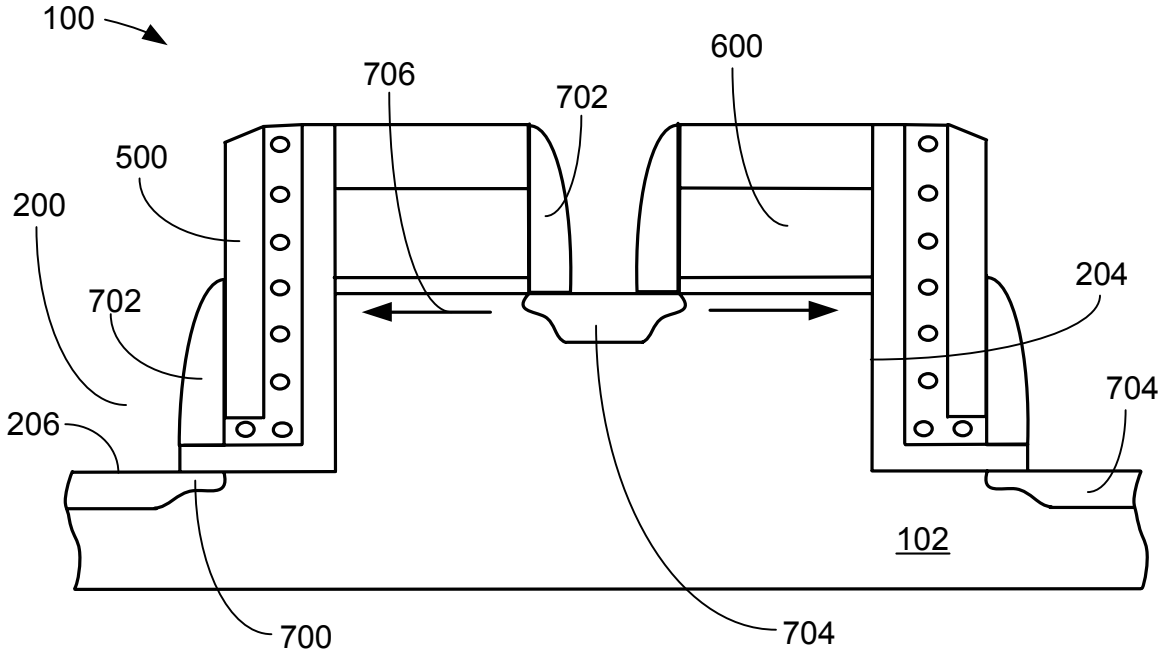
100
706
702
600
500
200
702
204
704
206
102
700
704

FIG. 7

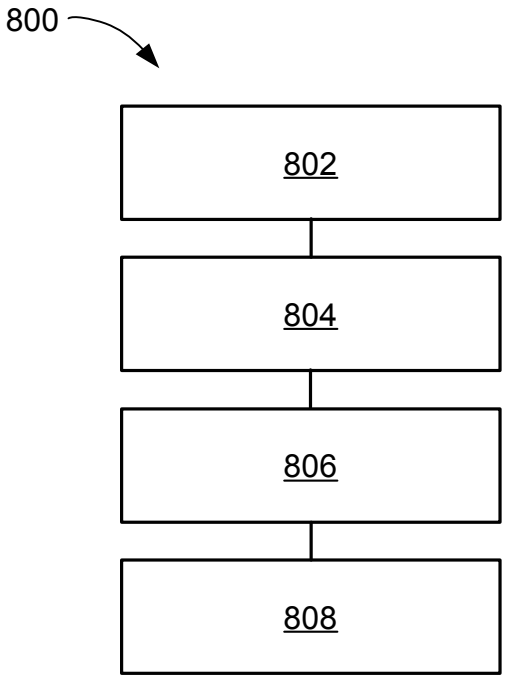

FIG. 8