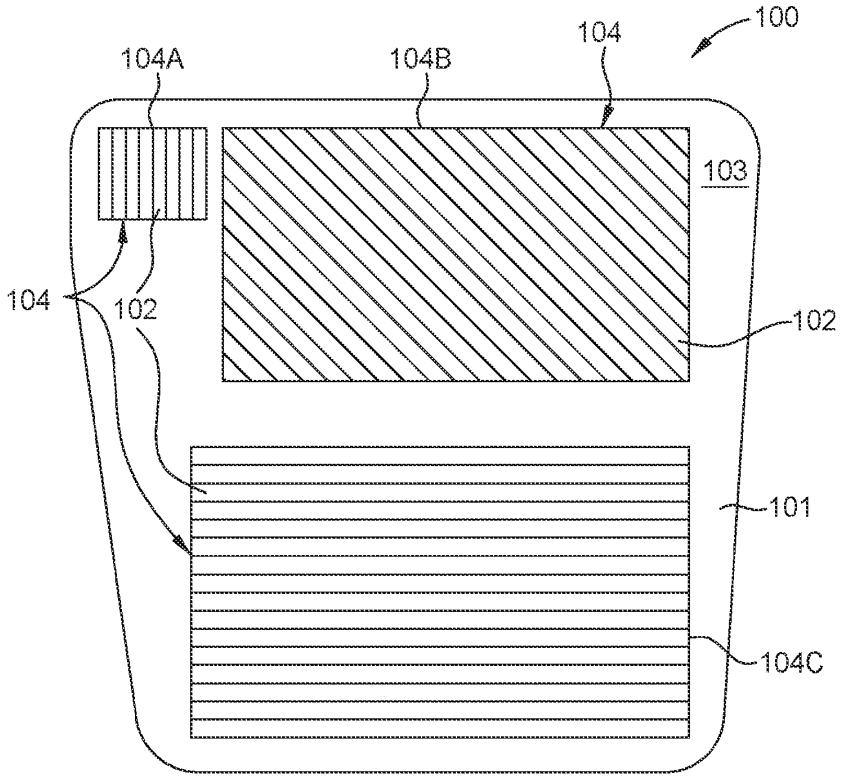

FIG. 1

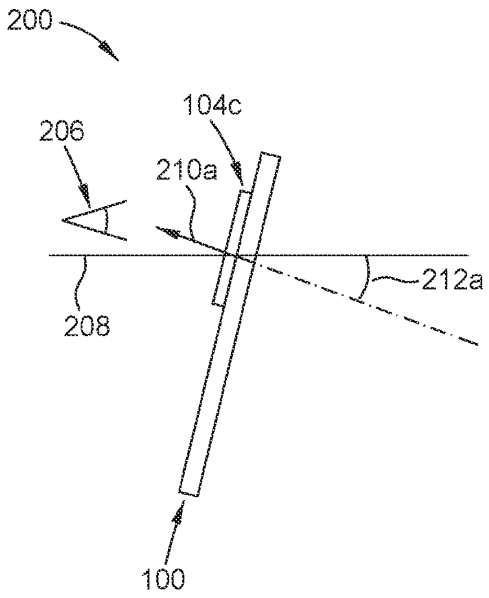

FIG. 2A

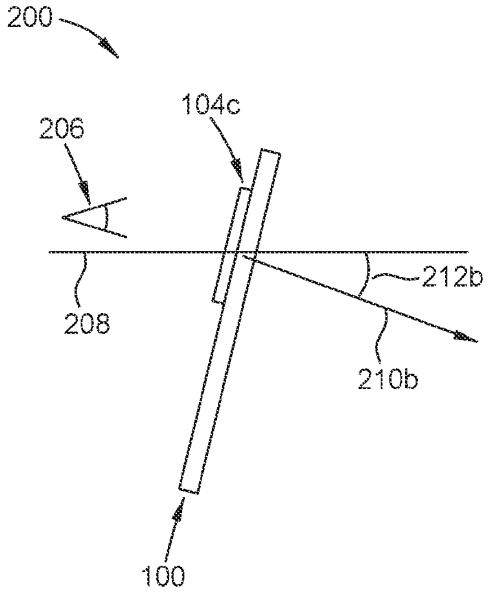

FIG. 2B

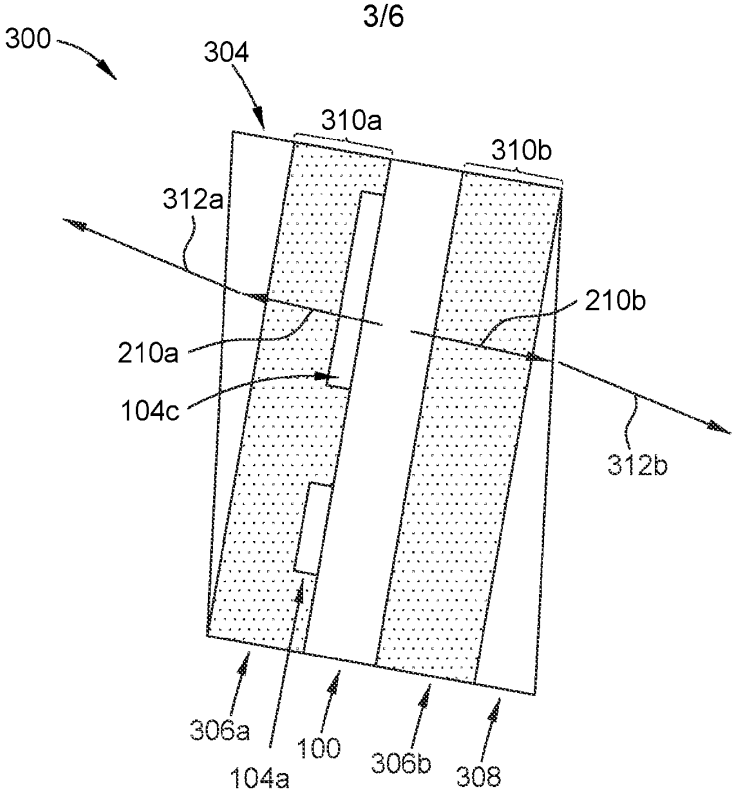
300
304
310a
310b
312a
210b
210a
104c
312b
306a
104a
100
306b
308

FIG. 3

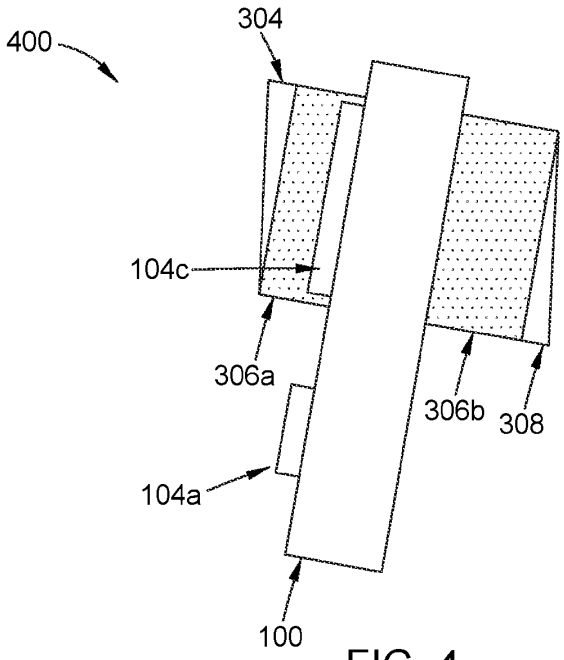
400
304
104c
306a
306b
308
104a
100

FIG. 4

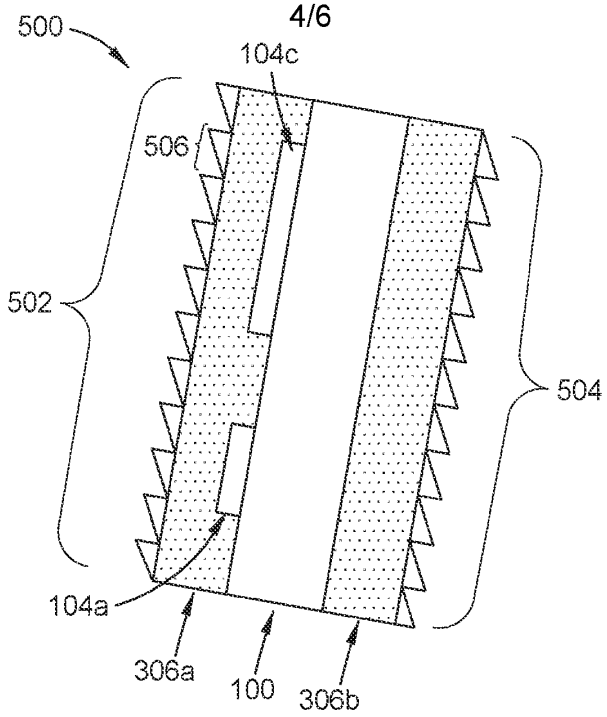
500
104c
506
502
504
104a
306a
100
306b

FIG. 5

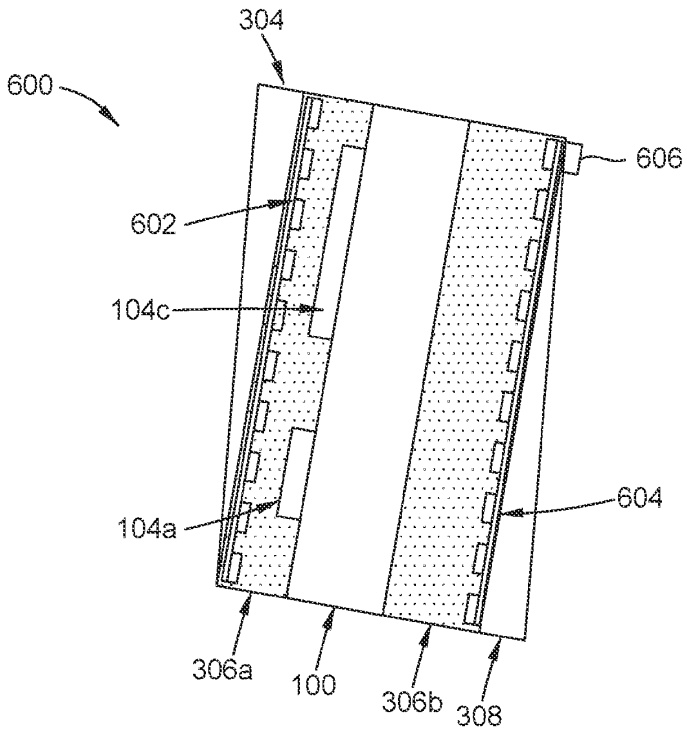
304
600
606
602
104c
604
104a
306a
100
306b
308

FIG. 6

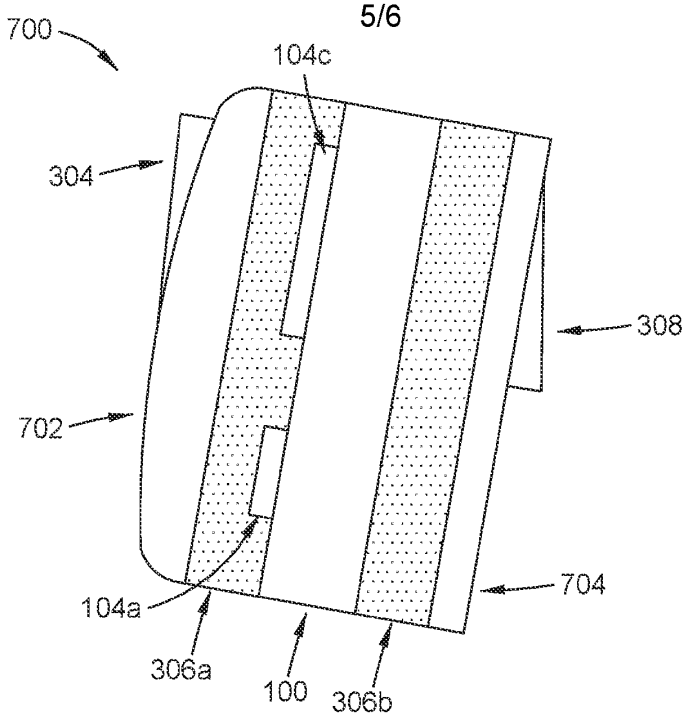
700
104c
304
308
702
704
104a
306a
100
306b

FIG. 7

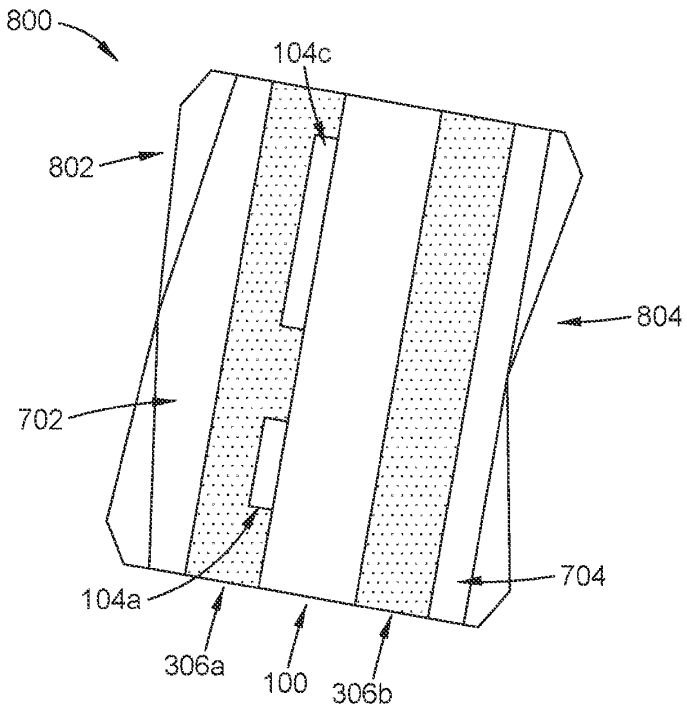
800
104c
802
804
702
704
104a
306a
100
306b

FIG. 8

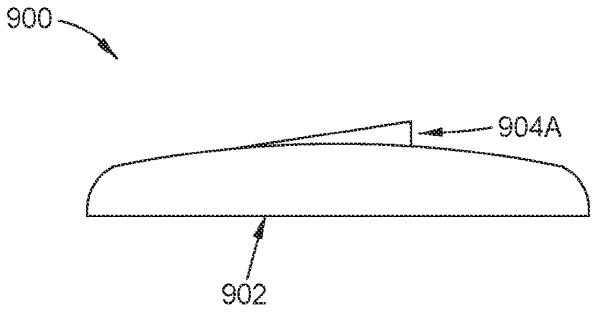

FIG. 9A

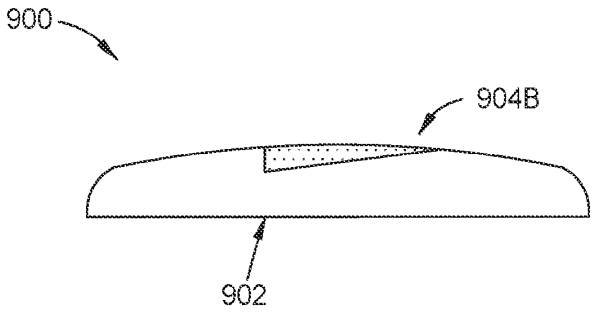

FIG. 9B