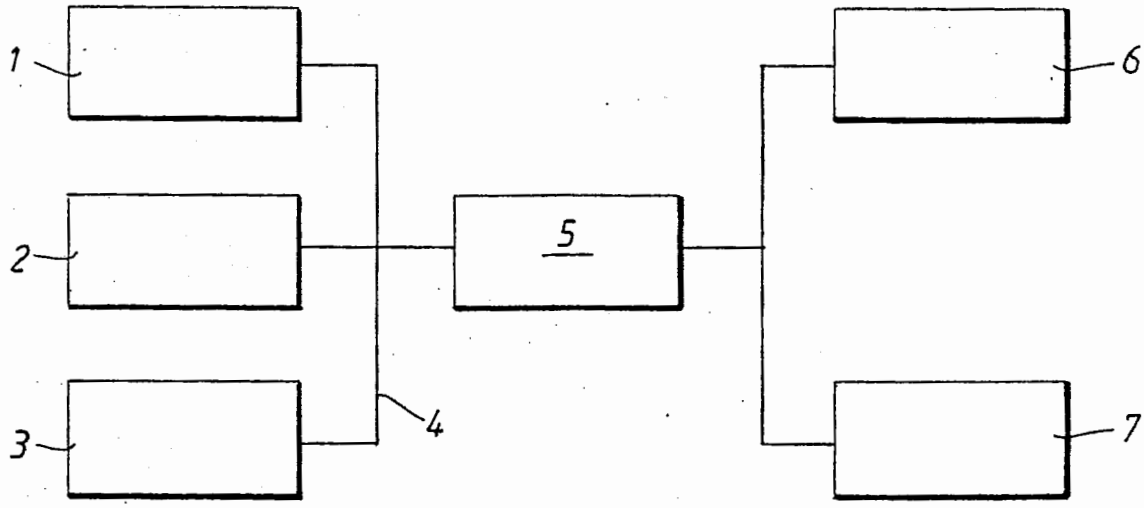

FIG.1

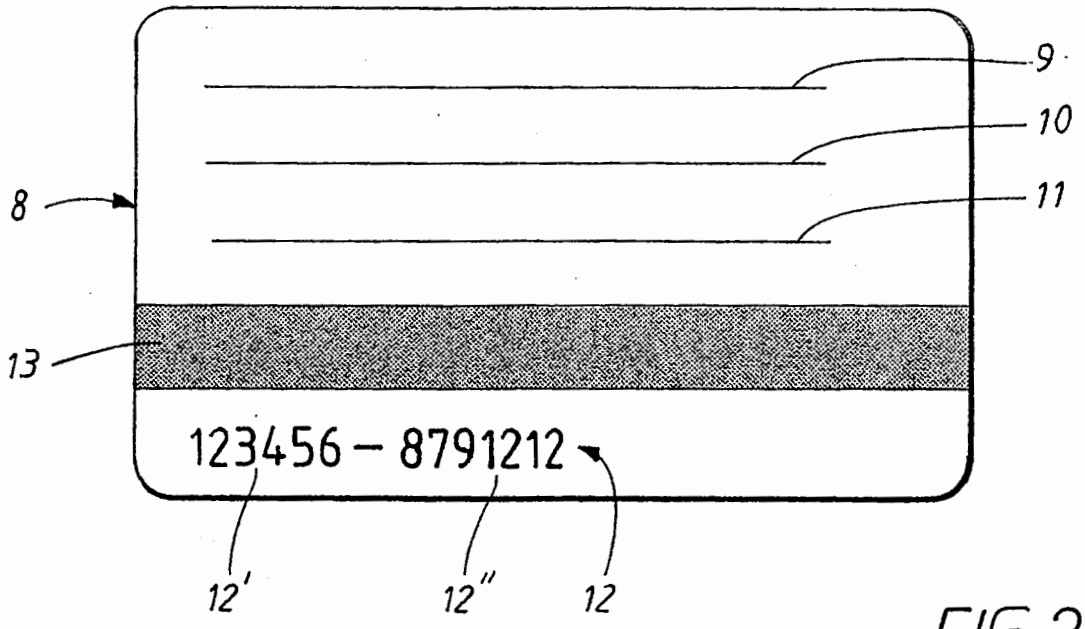

FIG.2

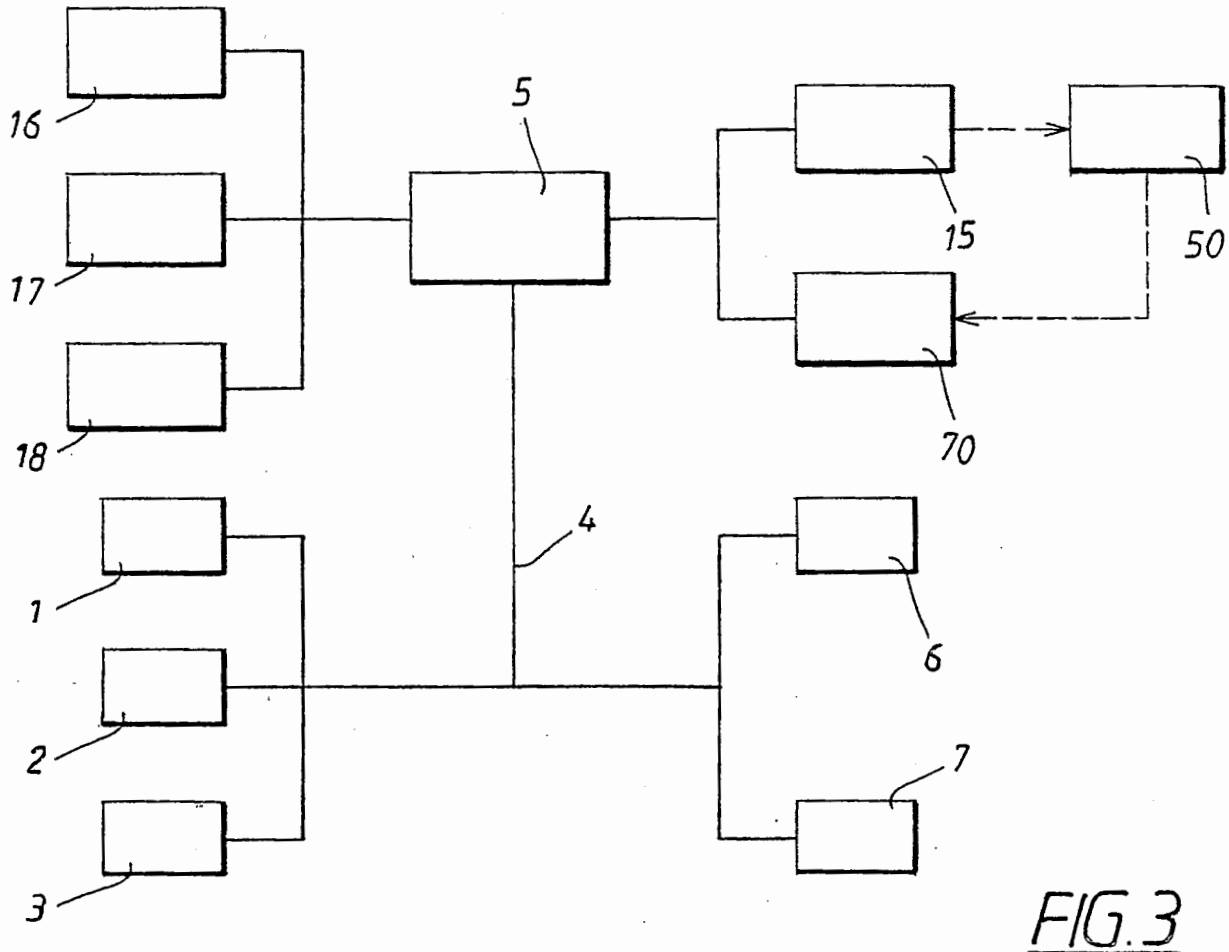

FIG.3

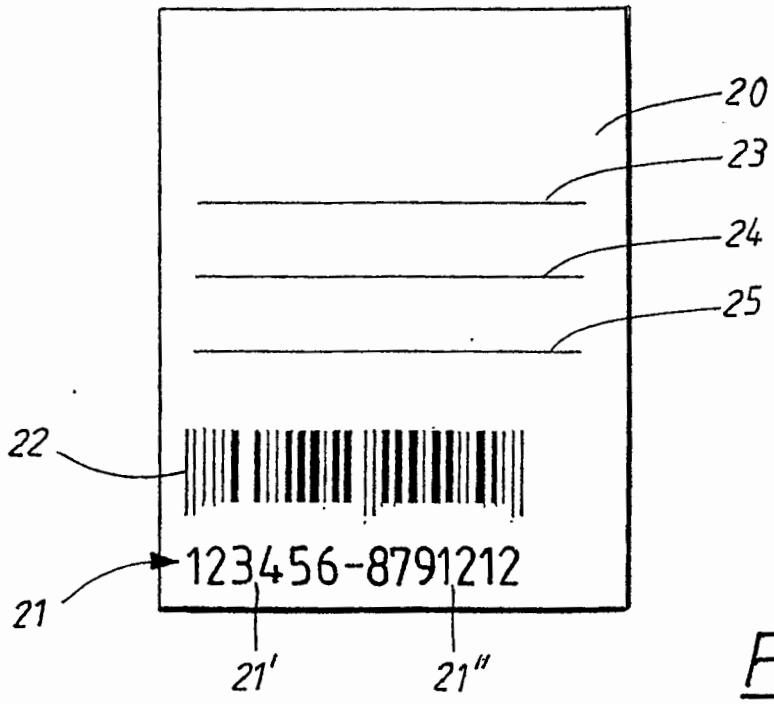

FIG.4

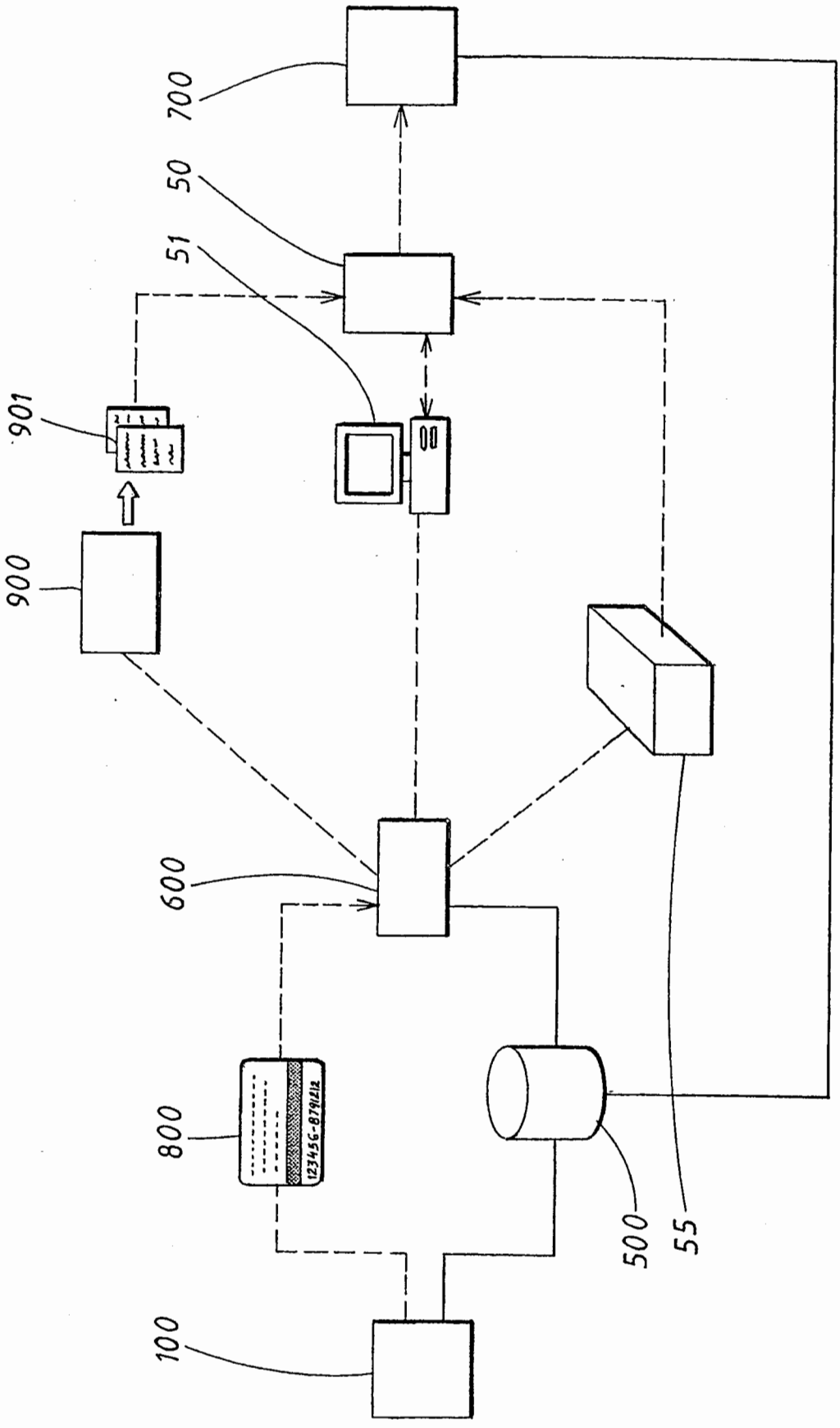

FIG.5