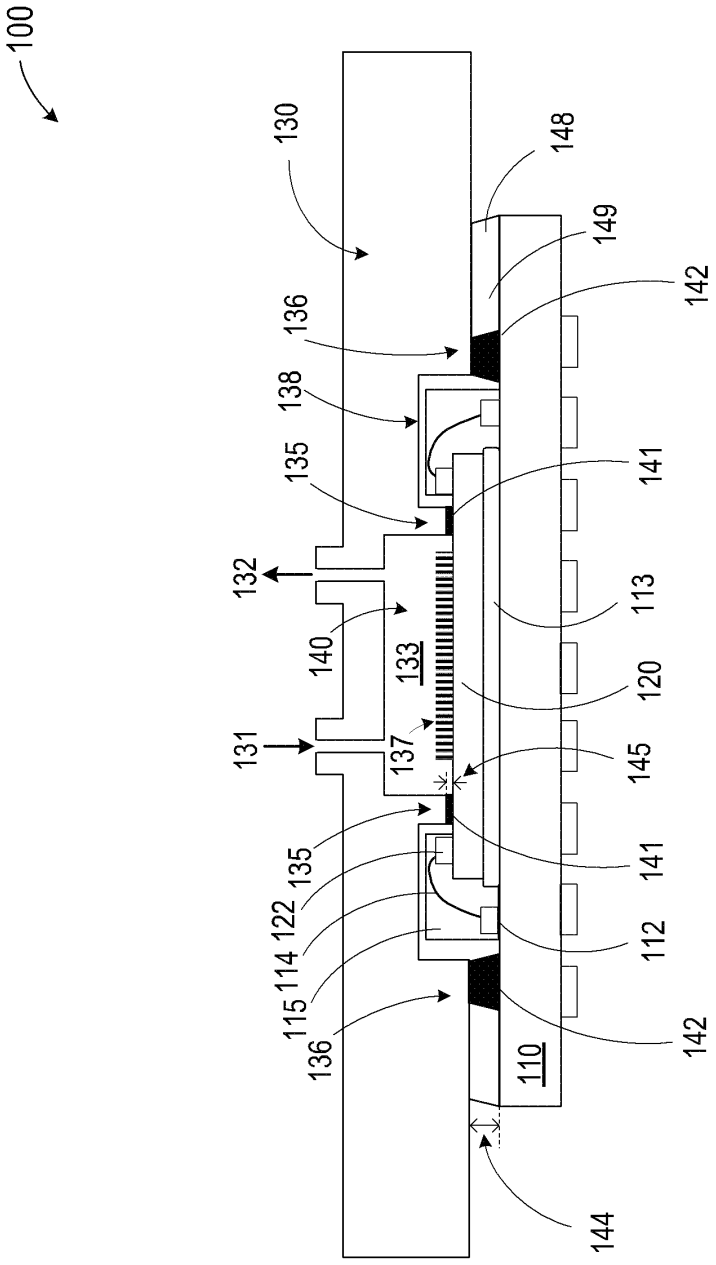
100
130
148
149
142
136
138
135
141
132
113
140
133
120
131
137
145
135
141
122
112
114
115
136
142
110
144

FIG. 1

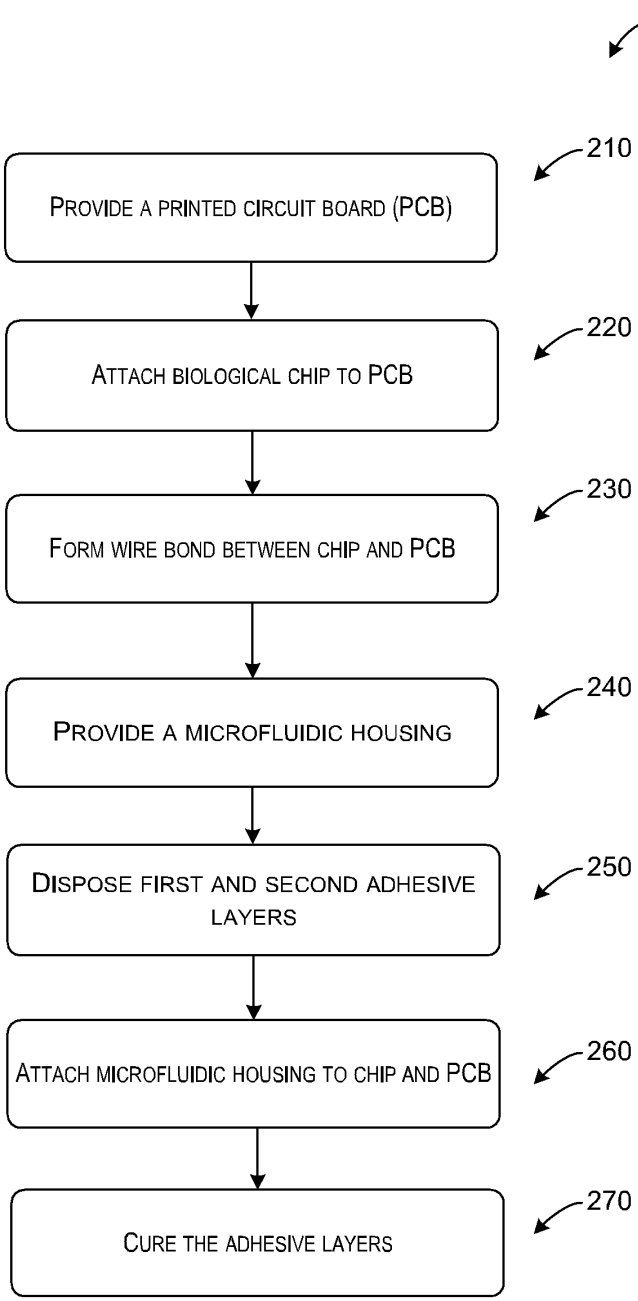
200
210
PROVIDE A PRINTED CIRCUIT BOARD (PCB)
220
ATTACH BIOLOGICAL CHIP TO PCB
230
FORM WIRE BOND BETWEEN CHIP AND PCB
240
PROVIDE A MICROFLUIDIC HOUSING
250
DISPOSE FIRST AND SECOND ADHESIVE LAYERS
260
ATTACH MICROFLUIDIC HOUSING TO CHIP AND PCB
270
CURE THE ADHESIVE LAYERS

FIG. 2

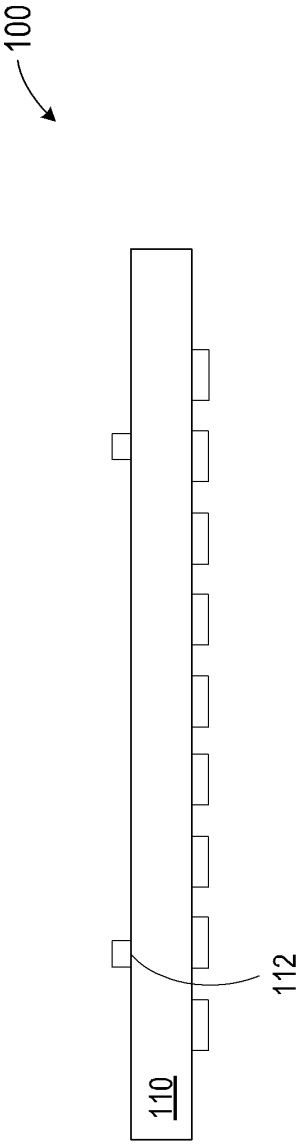

FIG. 3A

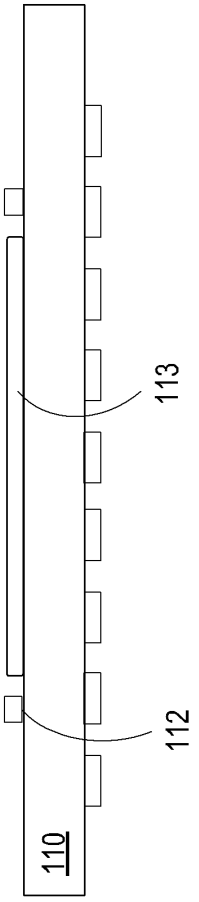

FIG. 3B

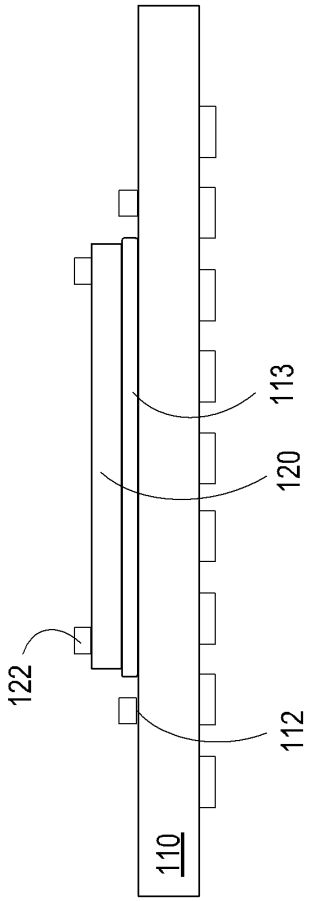

FIG. 3C

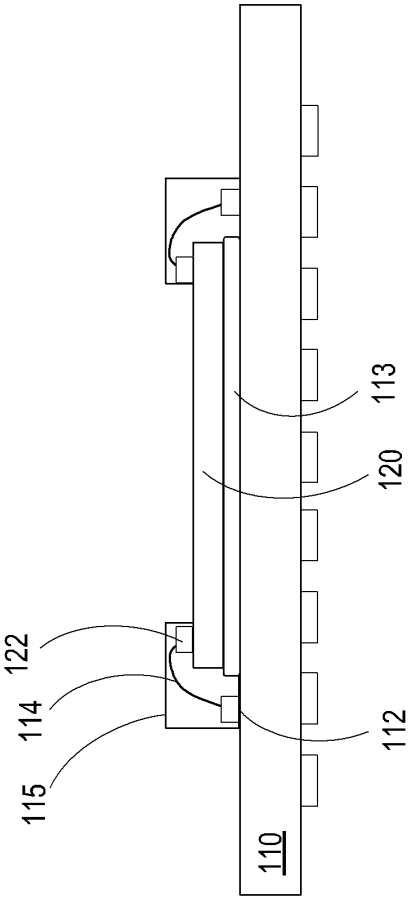

FIG. 3D

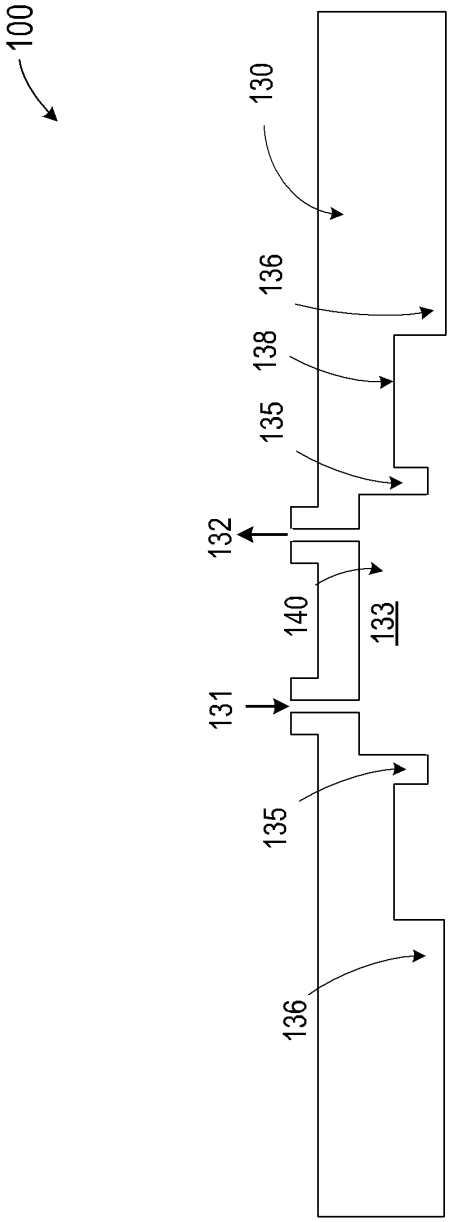

FIG. 3E

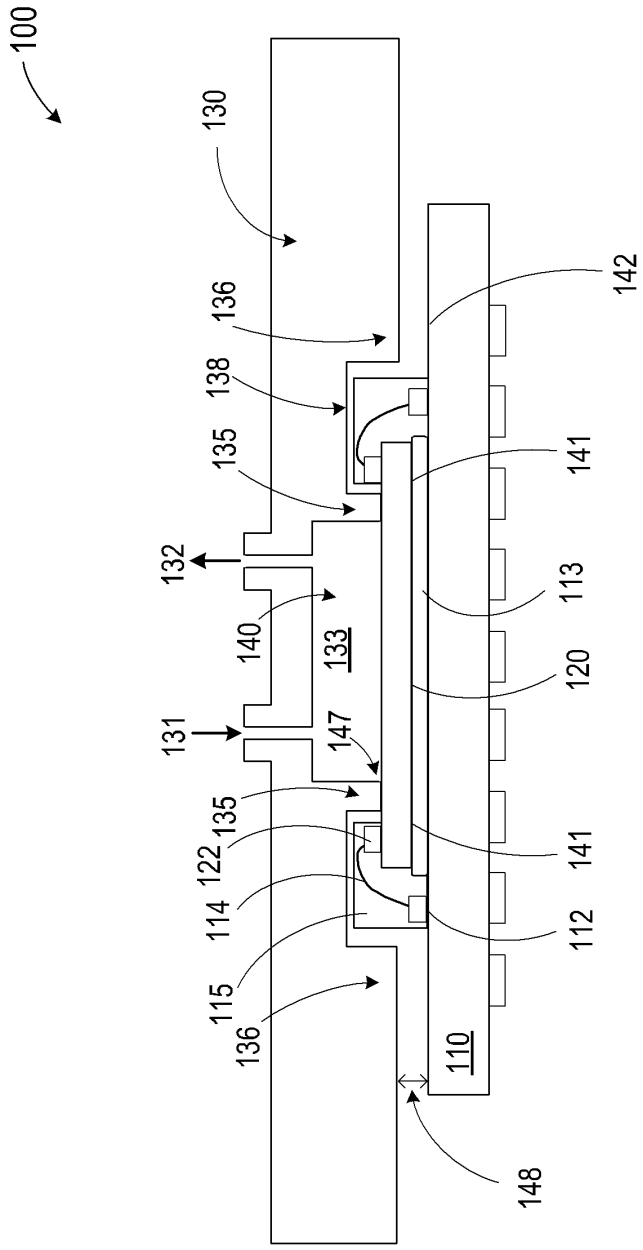
100
130
136
138
135
132
140
133
131
147
135
122
114
115
136
110
148
142
141
113
120
141
112

FIG. 3F

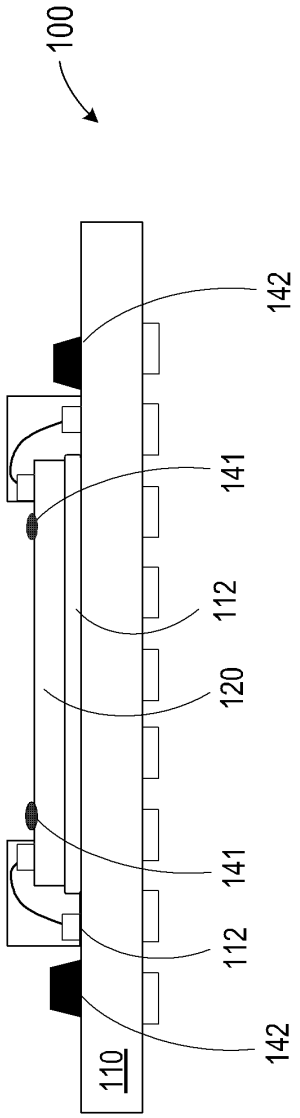
100
142
141
112
120
141
112
142
110

FIG. 3G

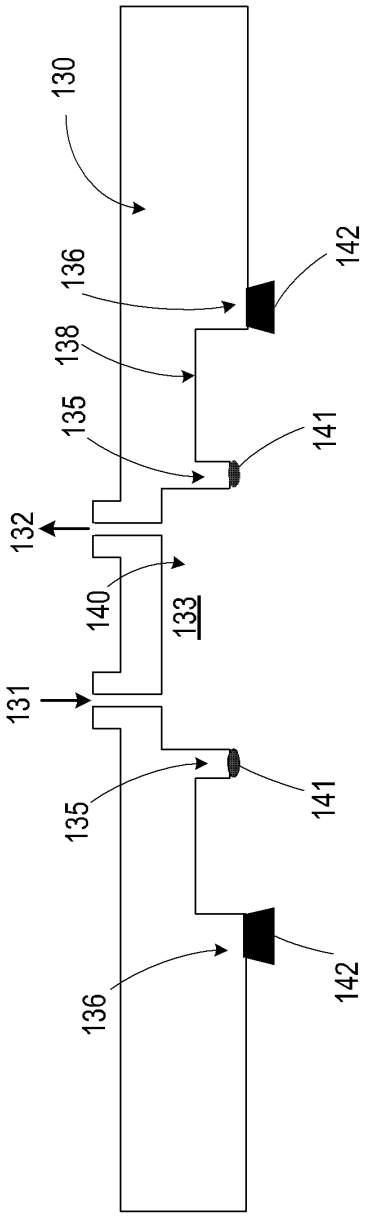
130
136
142
138
135
141
132
140
133
131
135
141
136
142

FIG. 3H

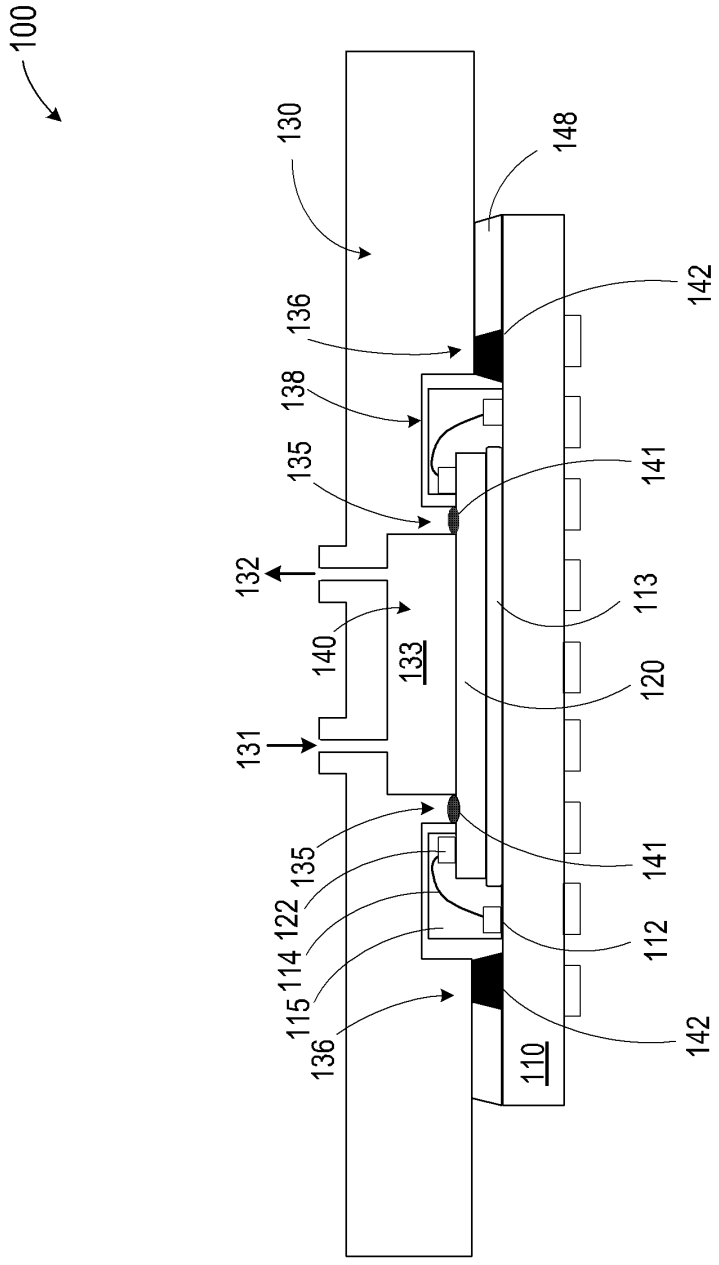
100
130
148
142
136
138
135
141
132
113
140
133
120
131
135
141
122
112
114
115
136
142
110

FIG. 3I

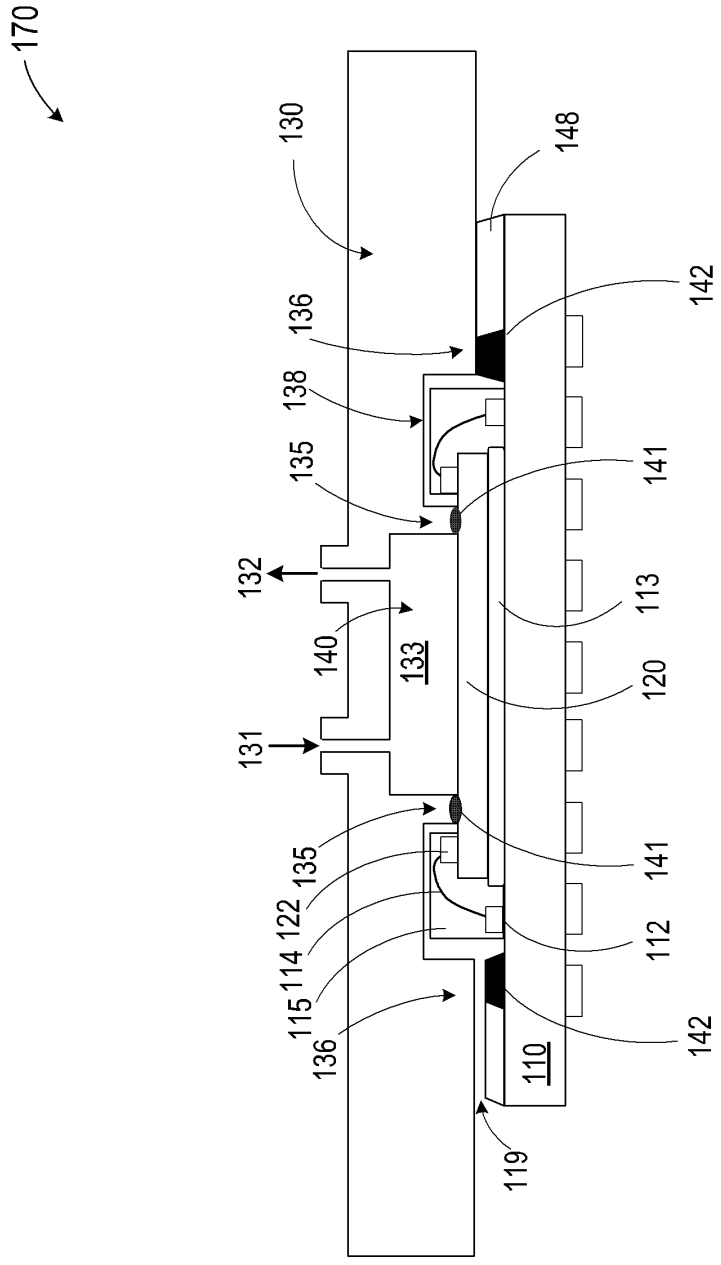
170
130
148
142
136
138
135
141
132
113
140
133
120
131
135
141
122
112
114
115
136
142
110
119

FIG. 3J

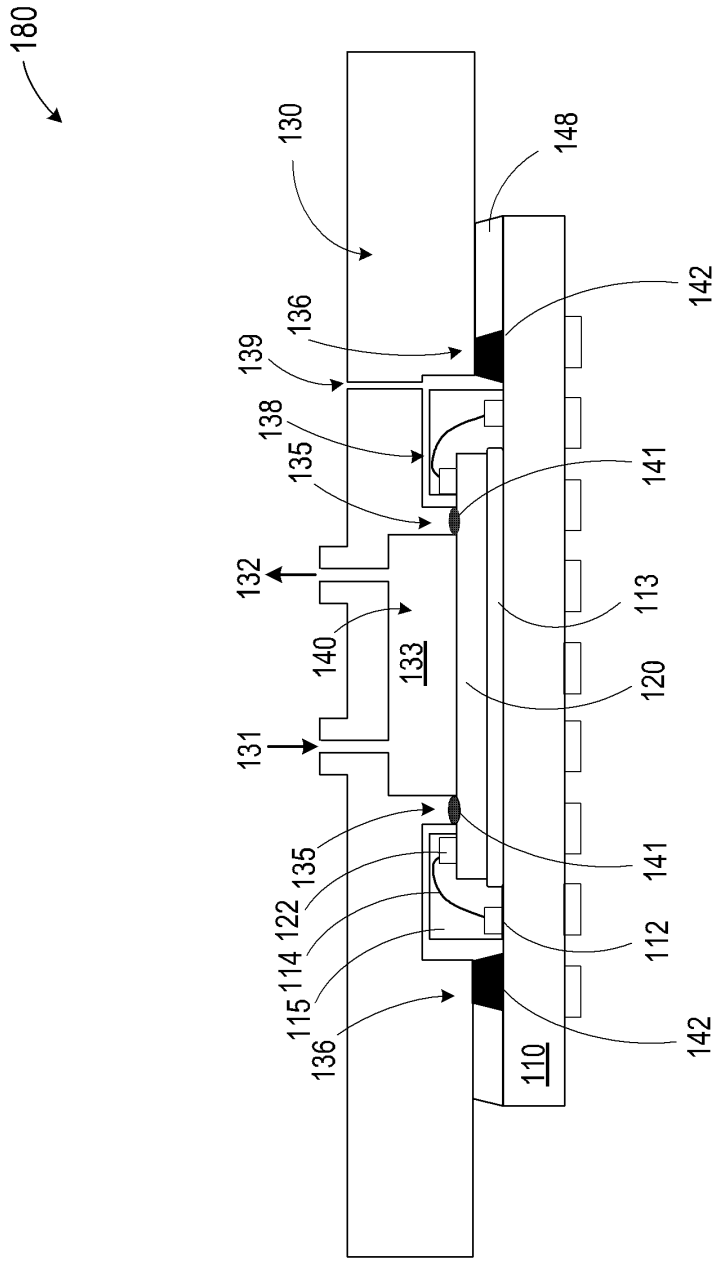
180
130
148
142
136
139
138
135
141
132
113
140
133
120
131
135
141
122
112
114
115
136
142
110

FIG. 3K

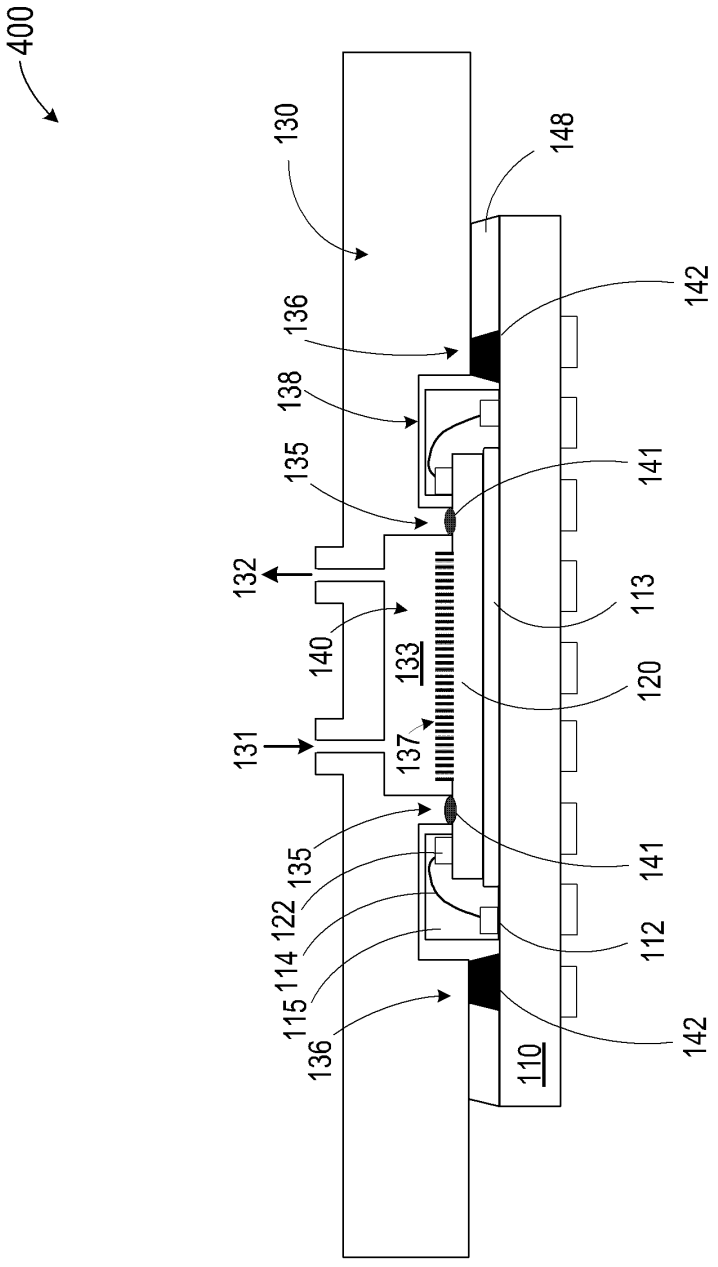
400
130
148
142
136
138
135
141
132
113
140
133
120
131
137
135
141
122
112
114
115
136
142
110

FIG. 4

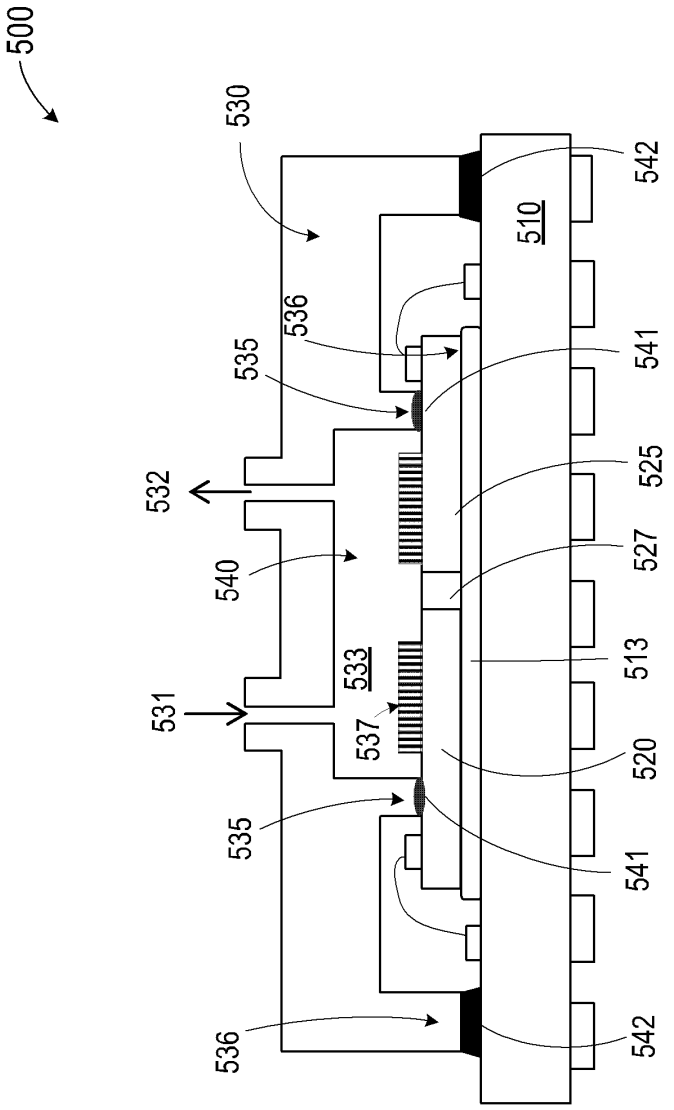
500
530
542
510
536
535
541
532
525
540
527
533
513
531
537
520
535
541
536
542

FIG. 5

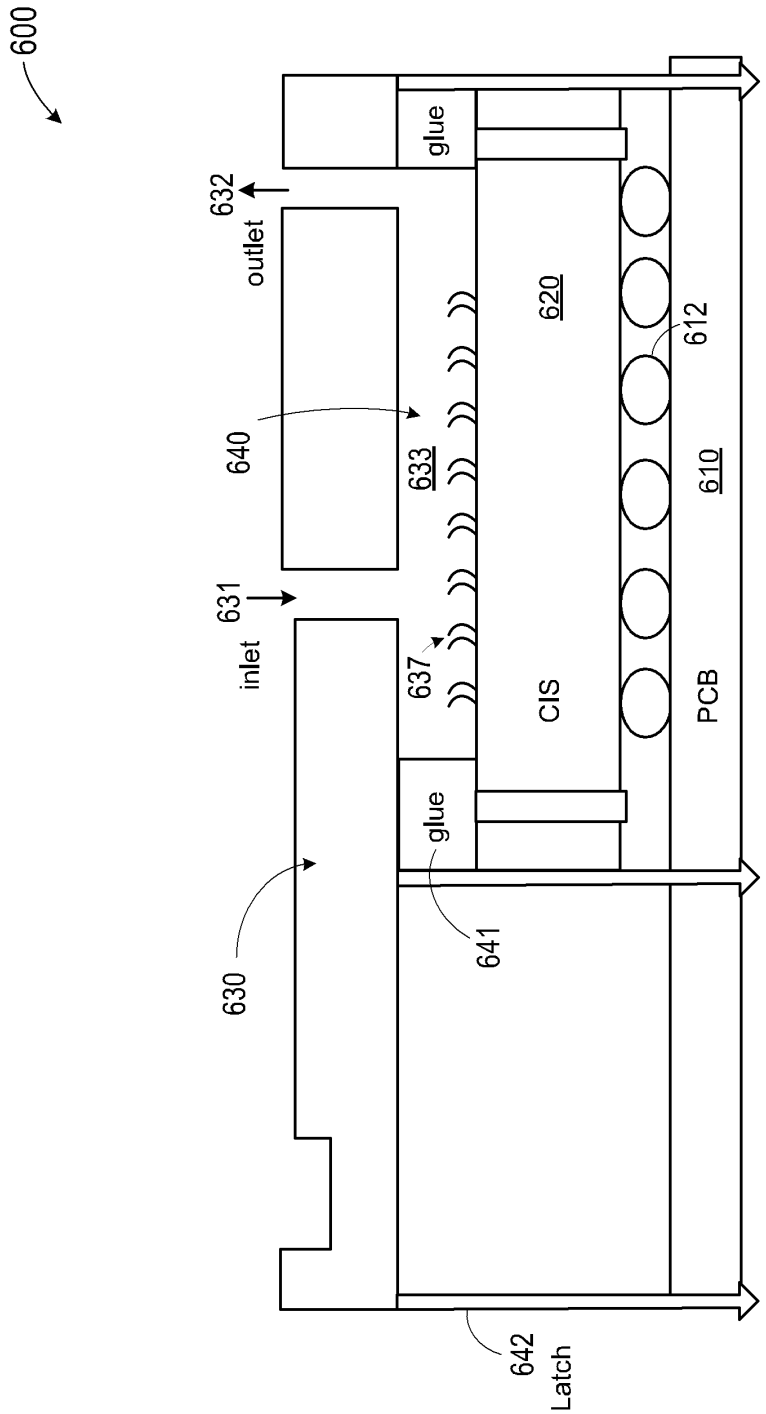
600
632
outlet
640
631
inlet
630
glue
620
633
637
CIS
612
610
PCB
glue
641
642
Latch

FIG. 6

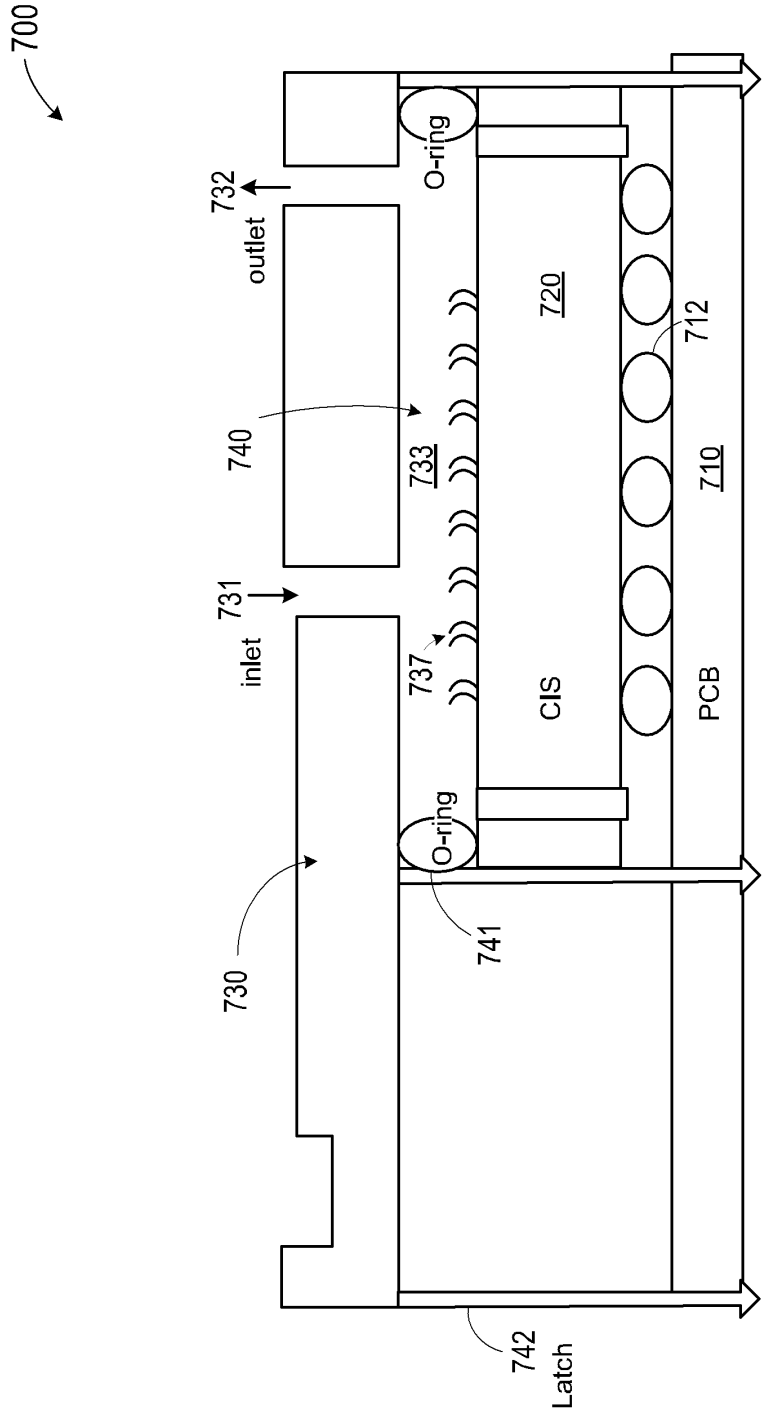
700
732
outlet
O-ring
720
712
740
733
710
731
inlet
737
CIS
PCB
O-ring
730
741
742
Latch

FIG. 7