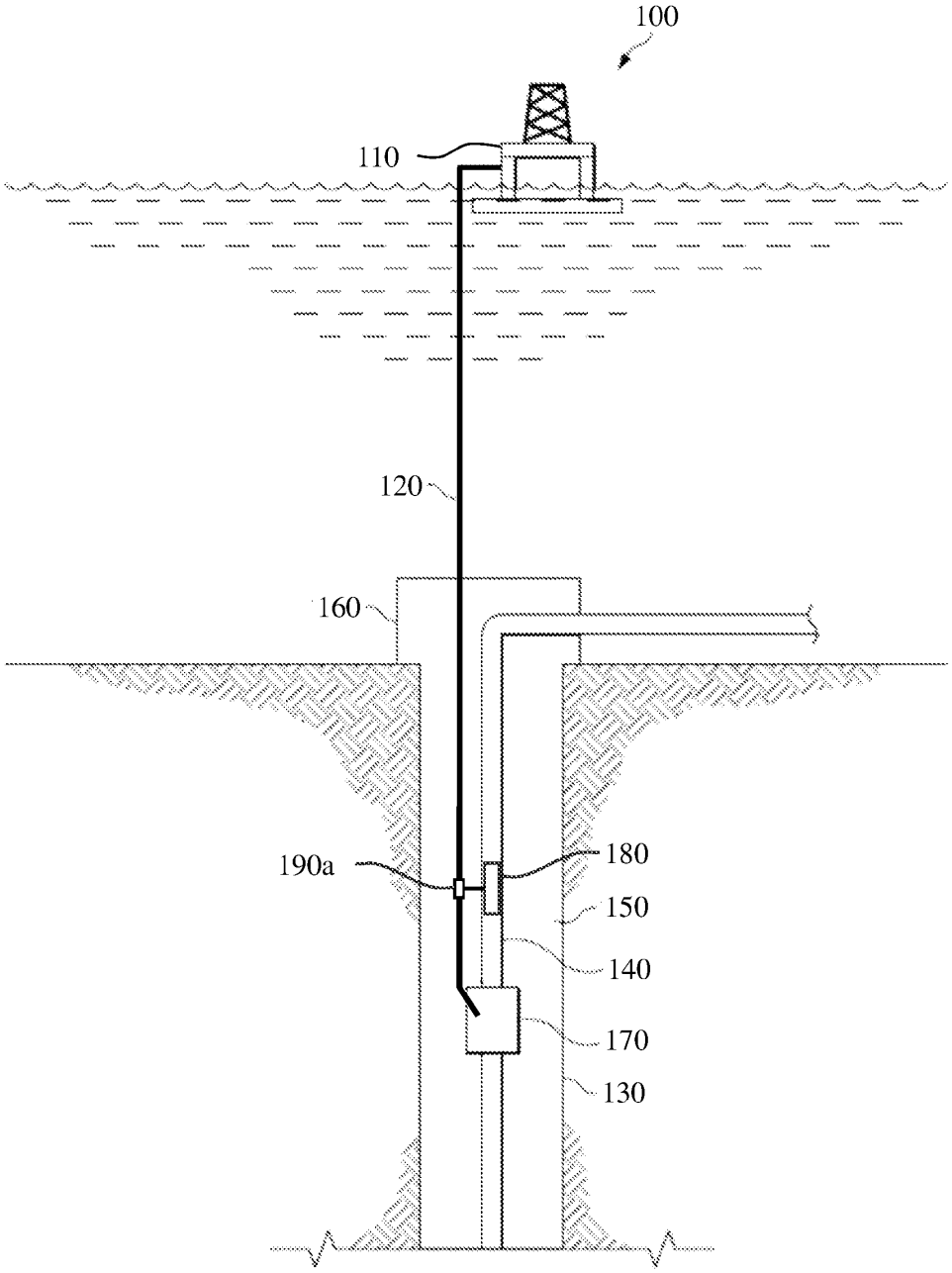

FIG. 1

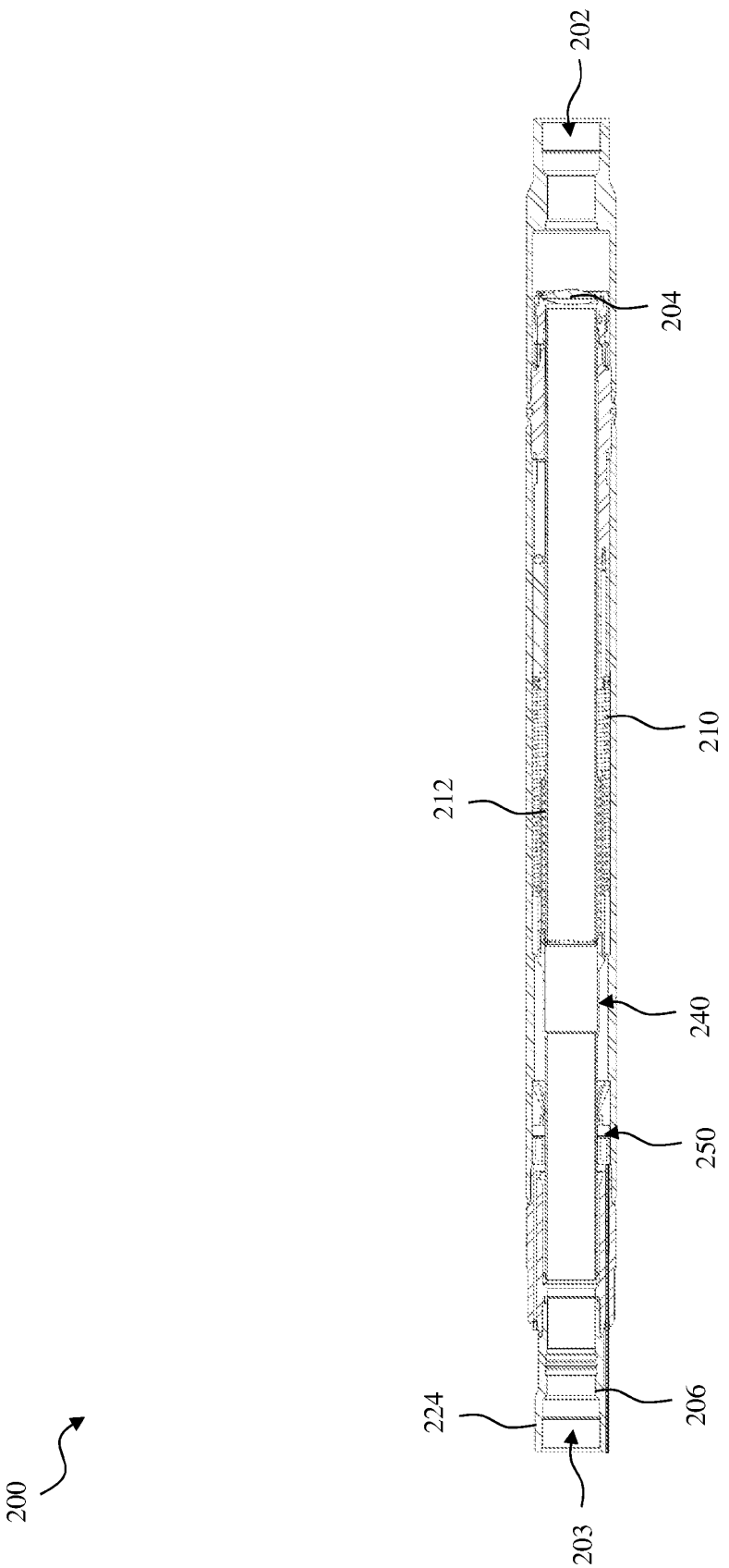

FIG. 2A

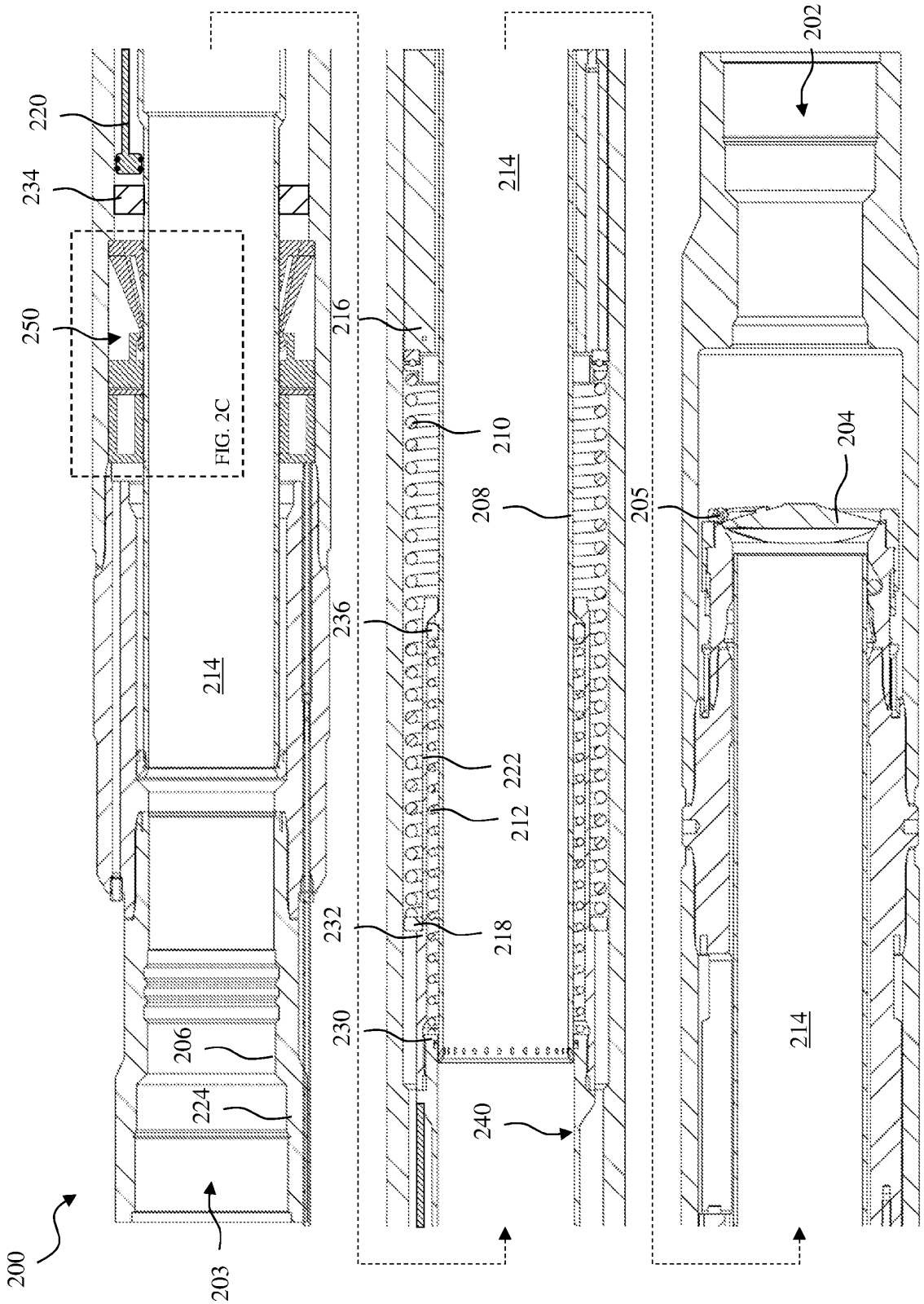
200
203
224
206
230
232
218
212
222
236
214
250
234
220
FIG. 2C
216
210
208
205
204
202
240

FIG. 2B

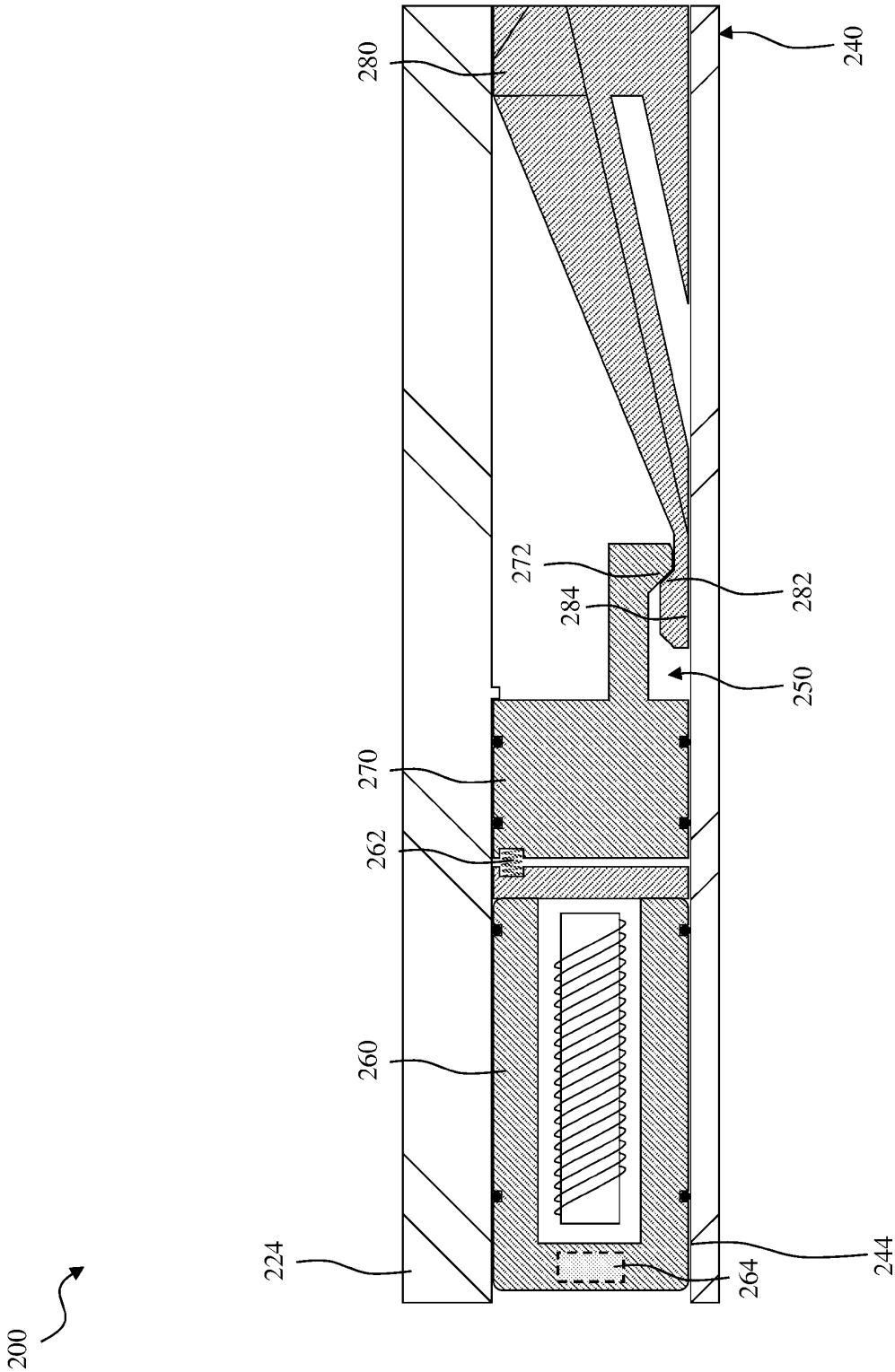

FIG. 2C

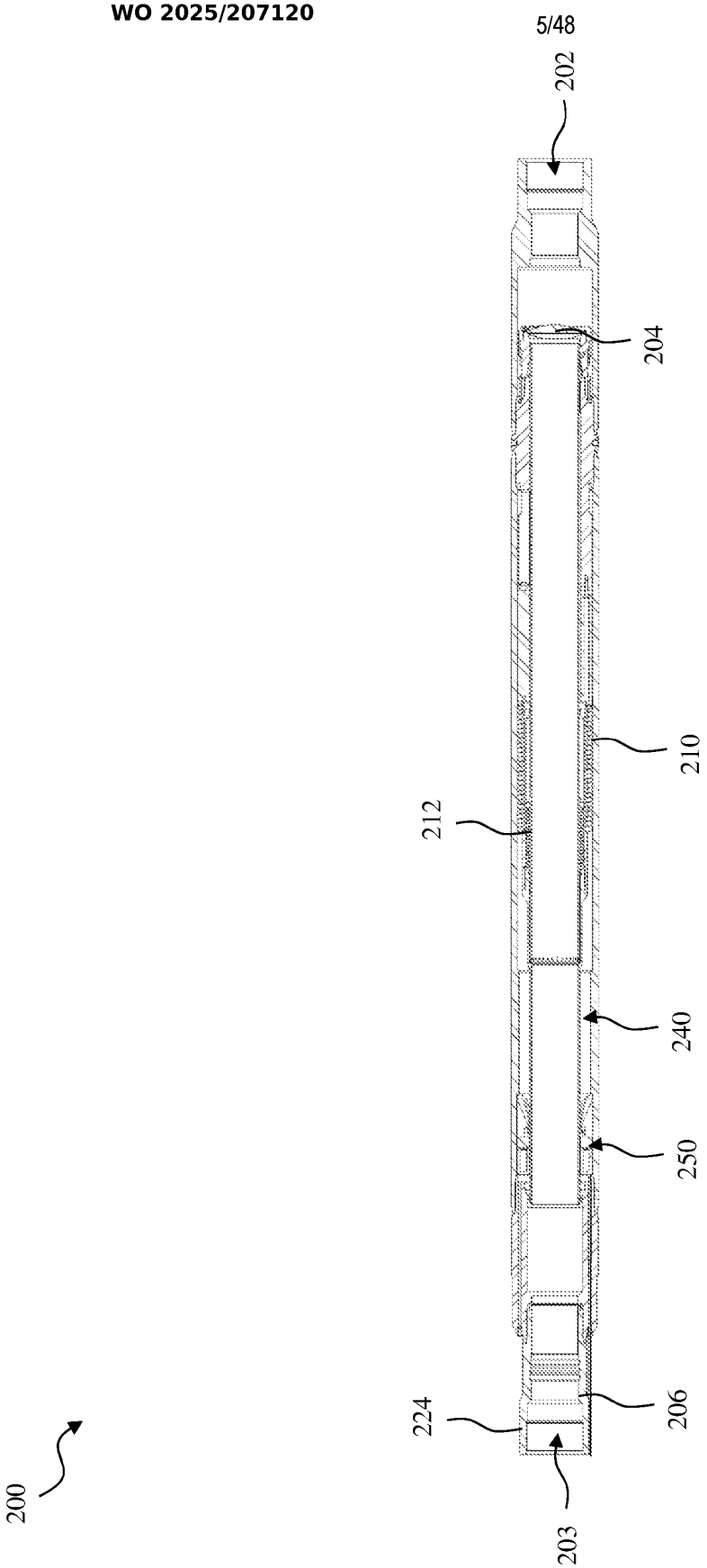

FIG. 3A

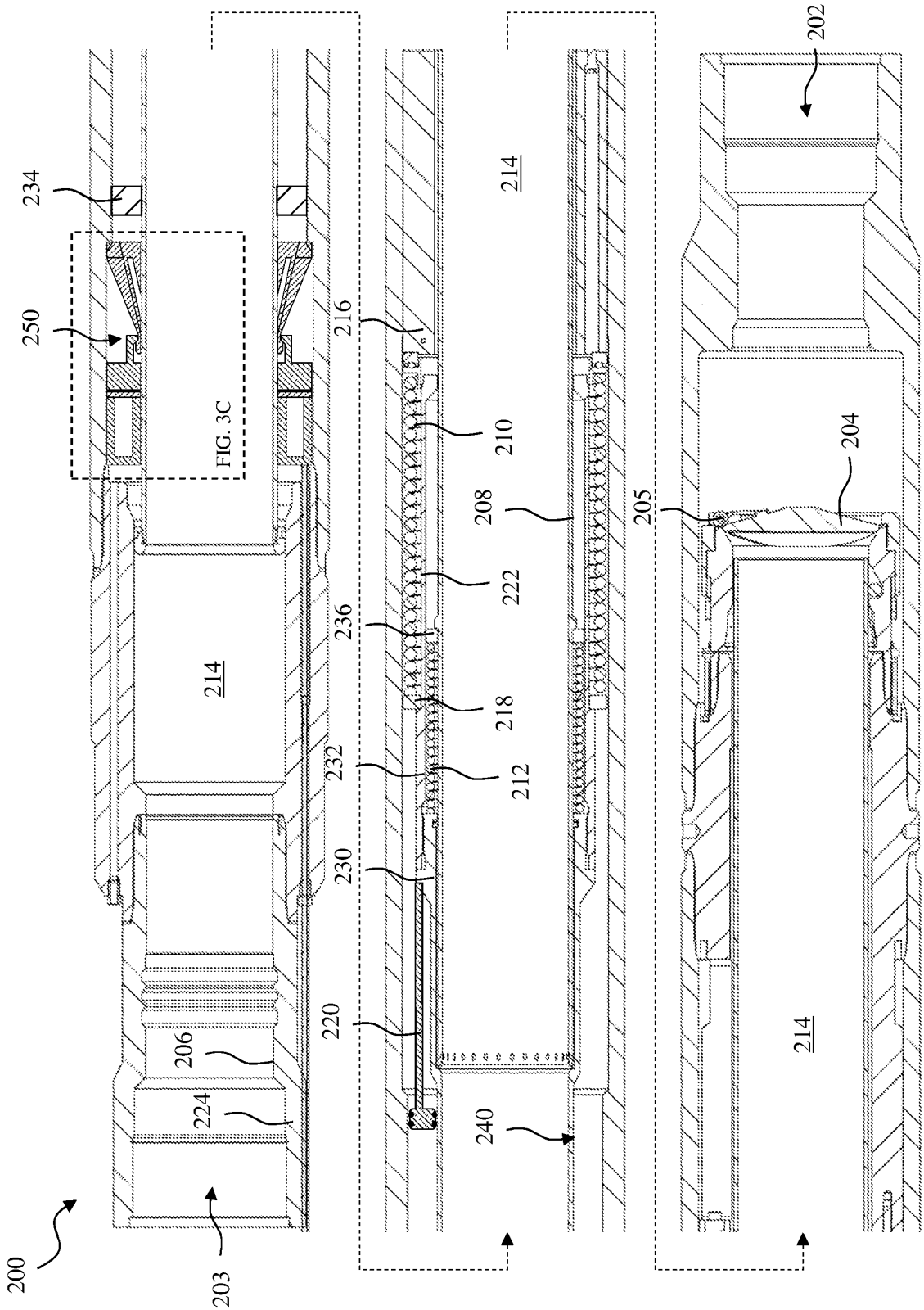
200
203
206
224
220
230
232
236
216
250
234
FIG. 3C
214
218
212
222
210
208
205
240
214
204
202

FIG. 3B

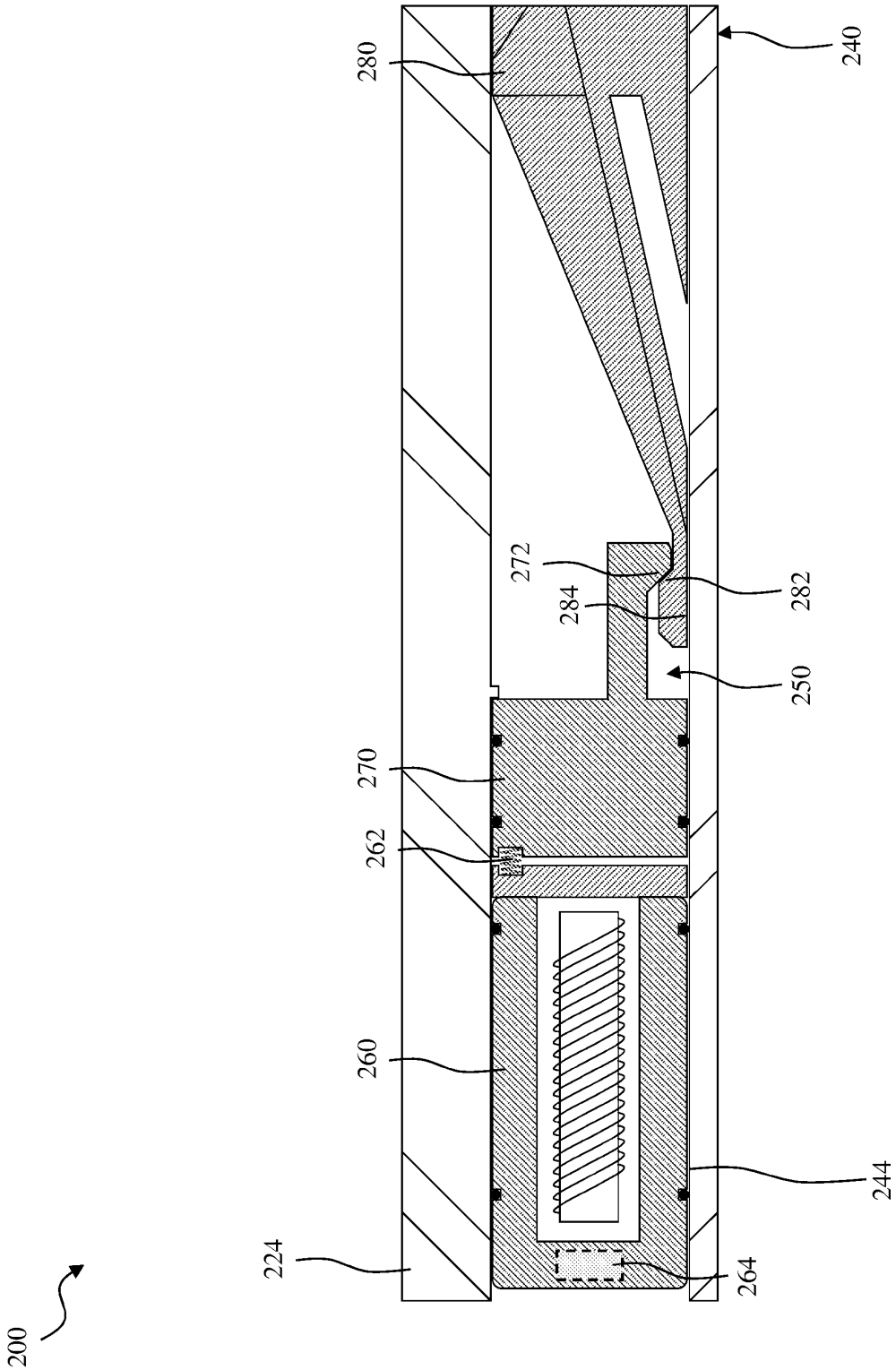

FIG. 3C

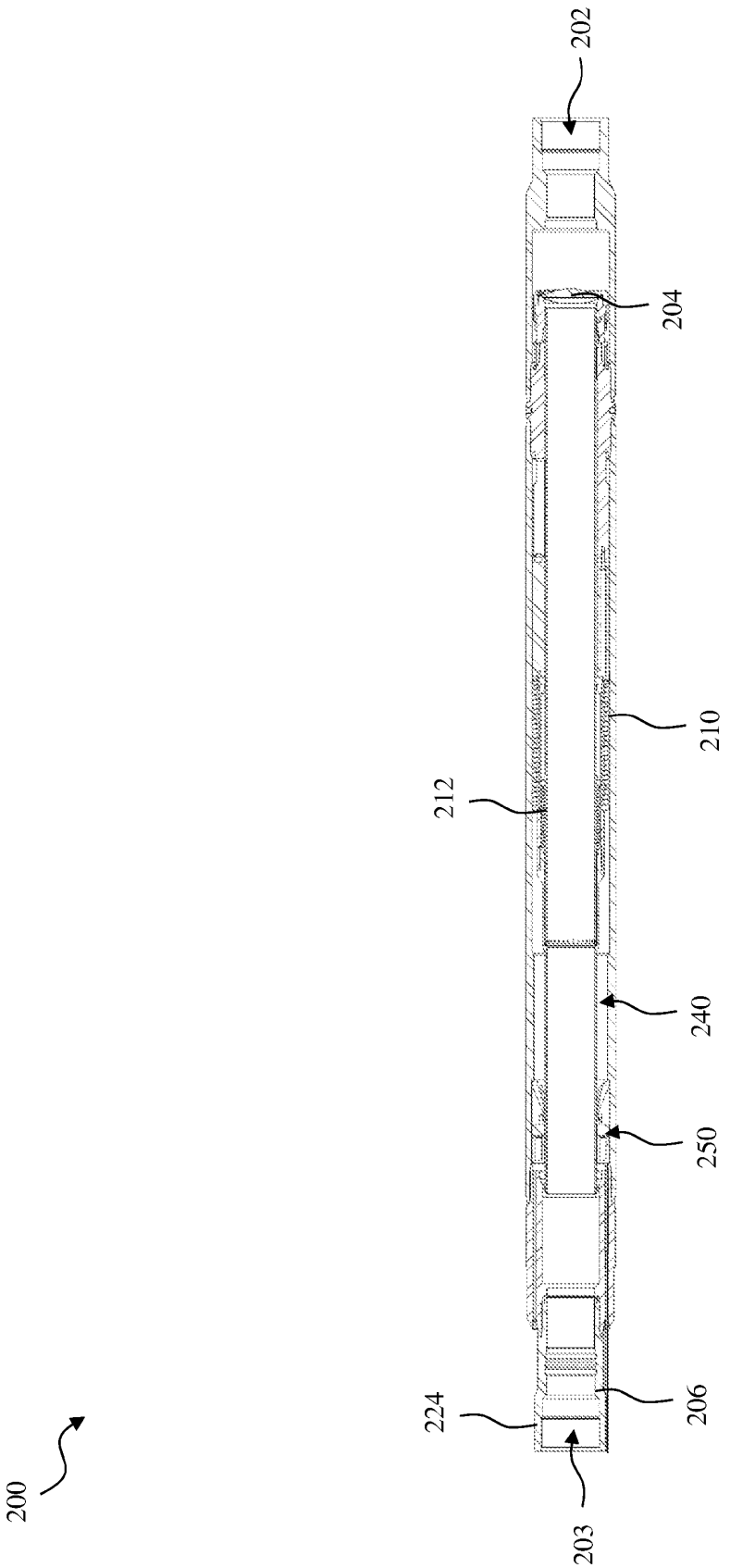

FIG. 4A

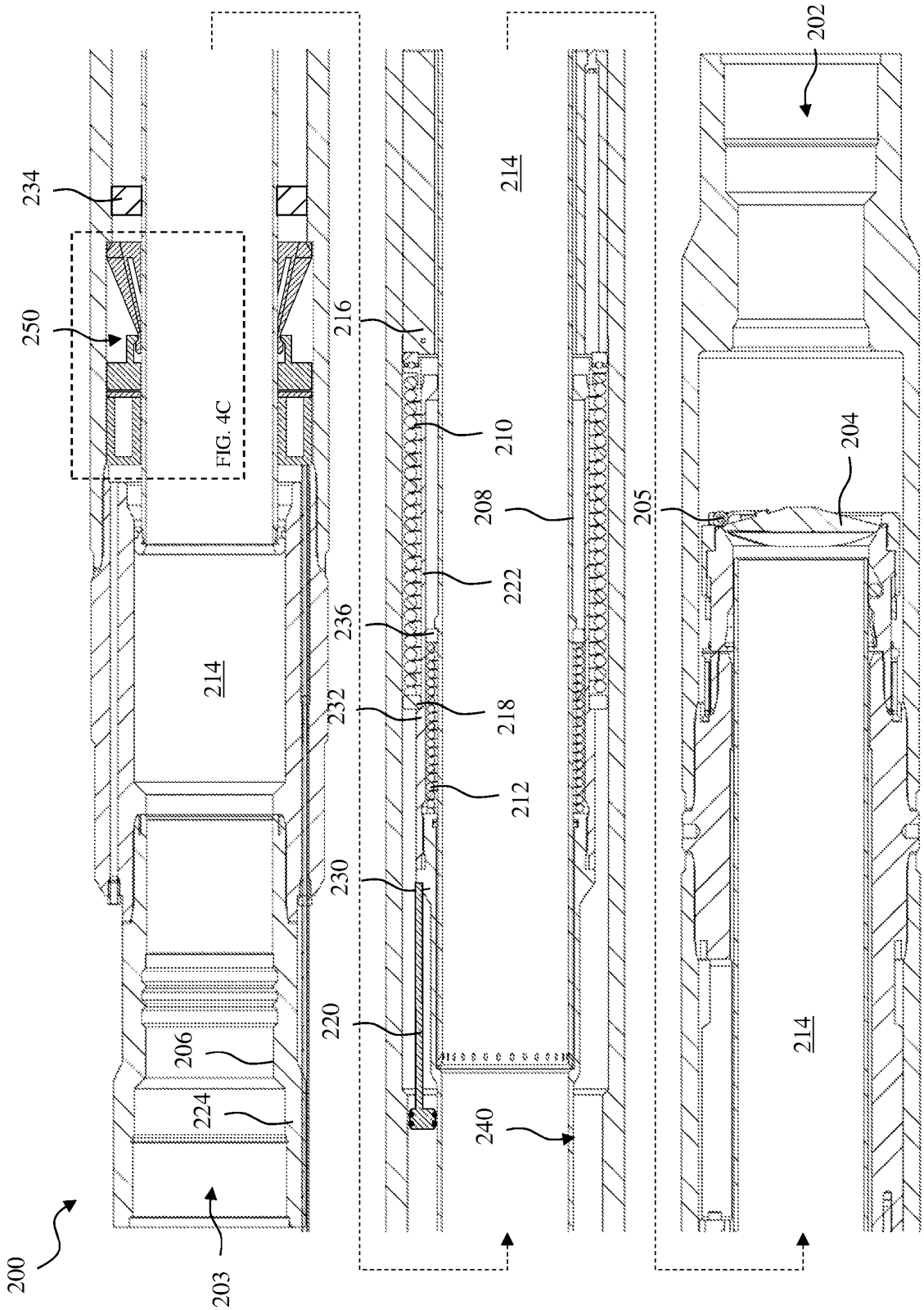
200
203
234
250
FIG. 4C
214
206
224
216
210
222
236
232
218
212
230
220
214
208
240
202
205
204
214

FIG. 4B

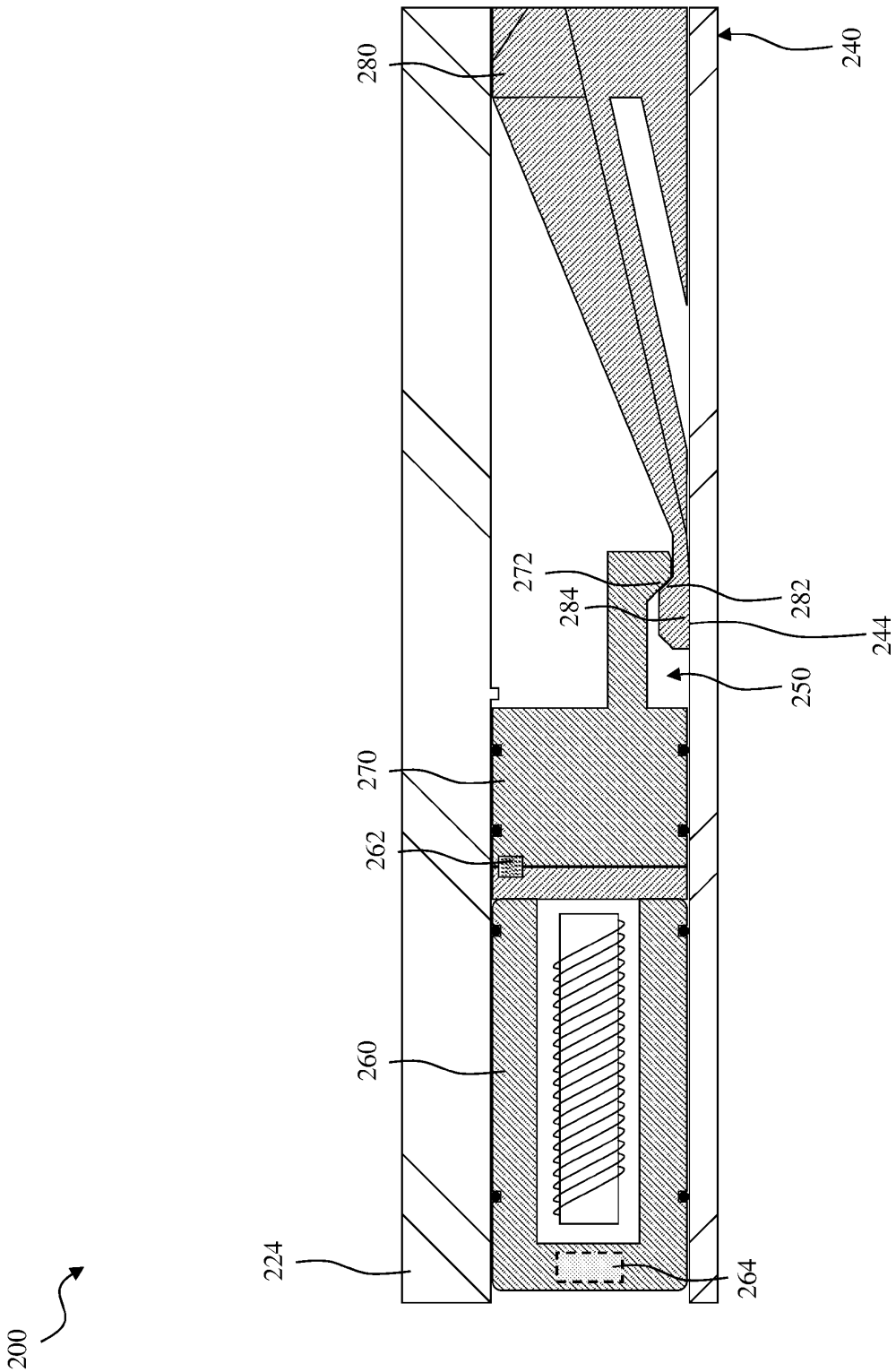

FIG. 4C

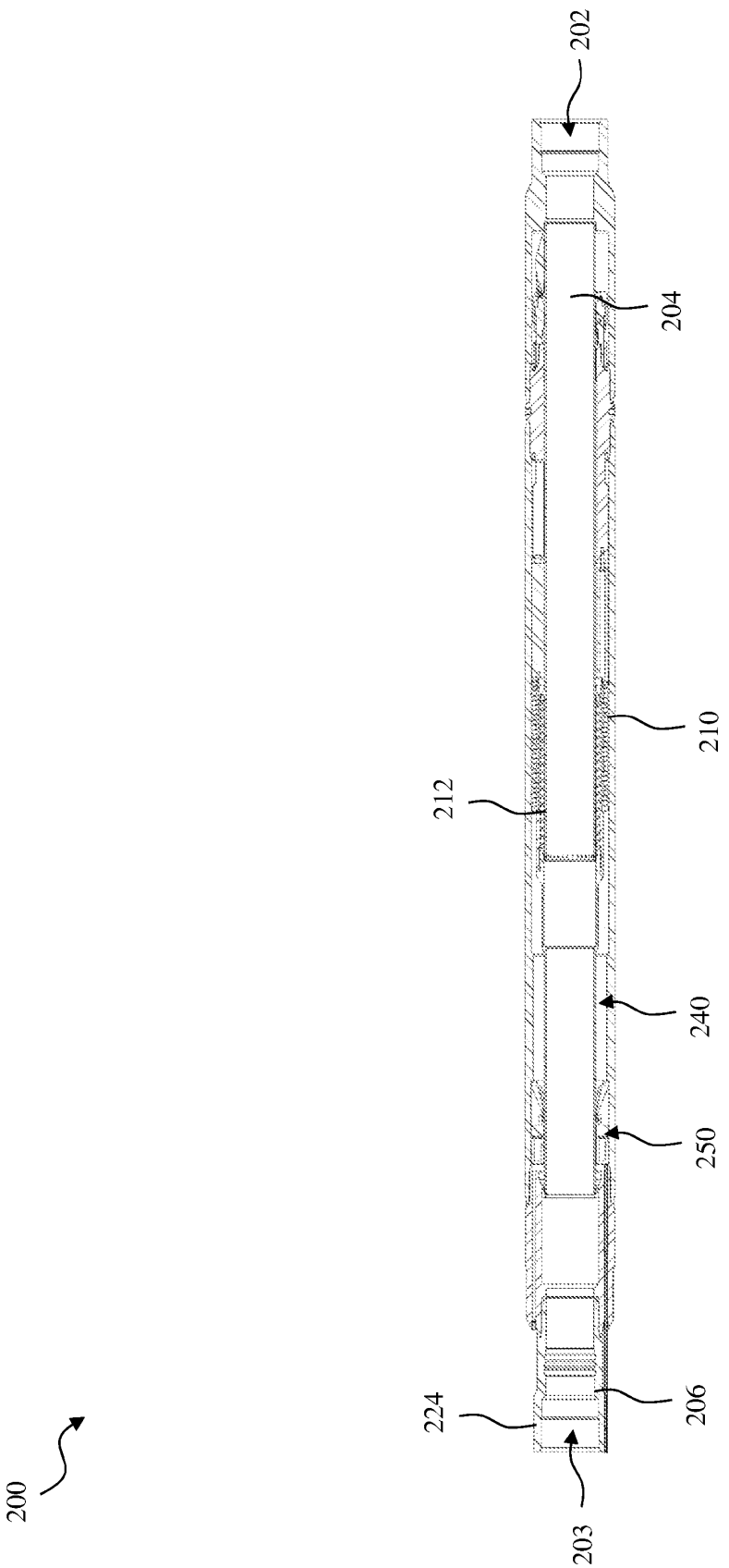

FIG. 5A

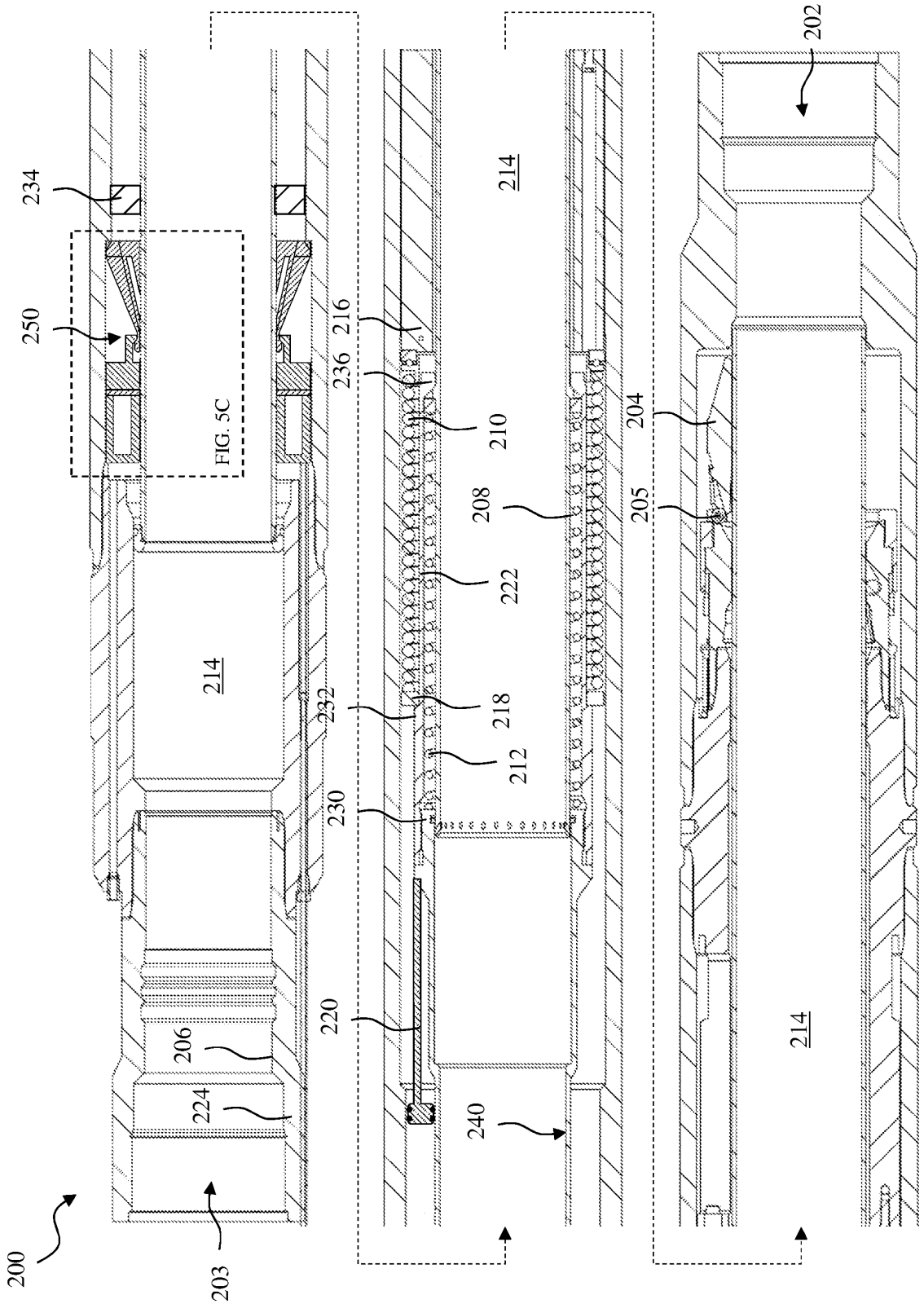
200
203
234
250
FIG. 5C
214
206
224
216
236
210
222
232
218
212
230
220
240
208
204
205
202

FIG. 5B

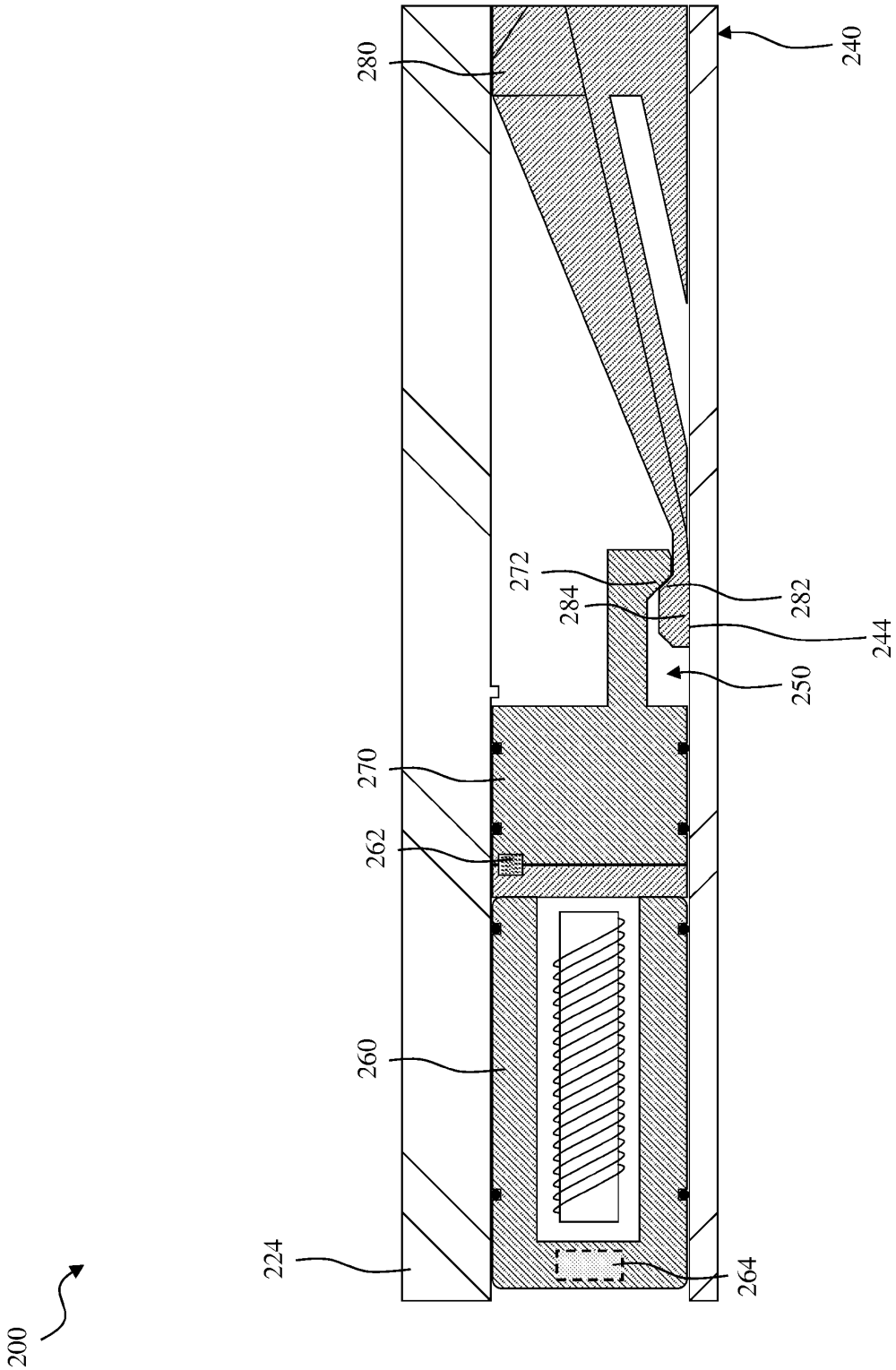

FIG. 5C

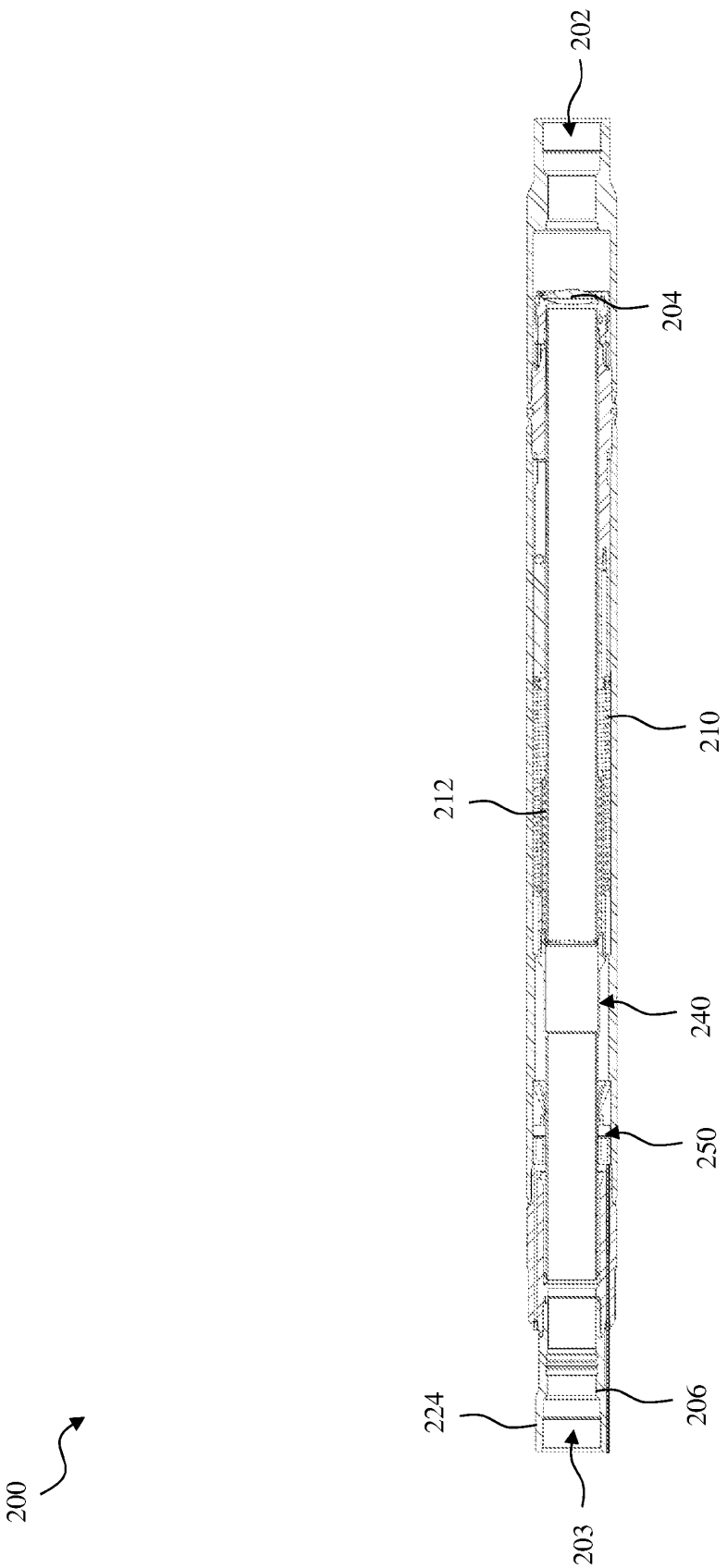

FIG. 6A

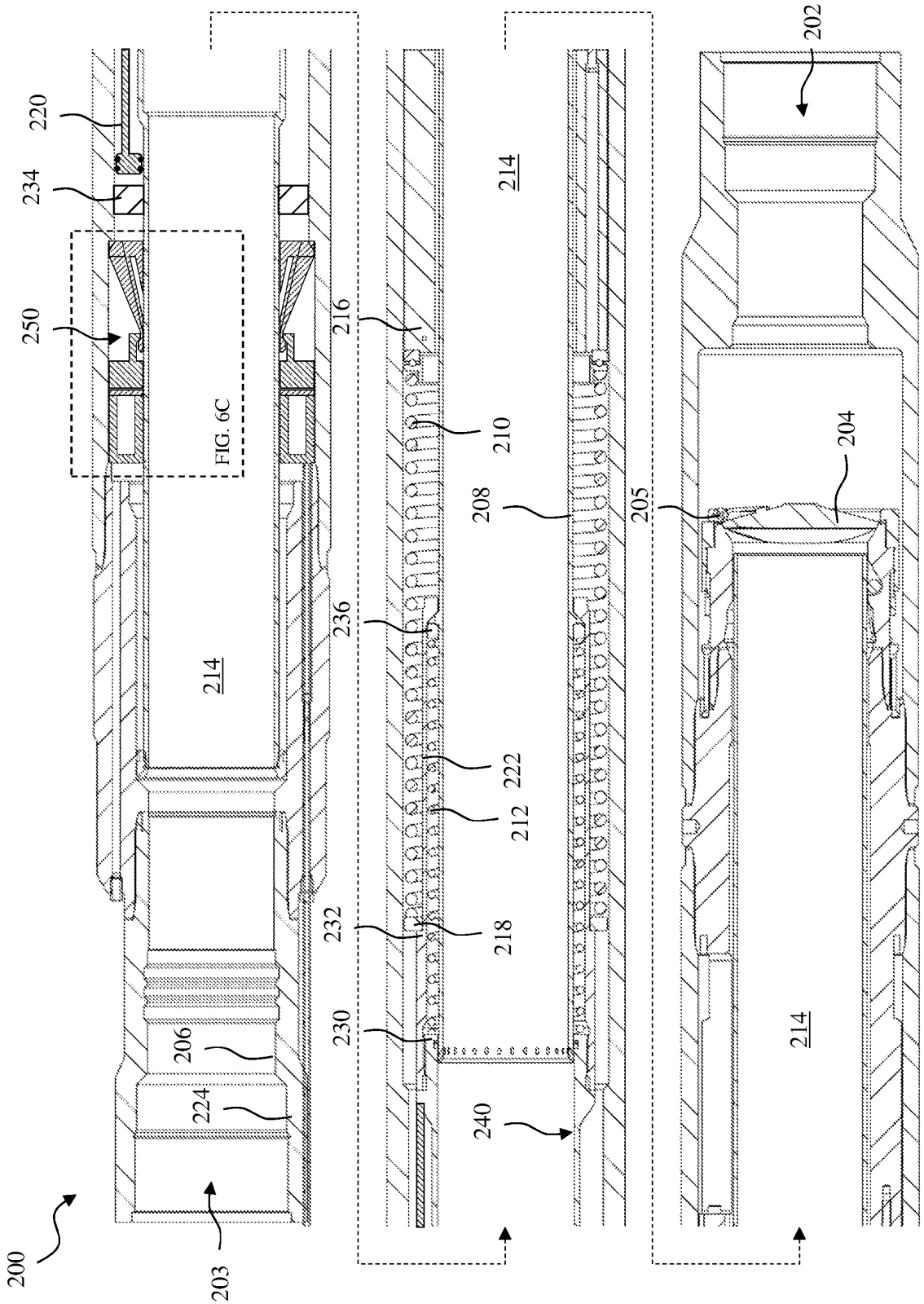
200
203
206
224
230
232
218
212
222
236
214
216
250
234
220
FIG. 6C
240
214
210
208
205
204
202
214

FIG. 6B

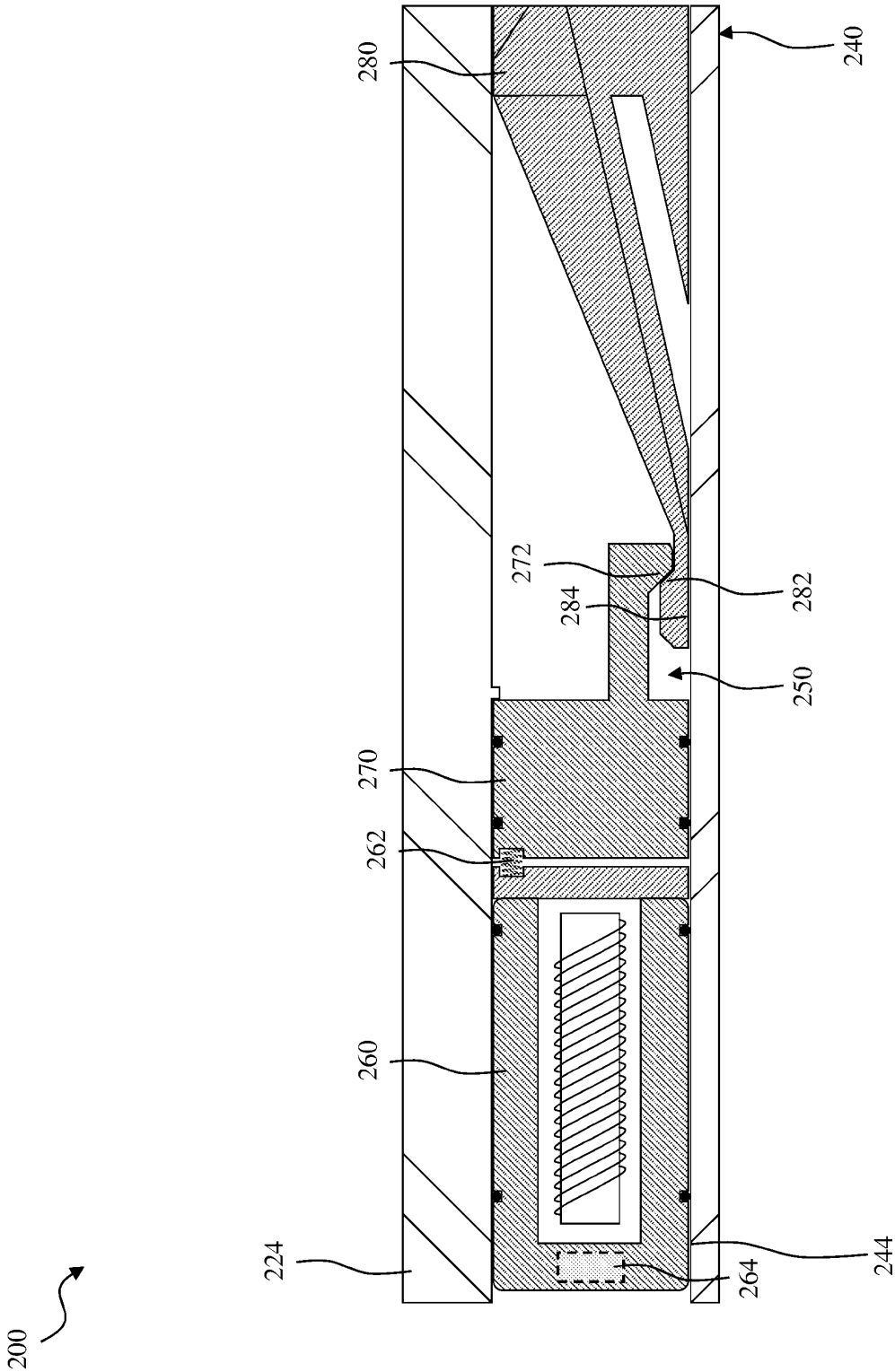

FIG. 6C

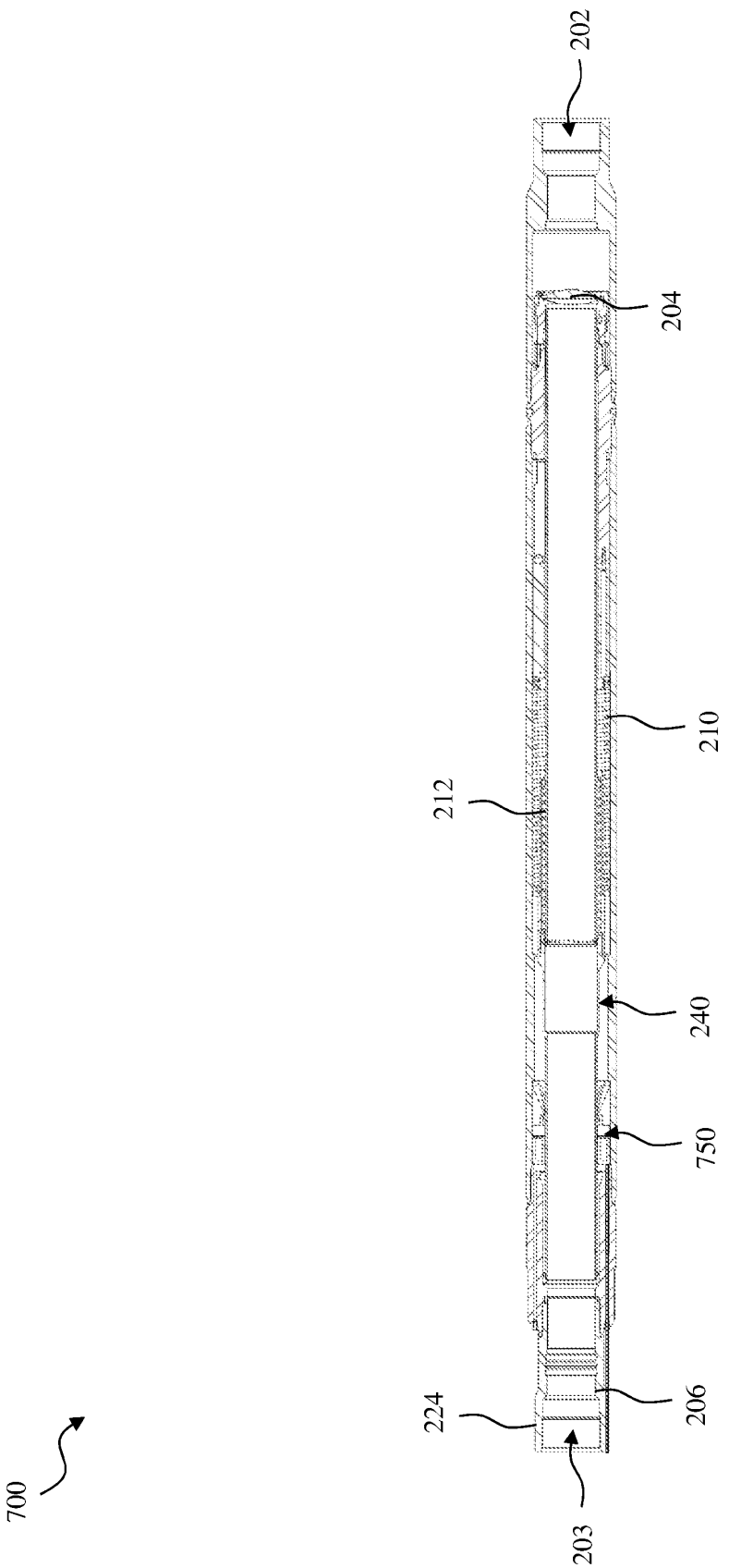

FIG. 7A

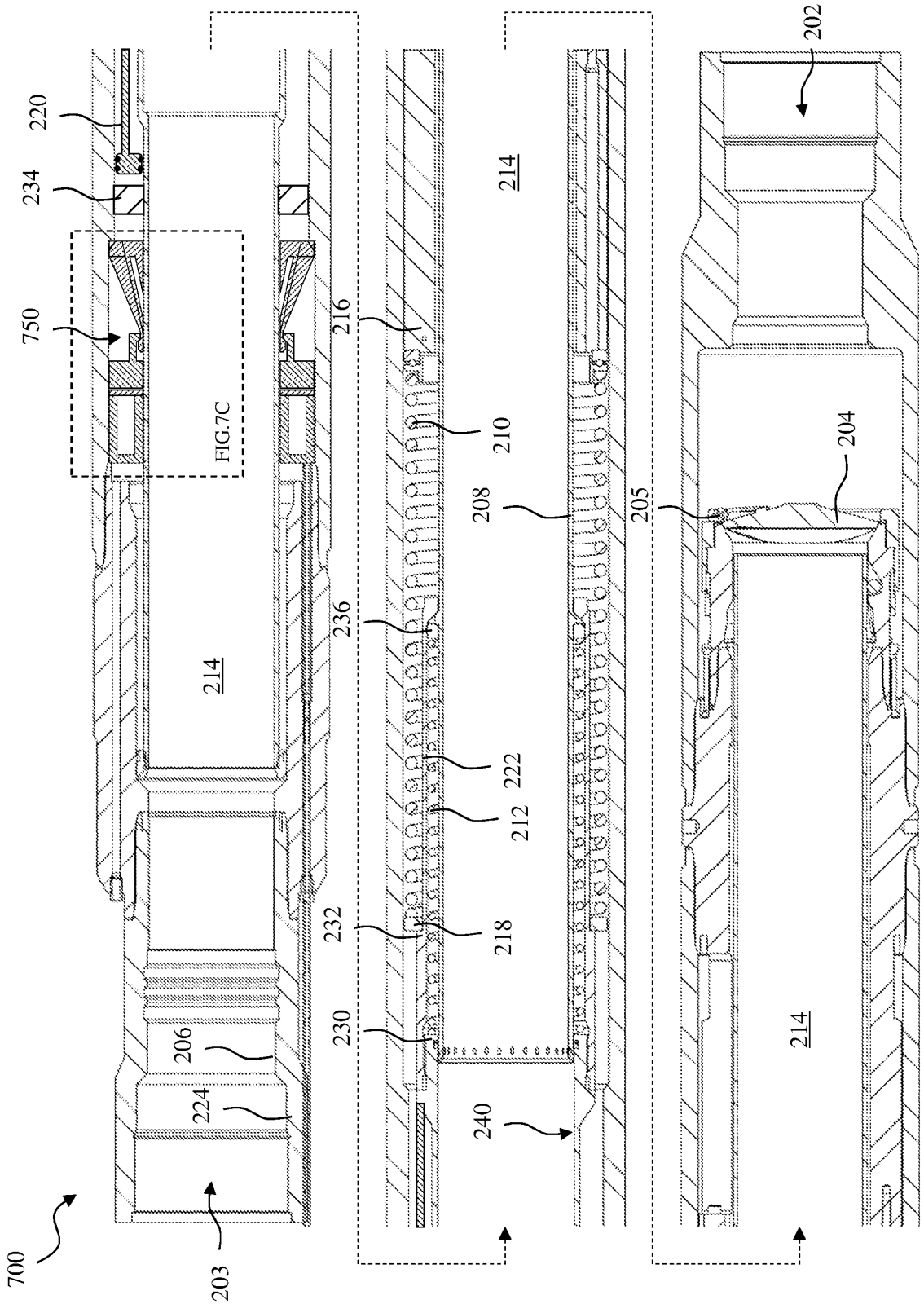
700
203
224
206
230
232
218
212
222
236
214
216
210
208
205
240
214
202
204
214
750
234
220
FIG.7C

FIG. 7B

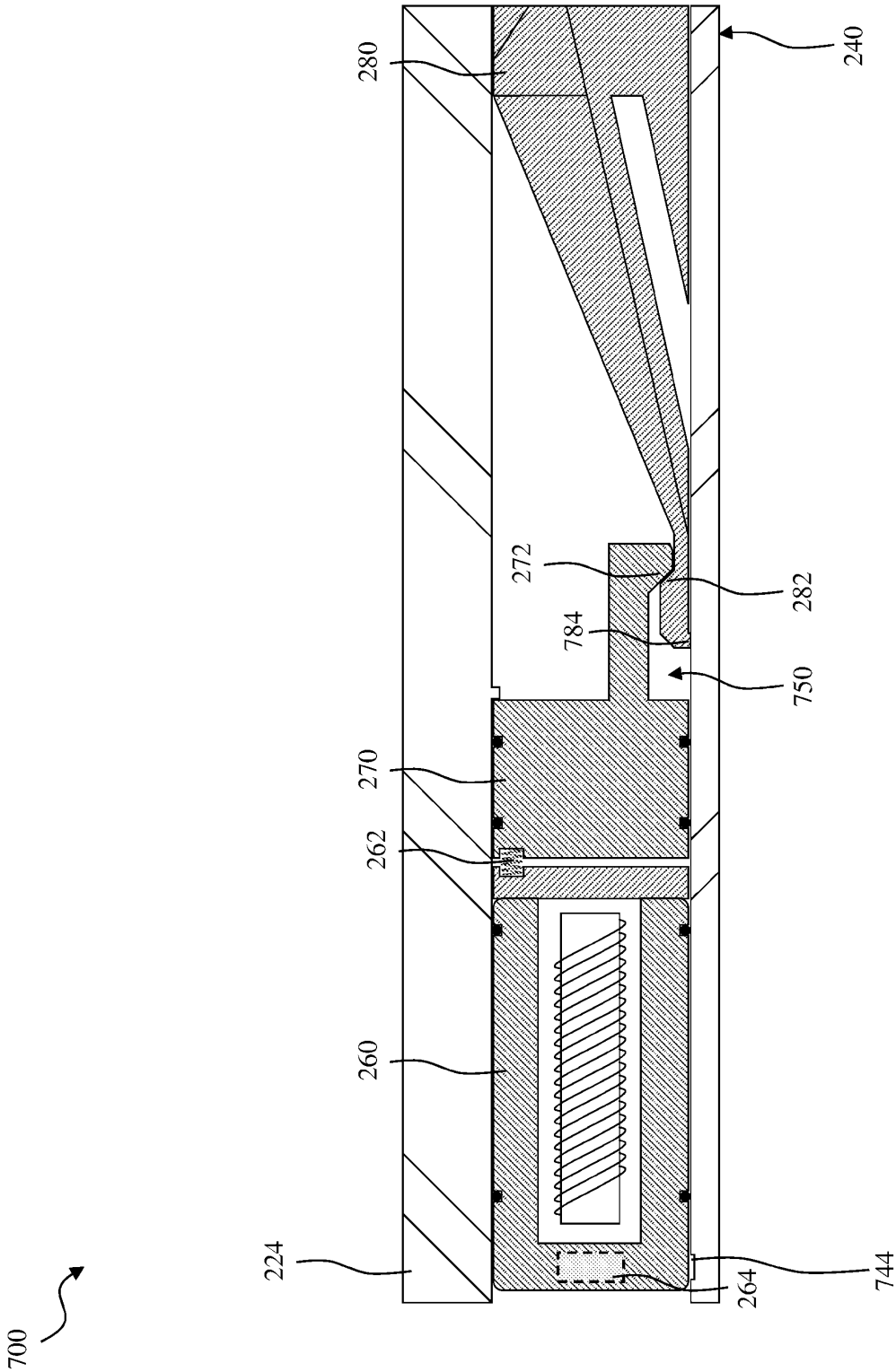

FIG. 7C

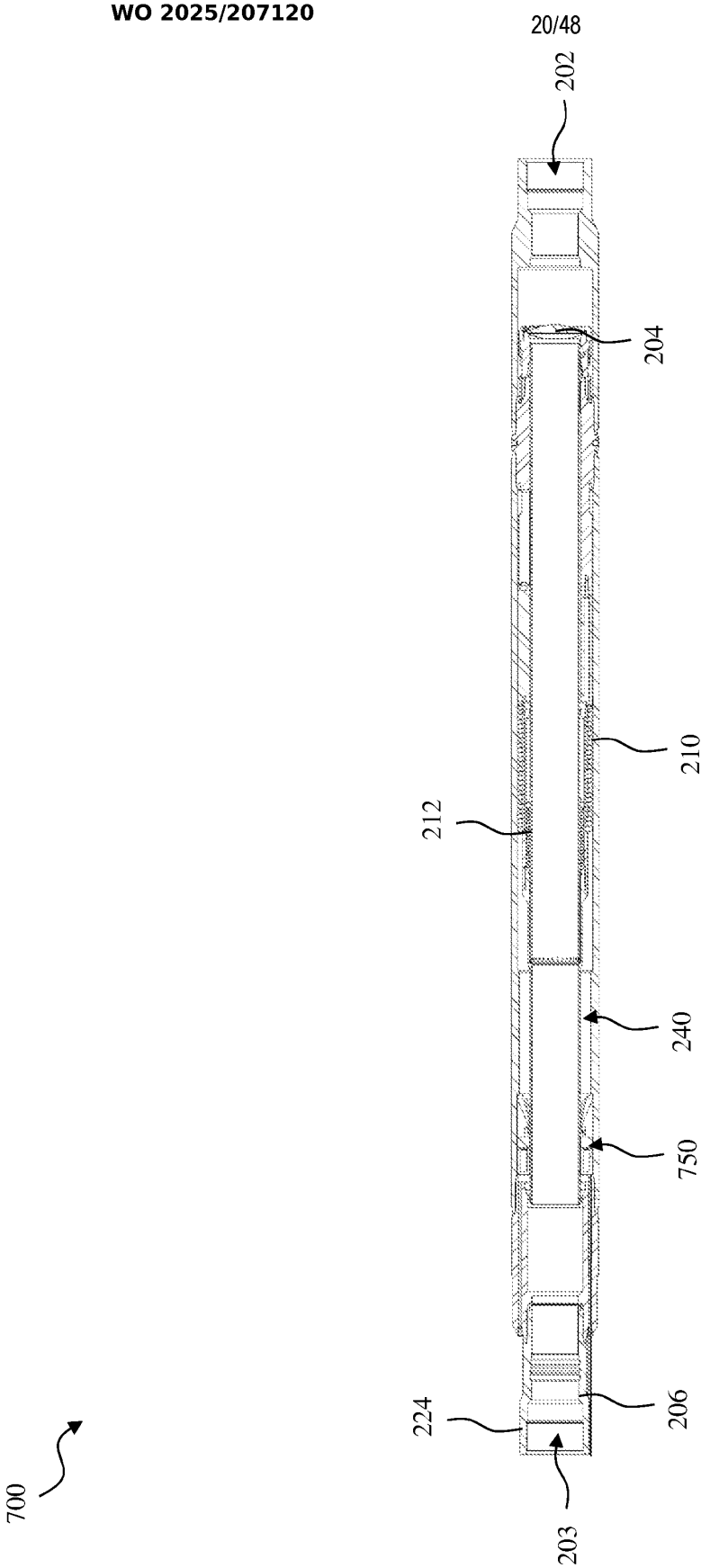

FIG. 8A

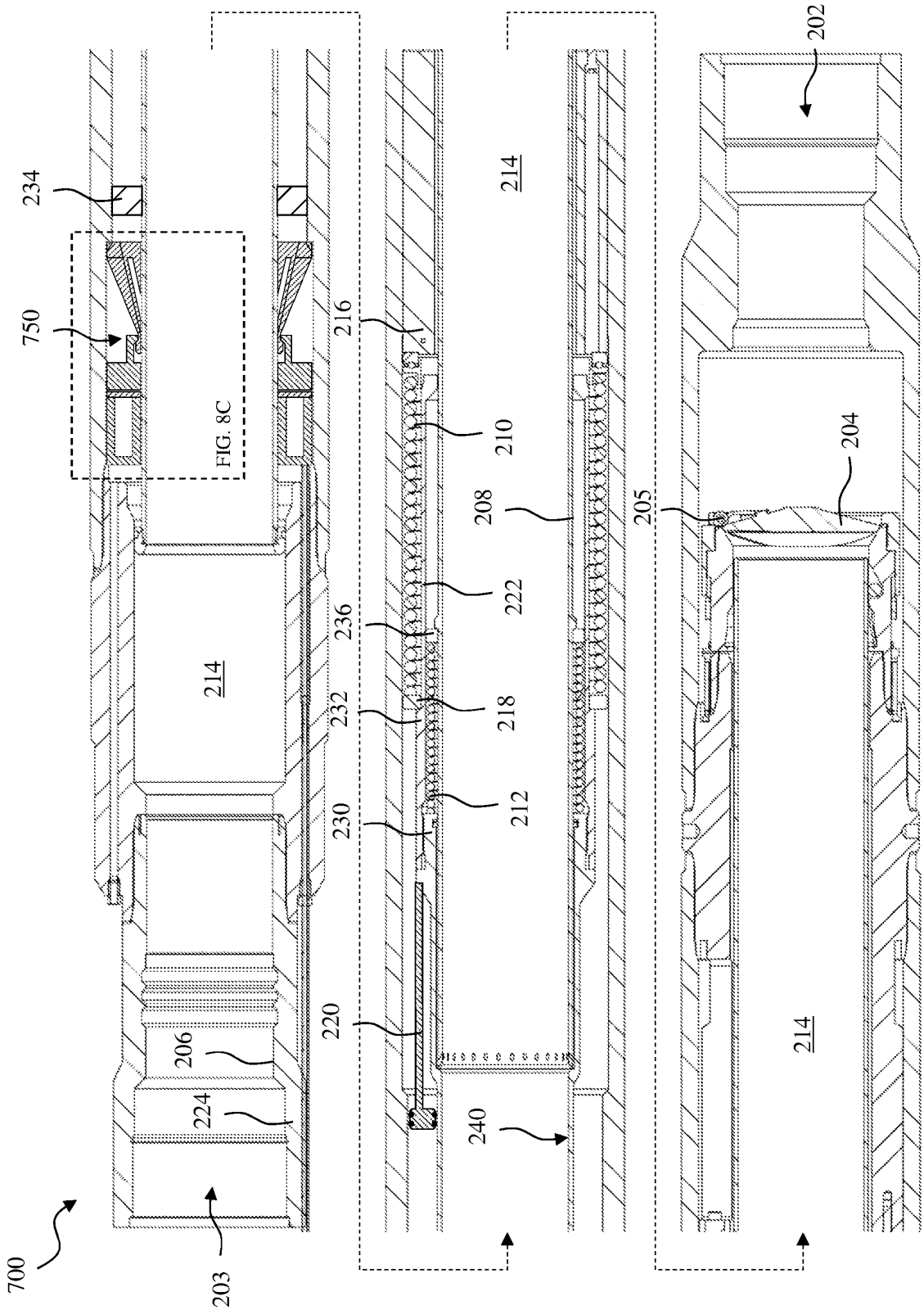
700
203
206
224
220
230
232
236
214
750
234
FIG. 8C
216
214
210
208
222
218
212
240
205
202
204
214

FIG. 8B

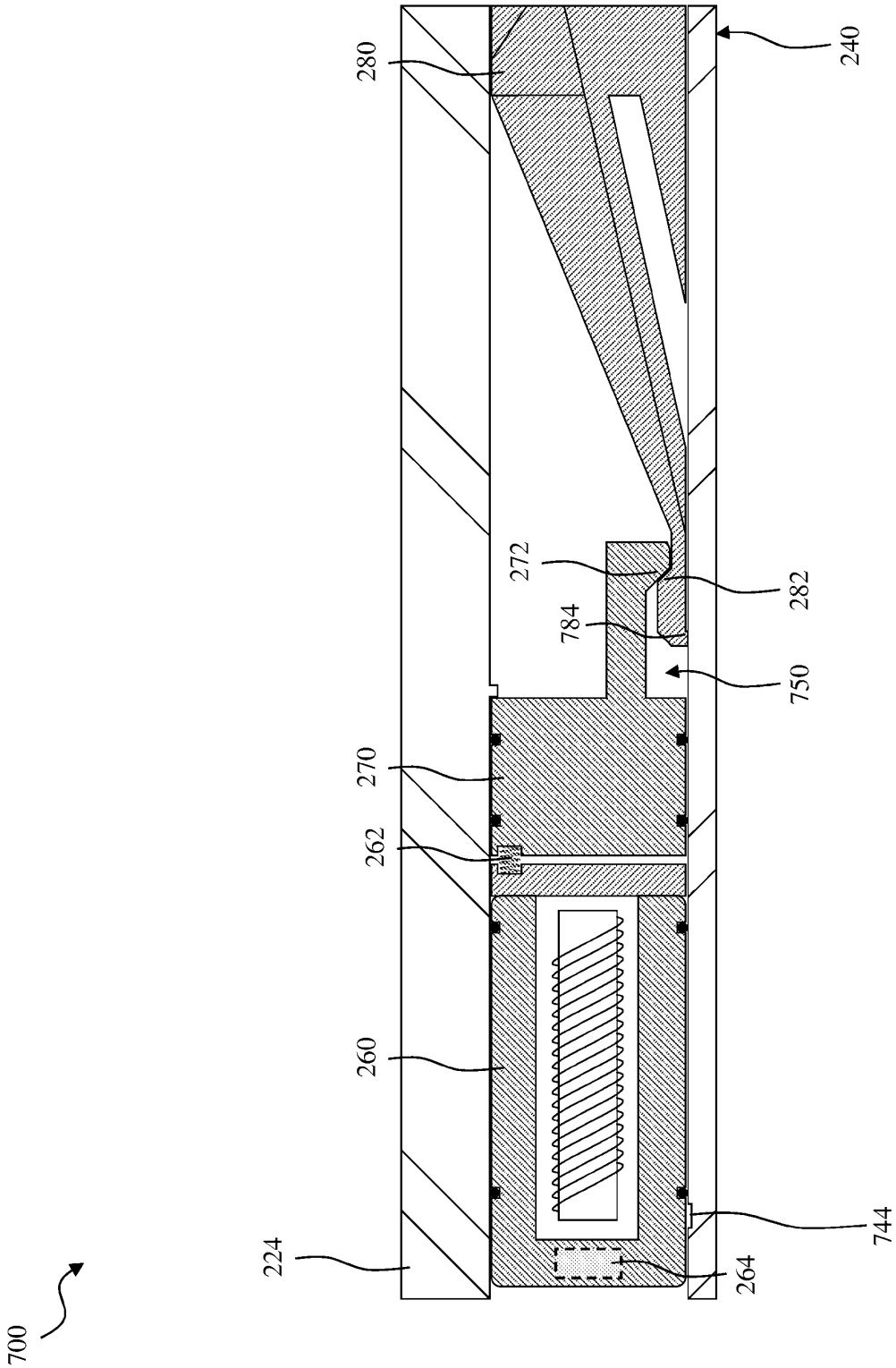

FIG. 8C

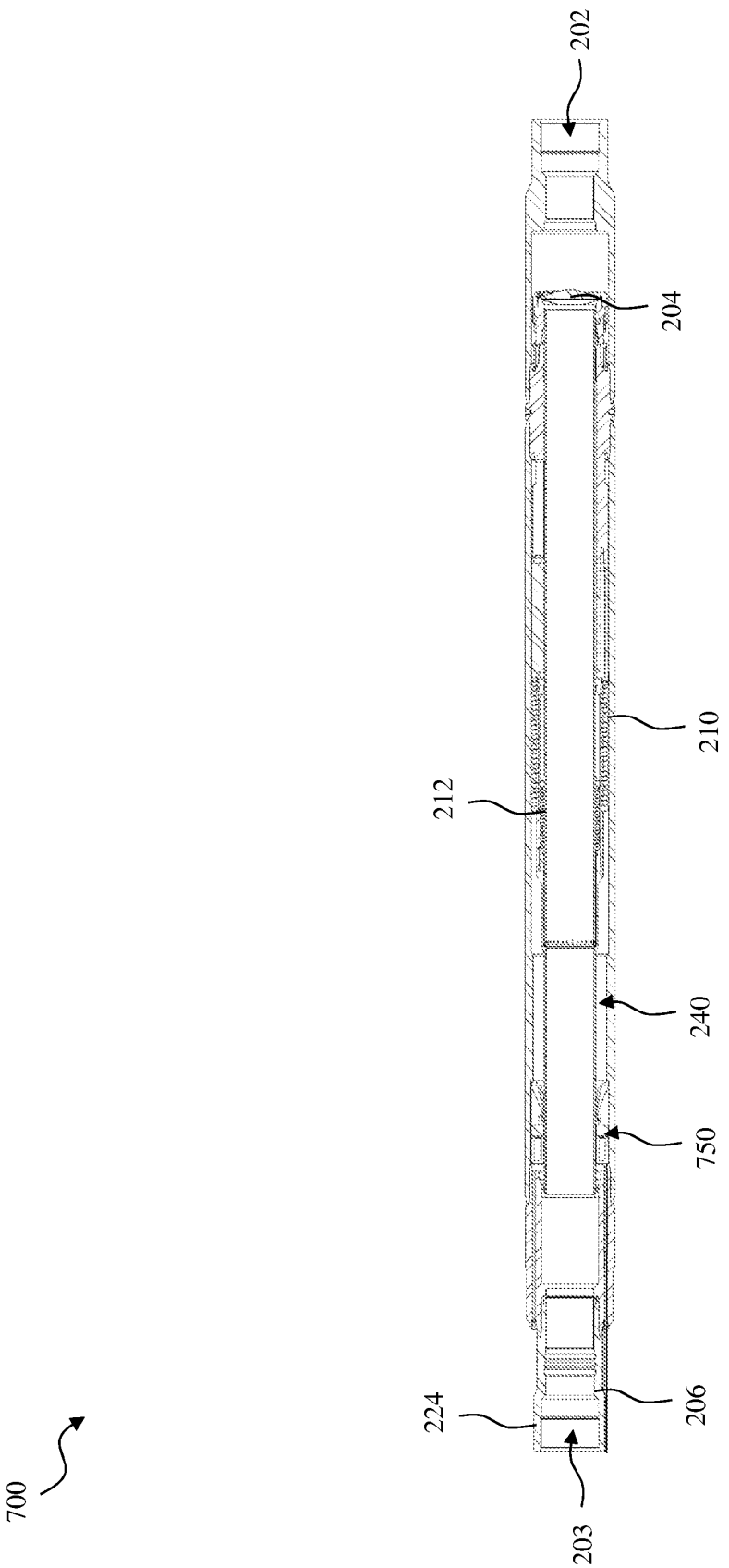

FIG. 9A

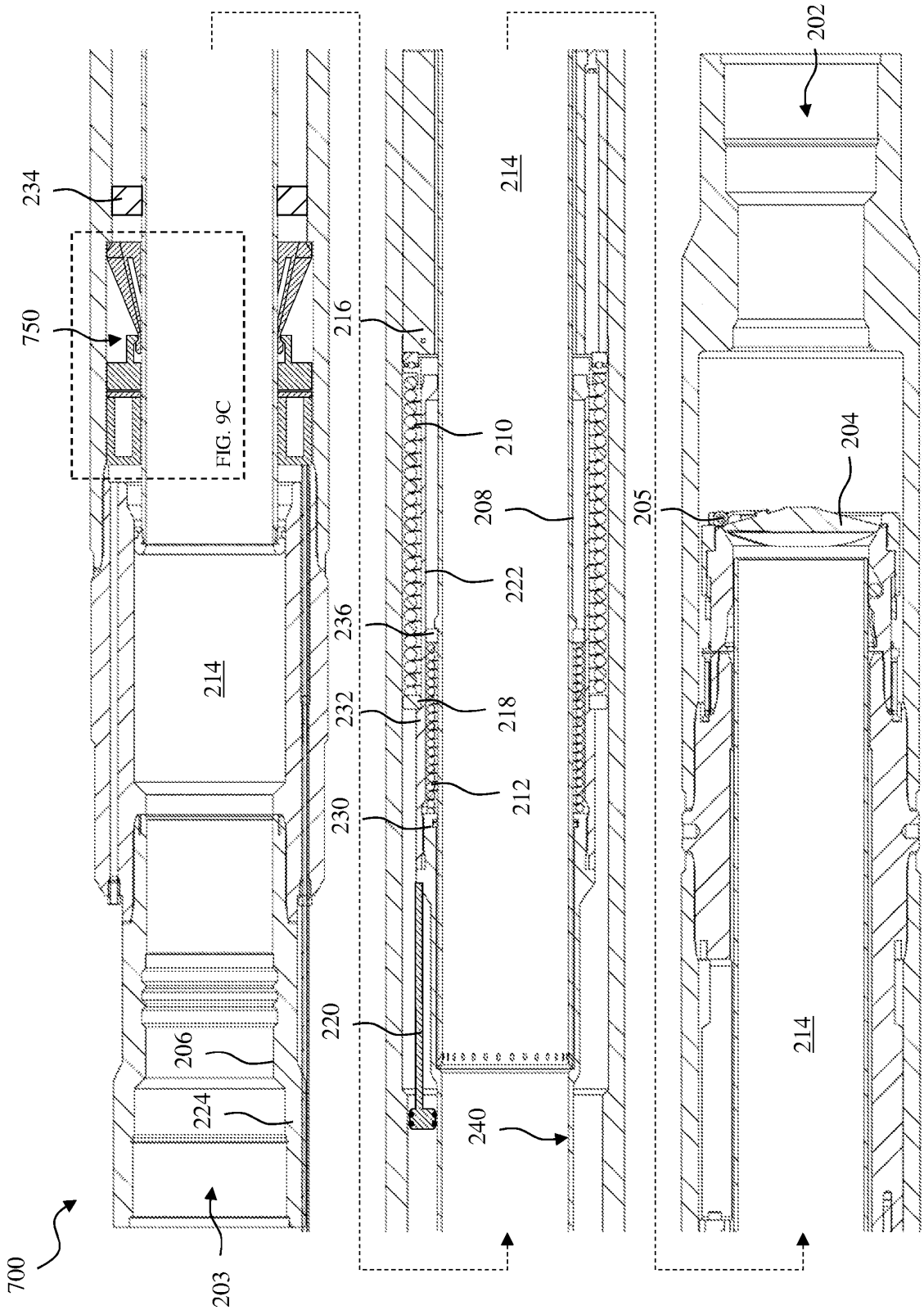
700
203
206
224
220
230
232
236
214
750
234
FIG. 9C
216
214
210
208
222
218
212
240
205
202
204
214

FIG. 9B

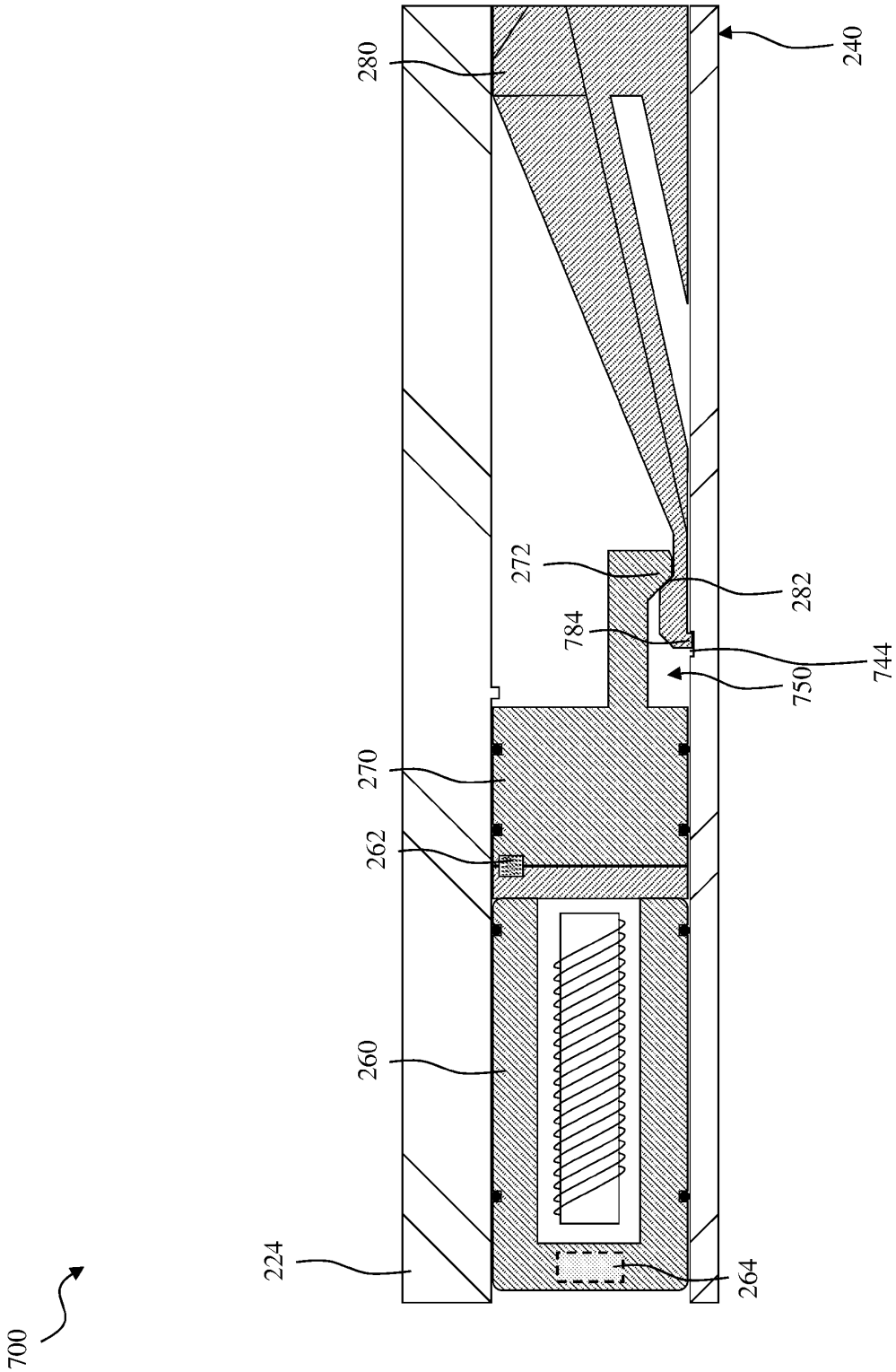

FIG. 9C

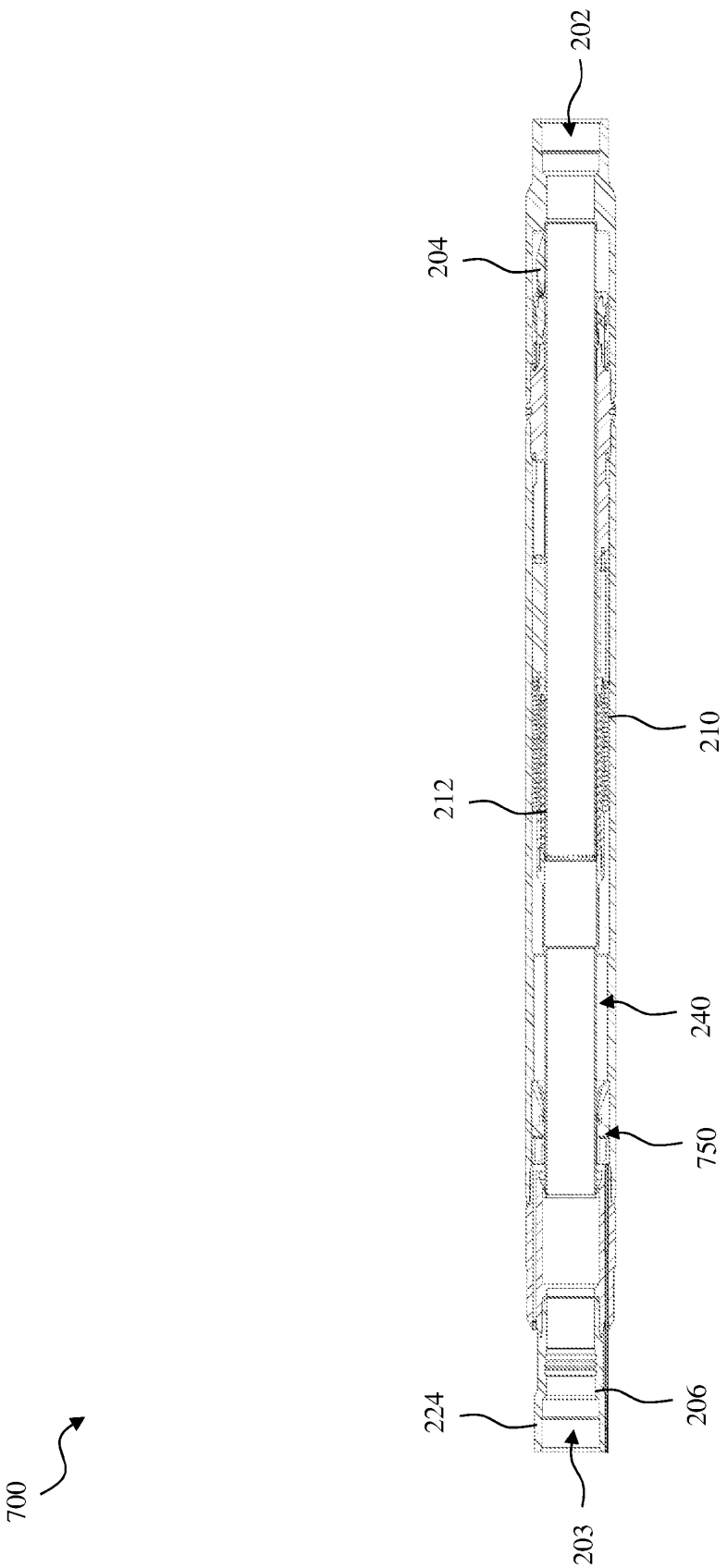

FIG. 10A

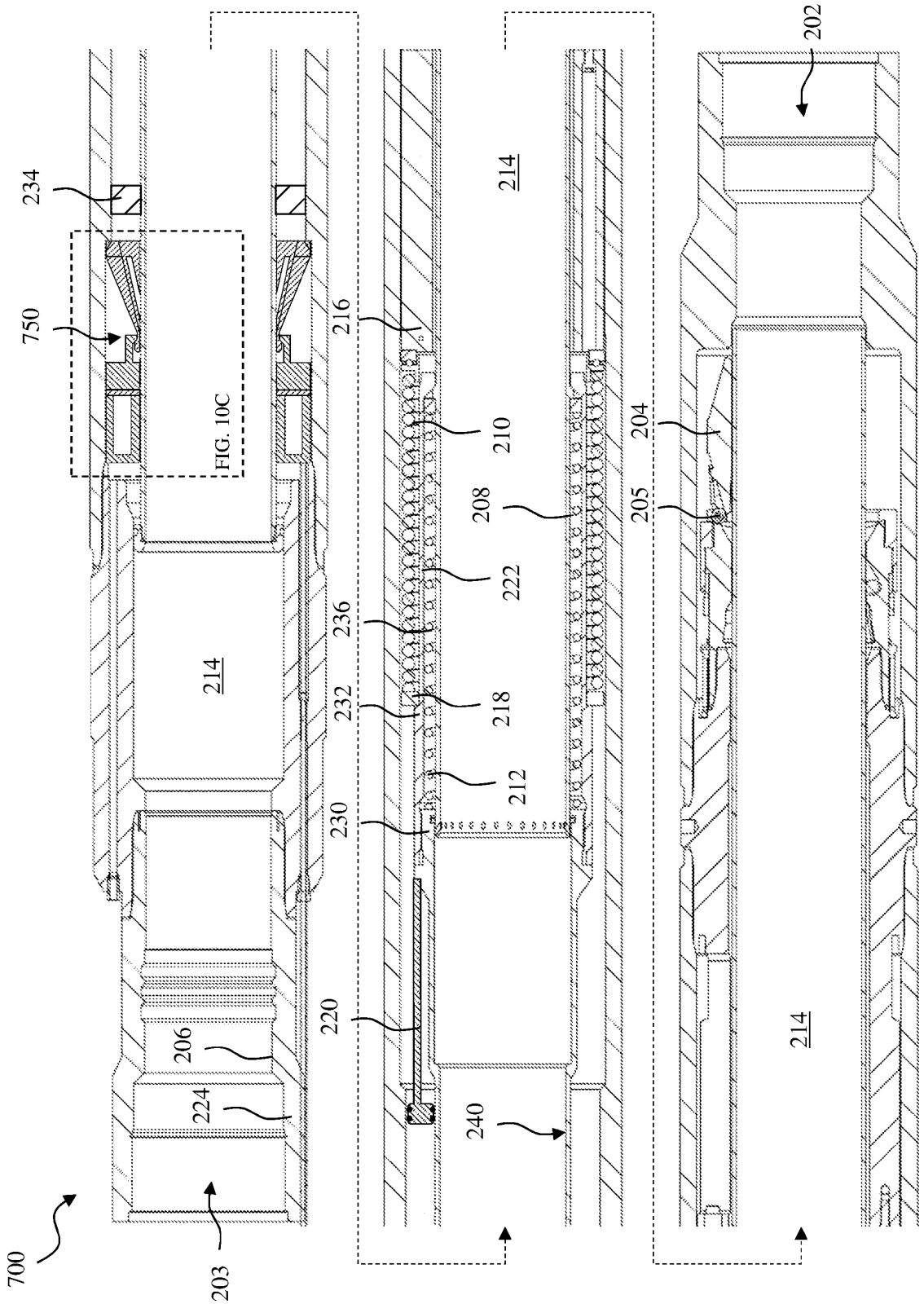
700
203
224
206
234
750
FIG. 10C
214
216
210
222
236
232
218
212
230
220
240
208
214
202
204
205
214

FIG. 10B

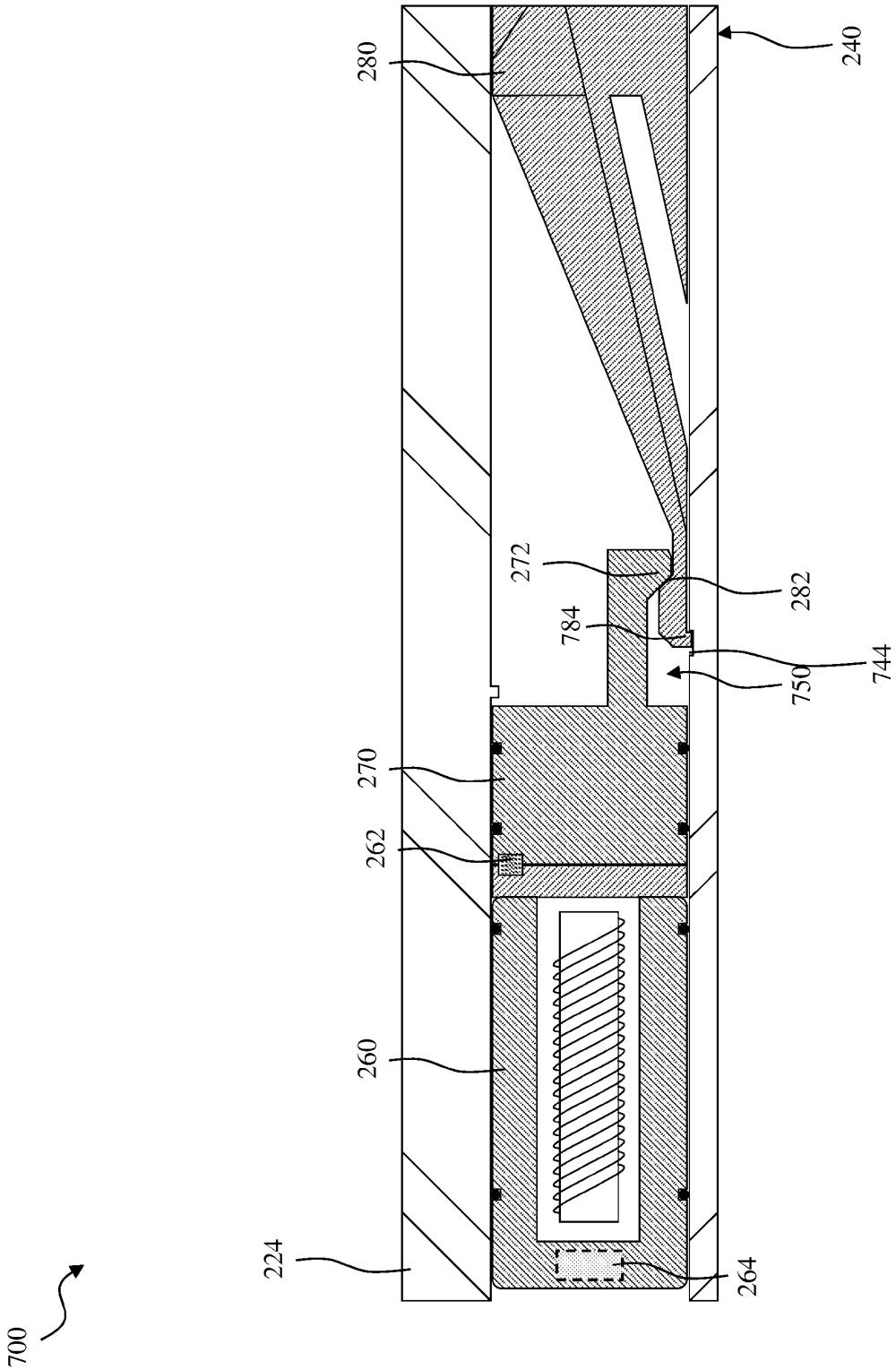

FIG. 10C

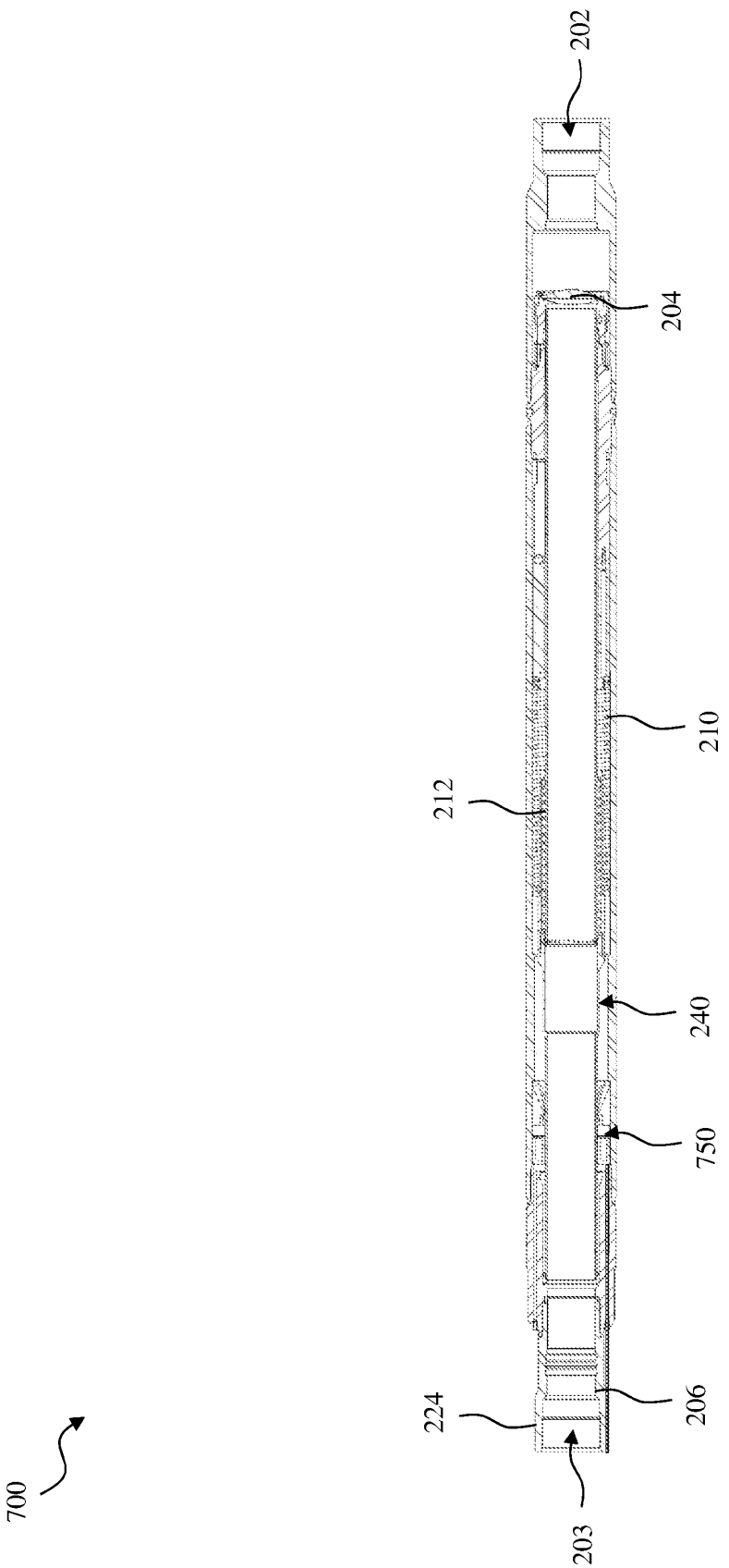

FIG. 11A

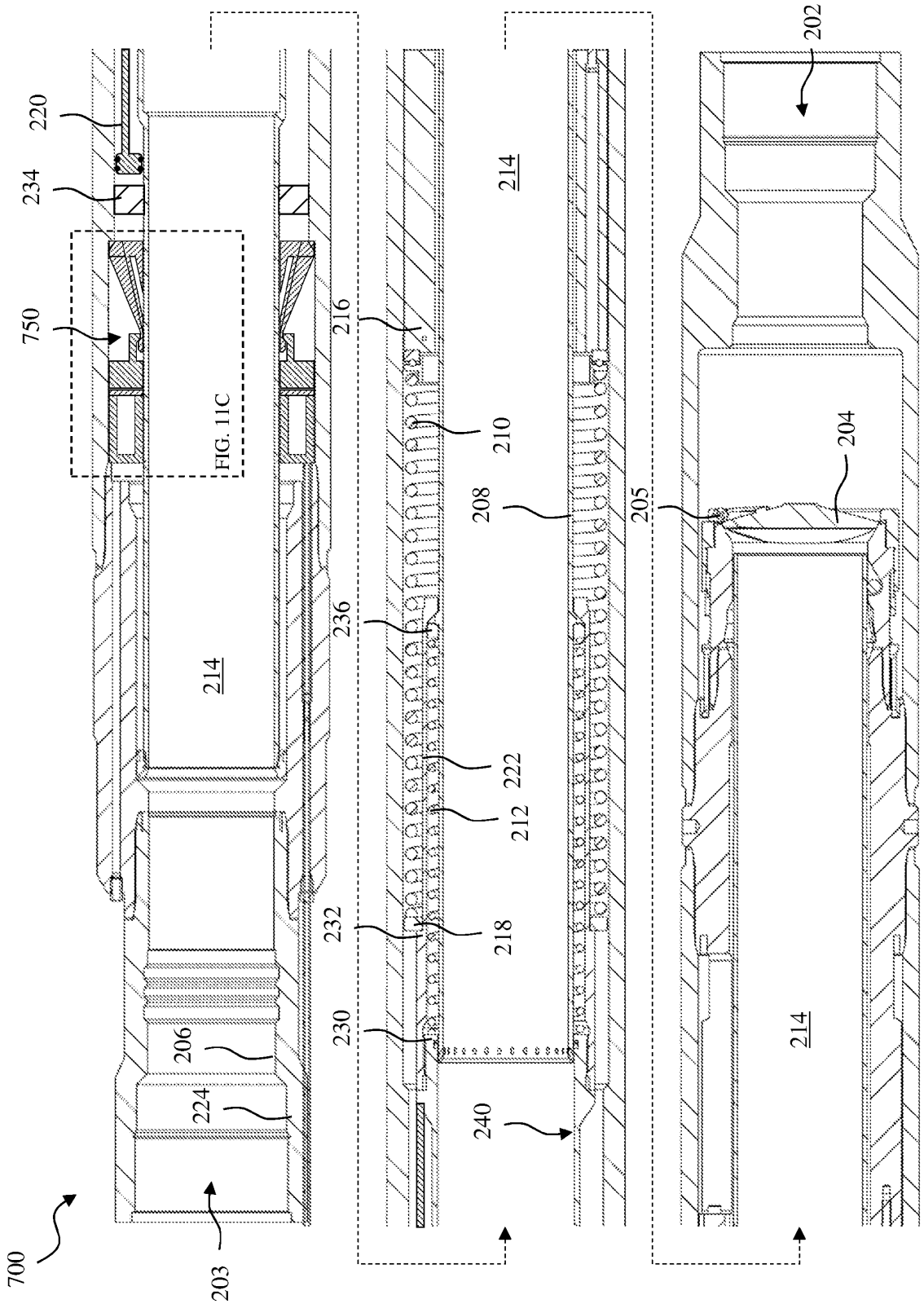
700
203
224
206
230
232
218
212
222
236
214
216
210
208
205
240
214
202
204
214
750
234
220
FIG. 11C

FIG. 11B

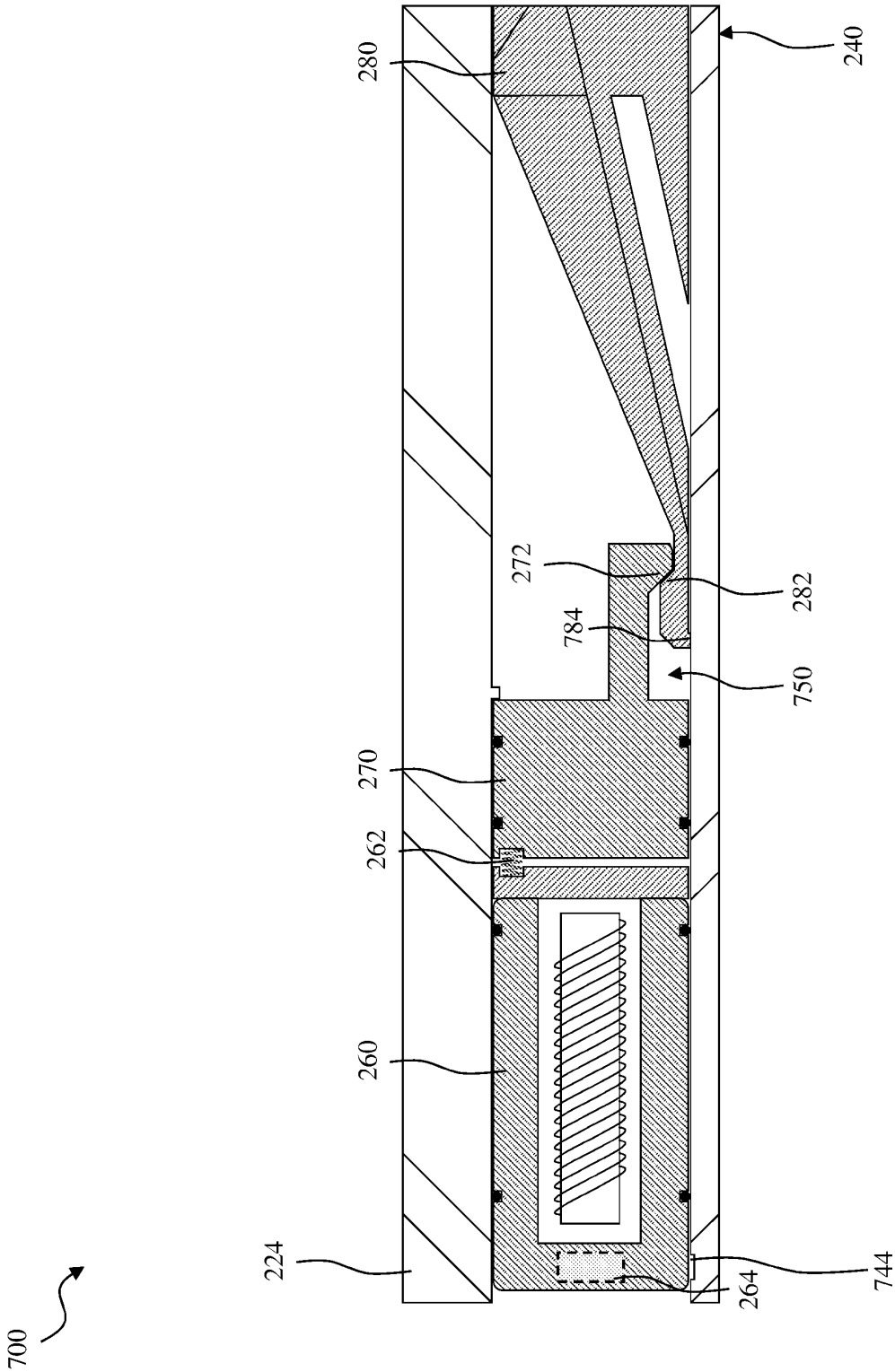

FIG. 11C

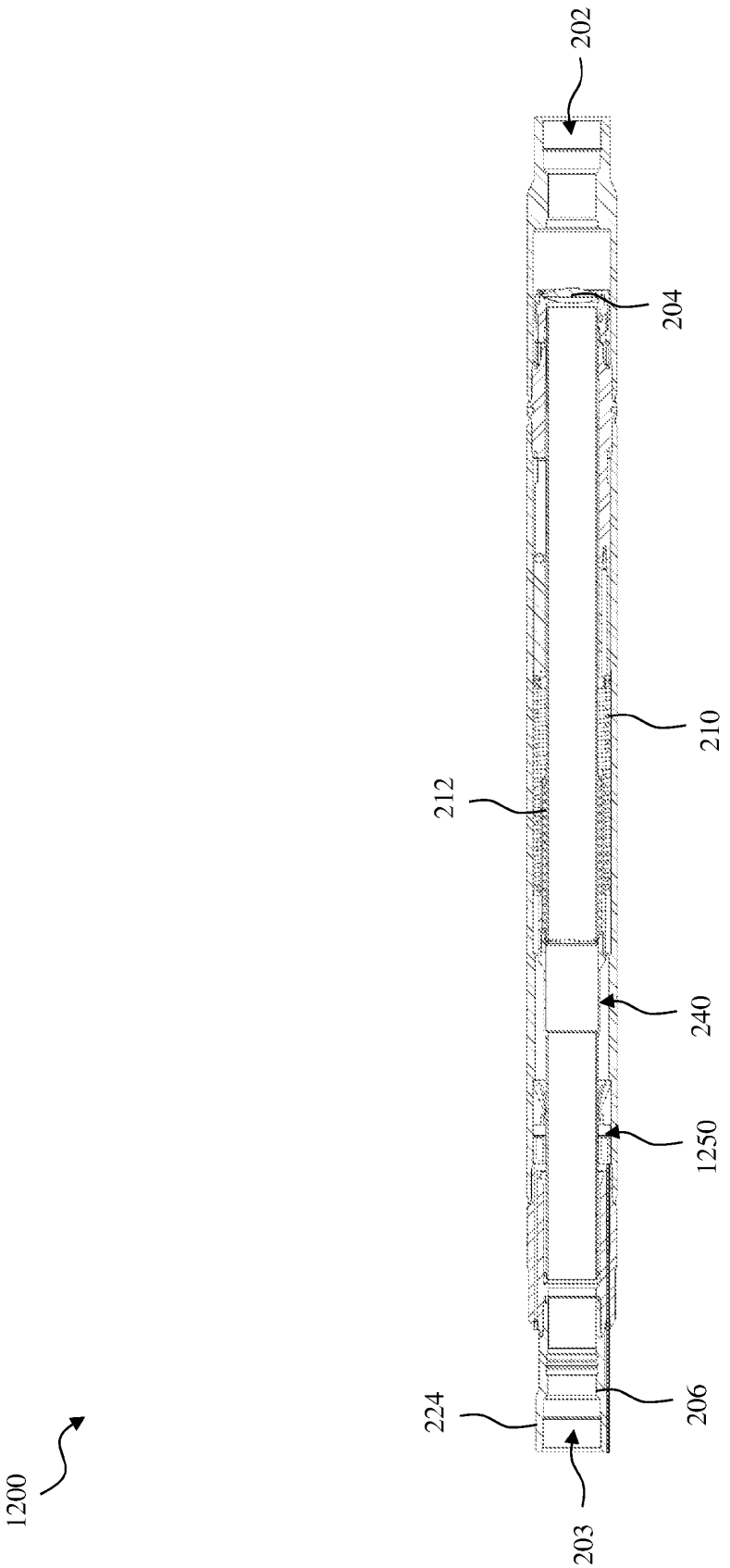

FIG. 12A

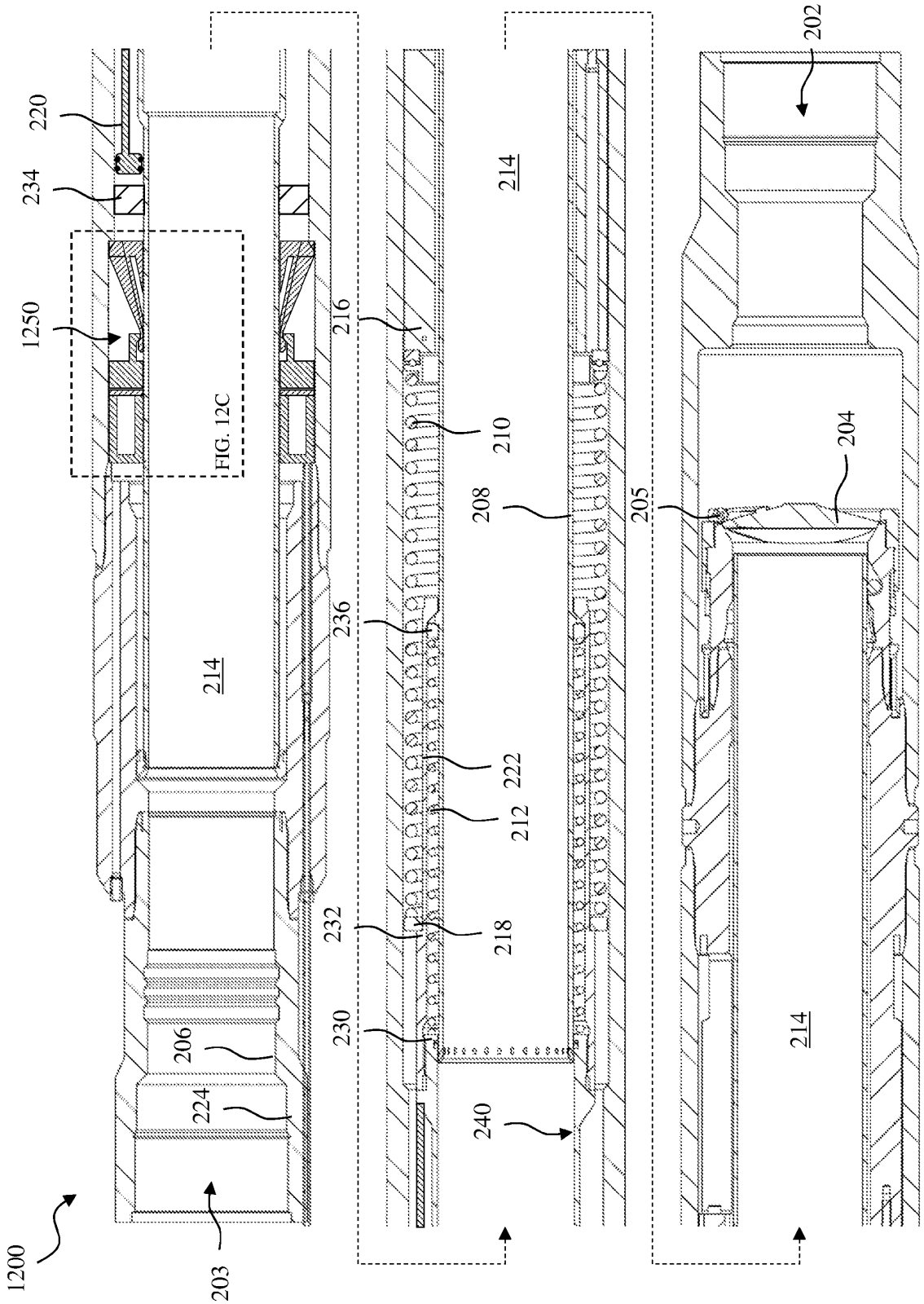
1200
203
224
206
230
232
218
212
222
236
214
216
210
208
205
240
214
202
204
214
220
234
1250
FIG. 12C

FIG. 12B

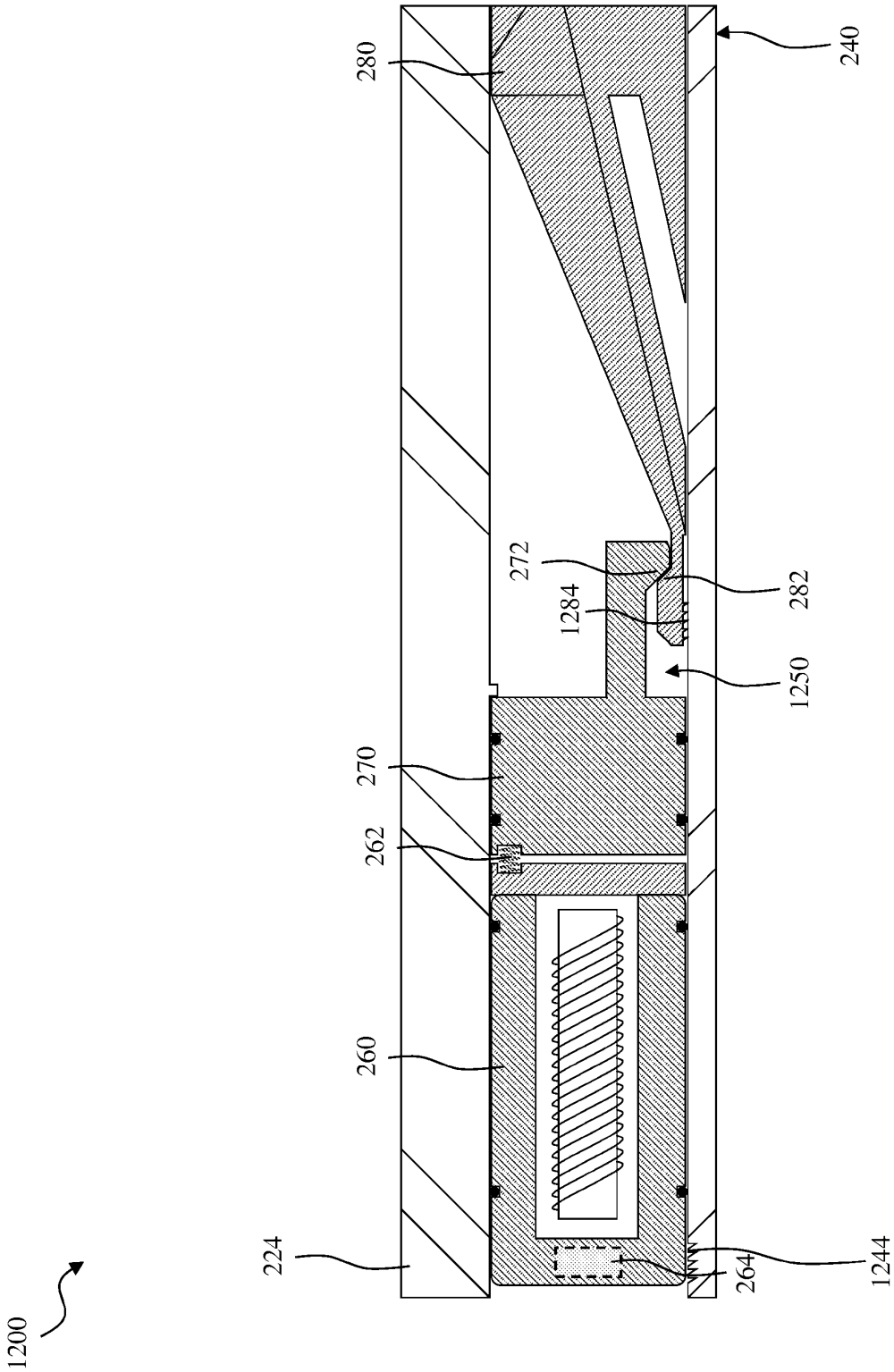

FIG. 12C

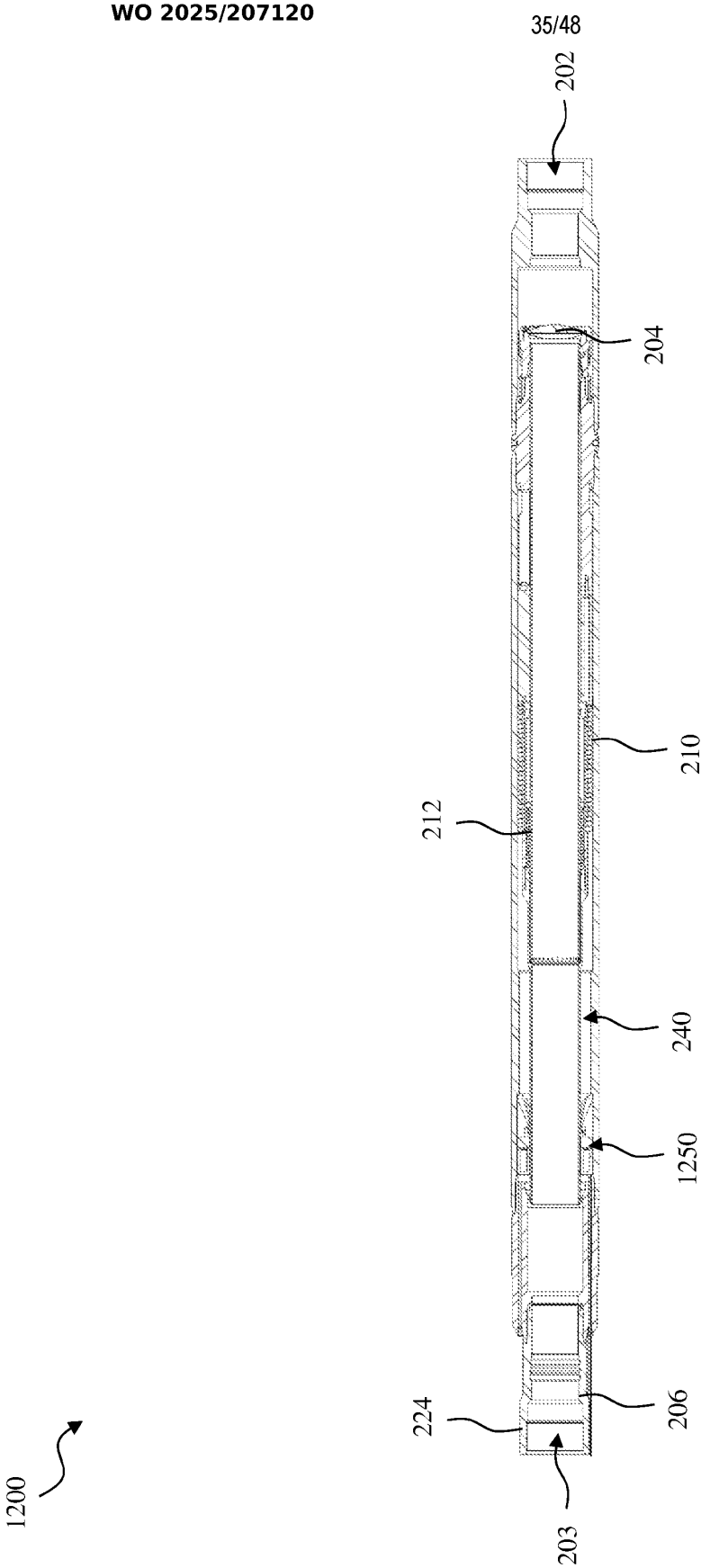

FIG. 13A

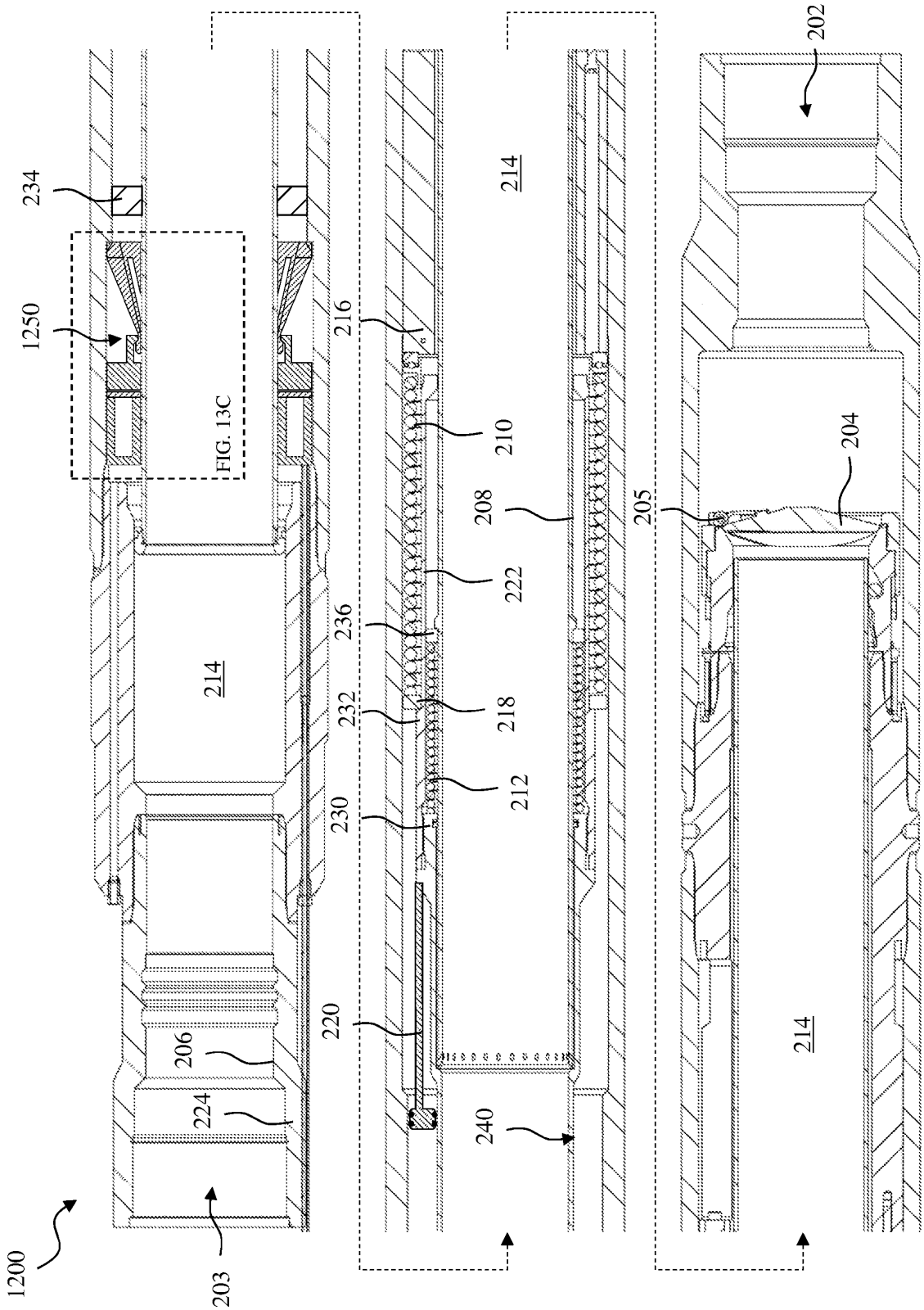
1200
203
224
206
234
1250
FIG. 13C
214
216
210
222
236
232
218
212
230
220
240
208
205
204
202
214
214

FIG. 13B

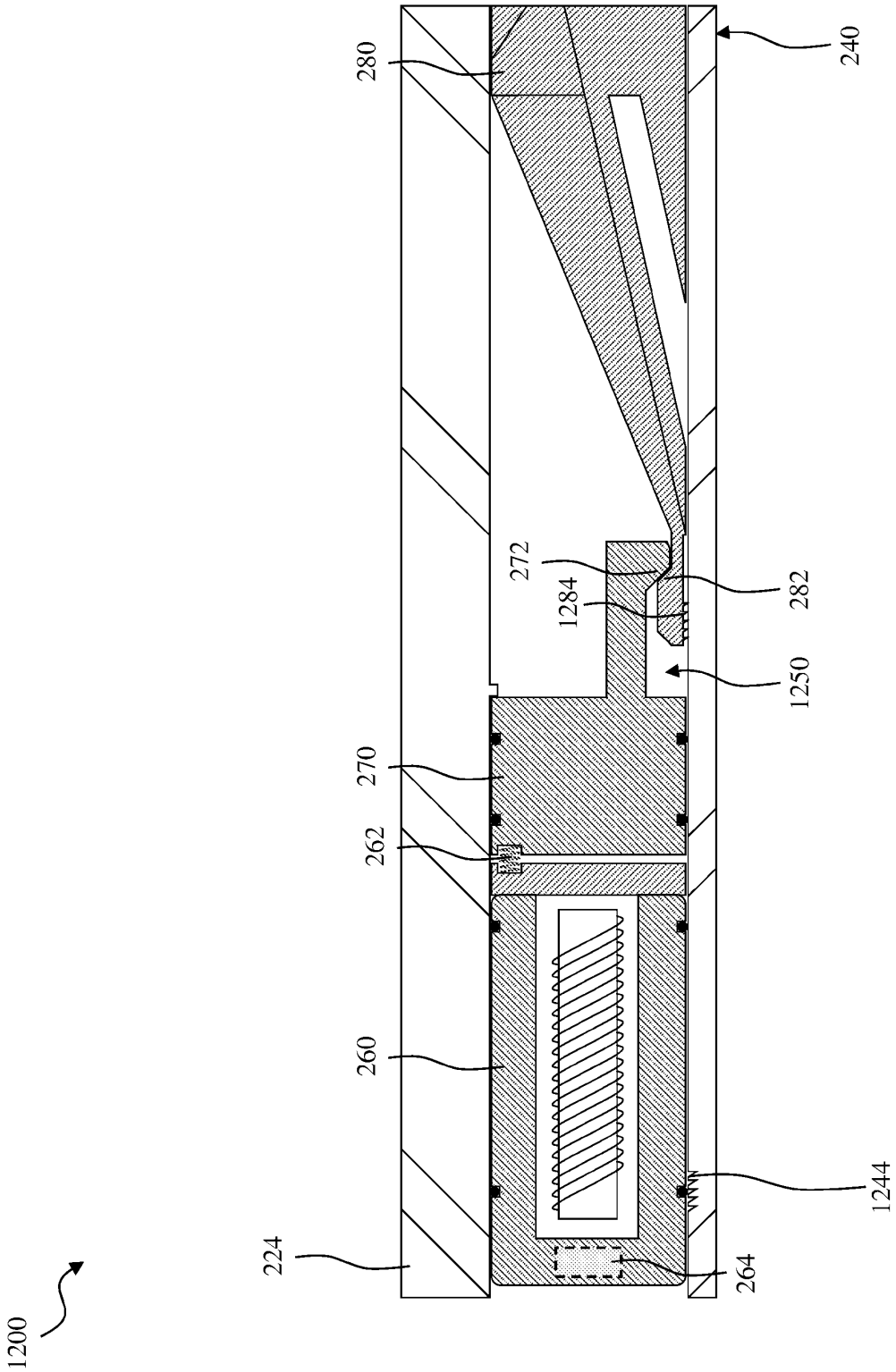

FIG. 13C

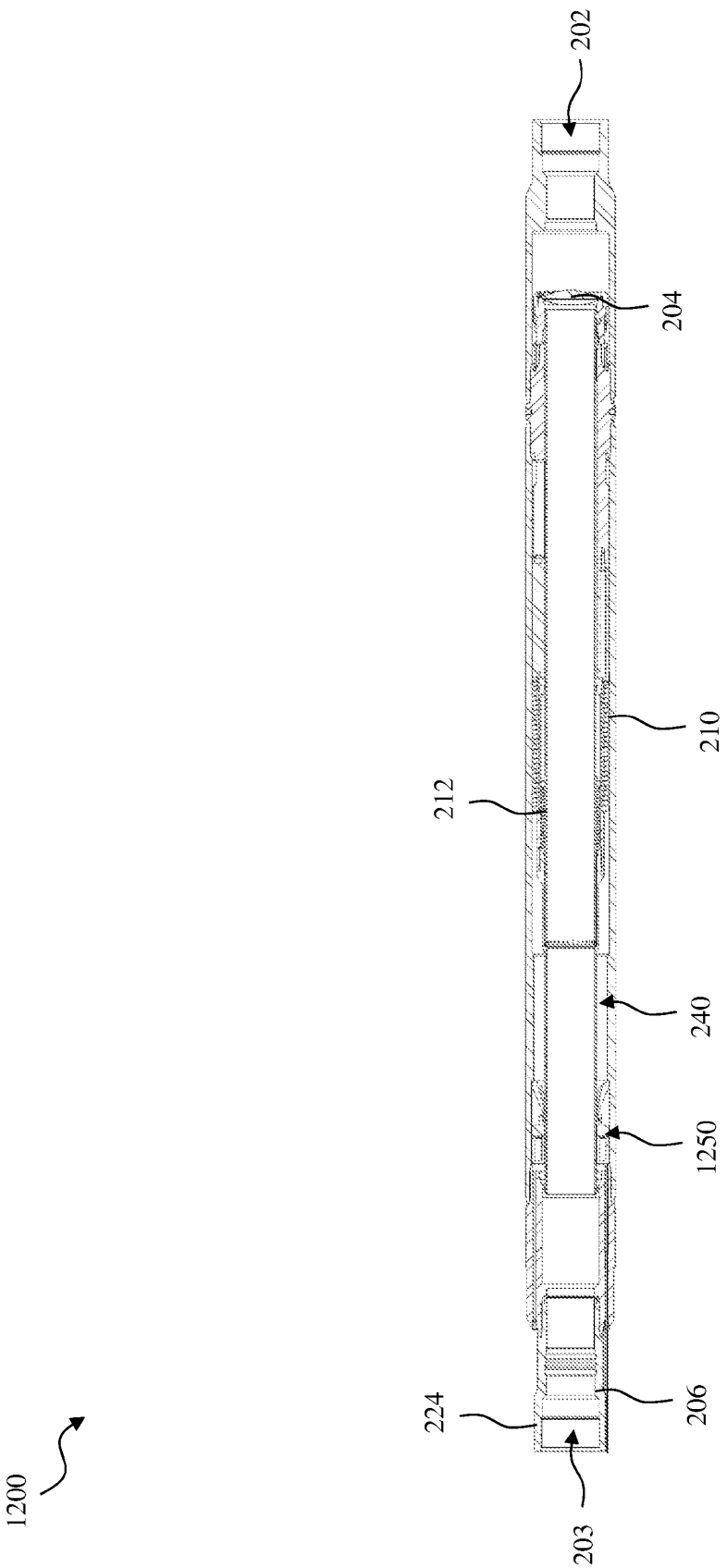

FIG. 14A

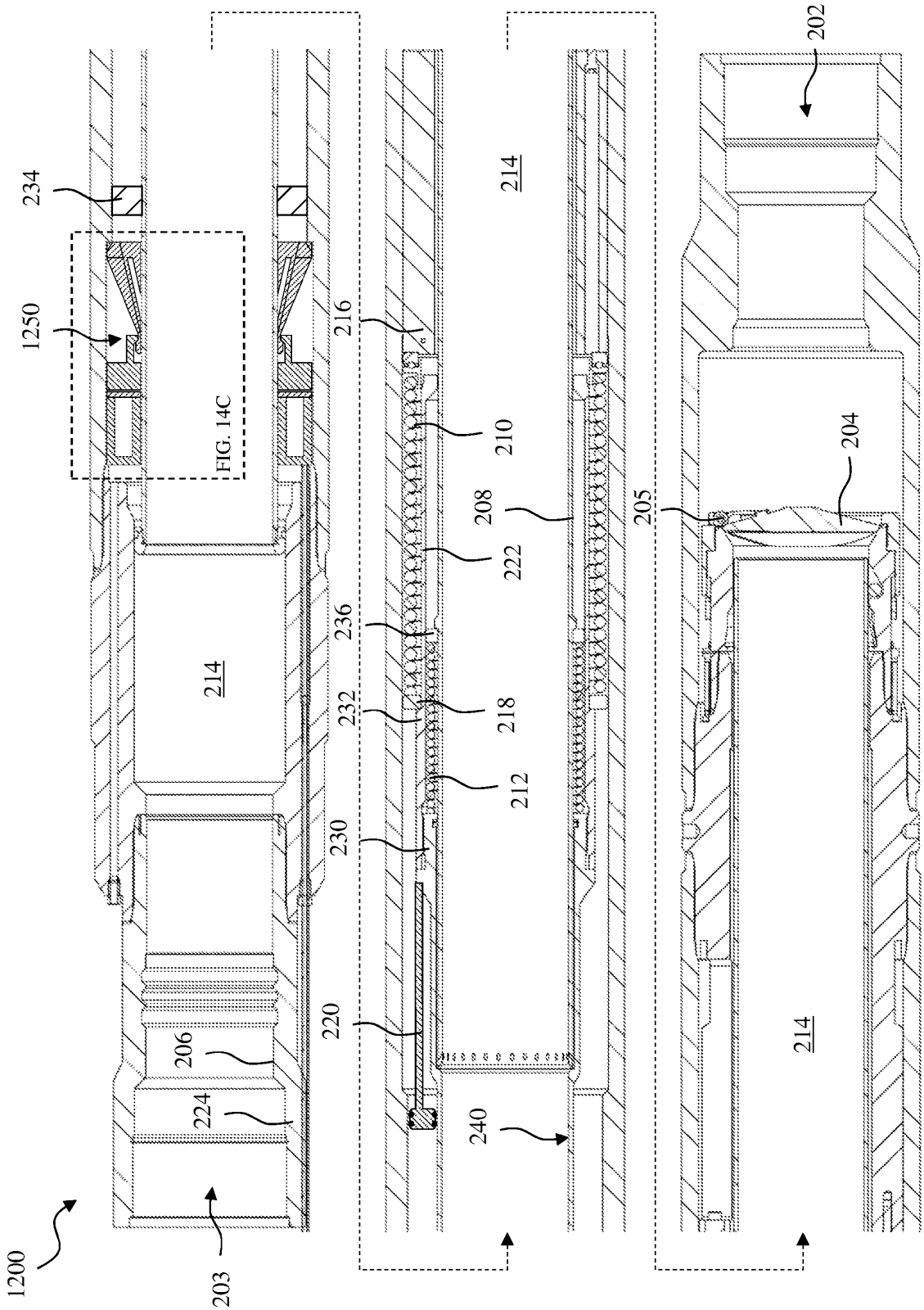
1200
203
224
206
234
1250
FIG. 14C
214
216
210
222
236
232
218
212
230
220
240
208
205
204
202
214
214

FIG. 14B

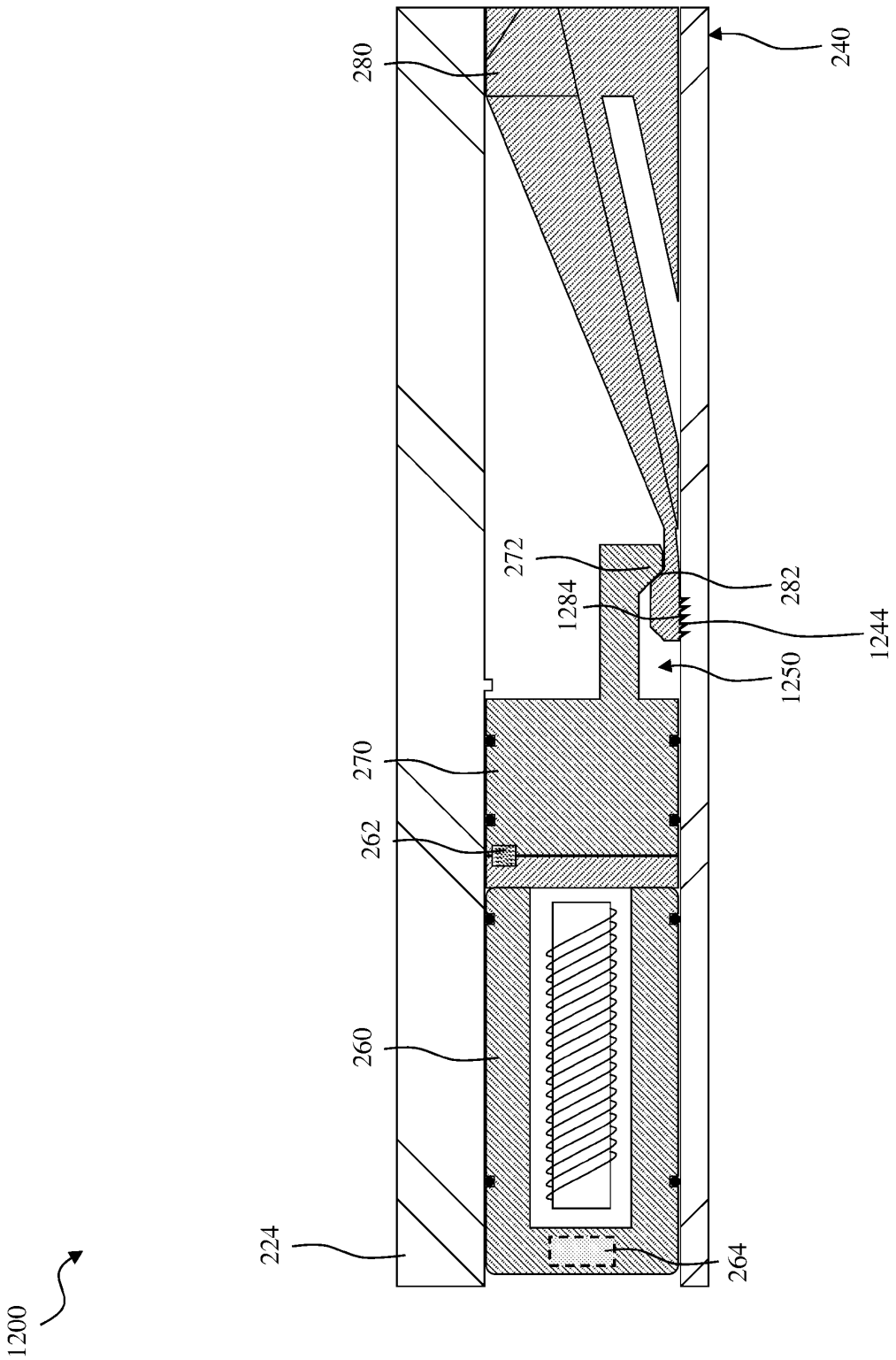

FIG. 14C

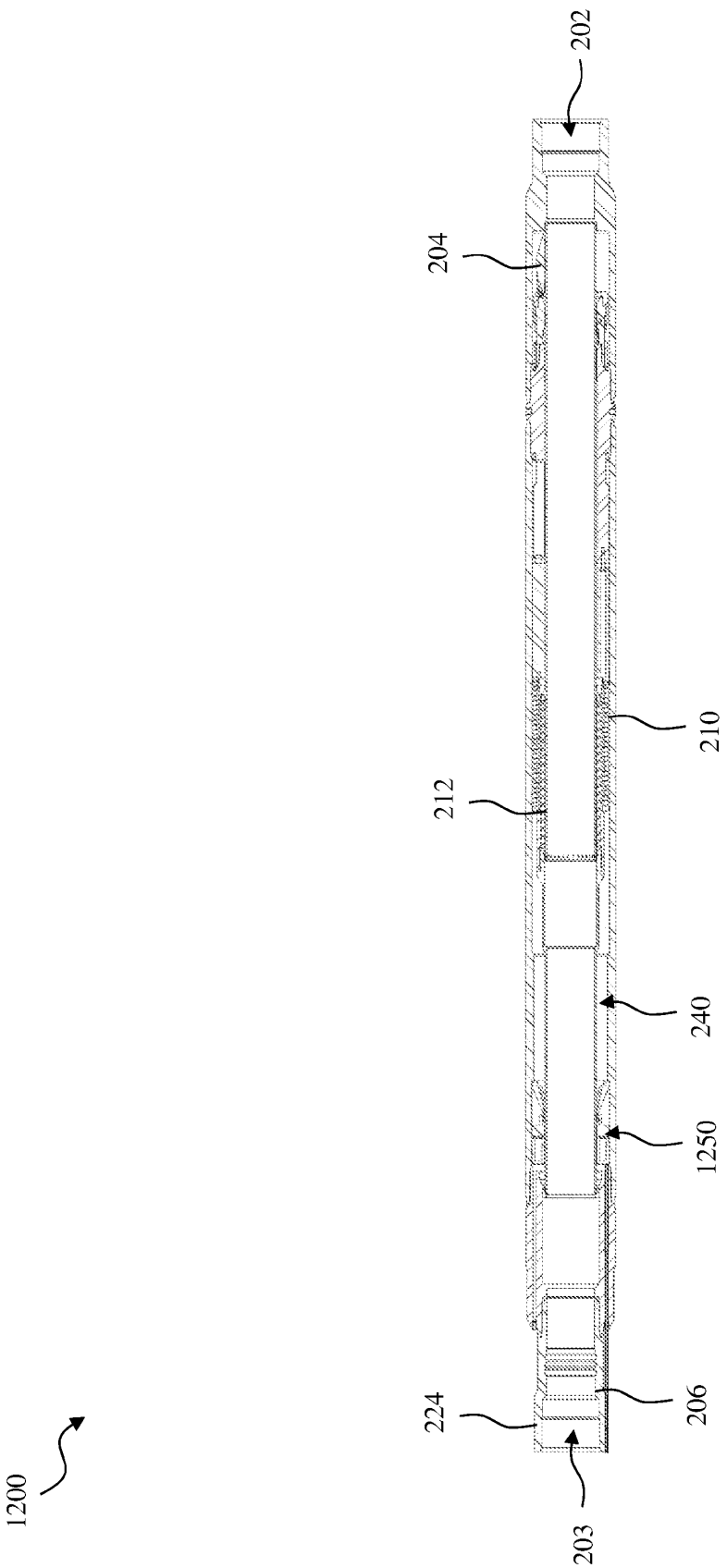

FIG. 15A

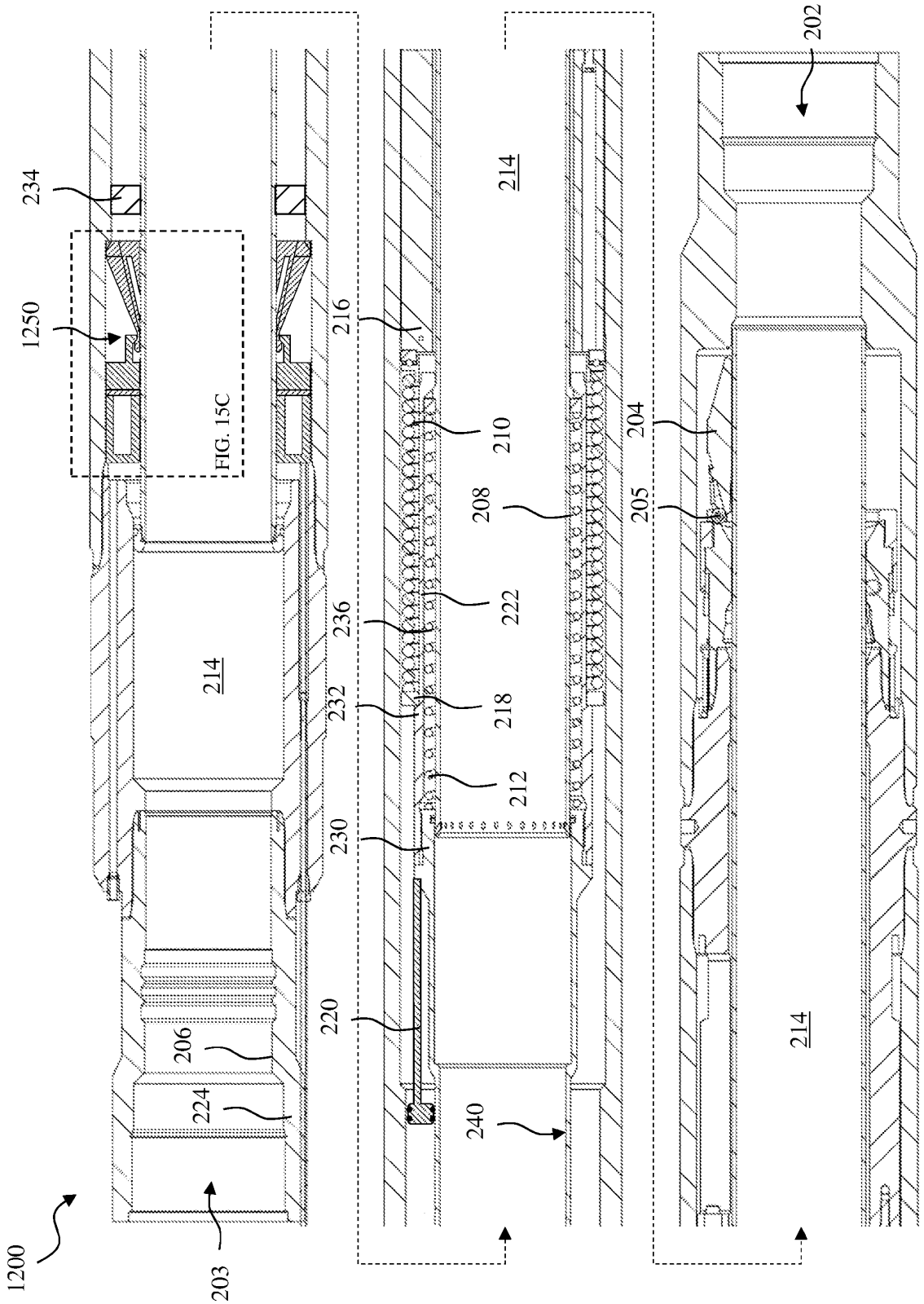
1200
203
224
206
234
1250
FIG. 15C
214
216
210
222
236
232
218
212
230
220
240
208
214
204
205
202
214

FIG. 15B

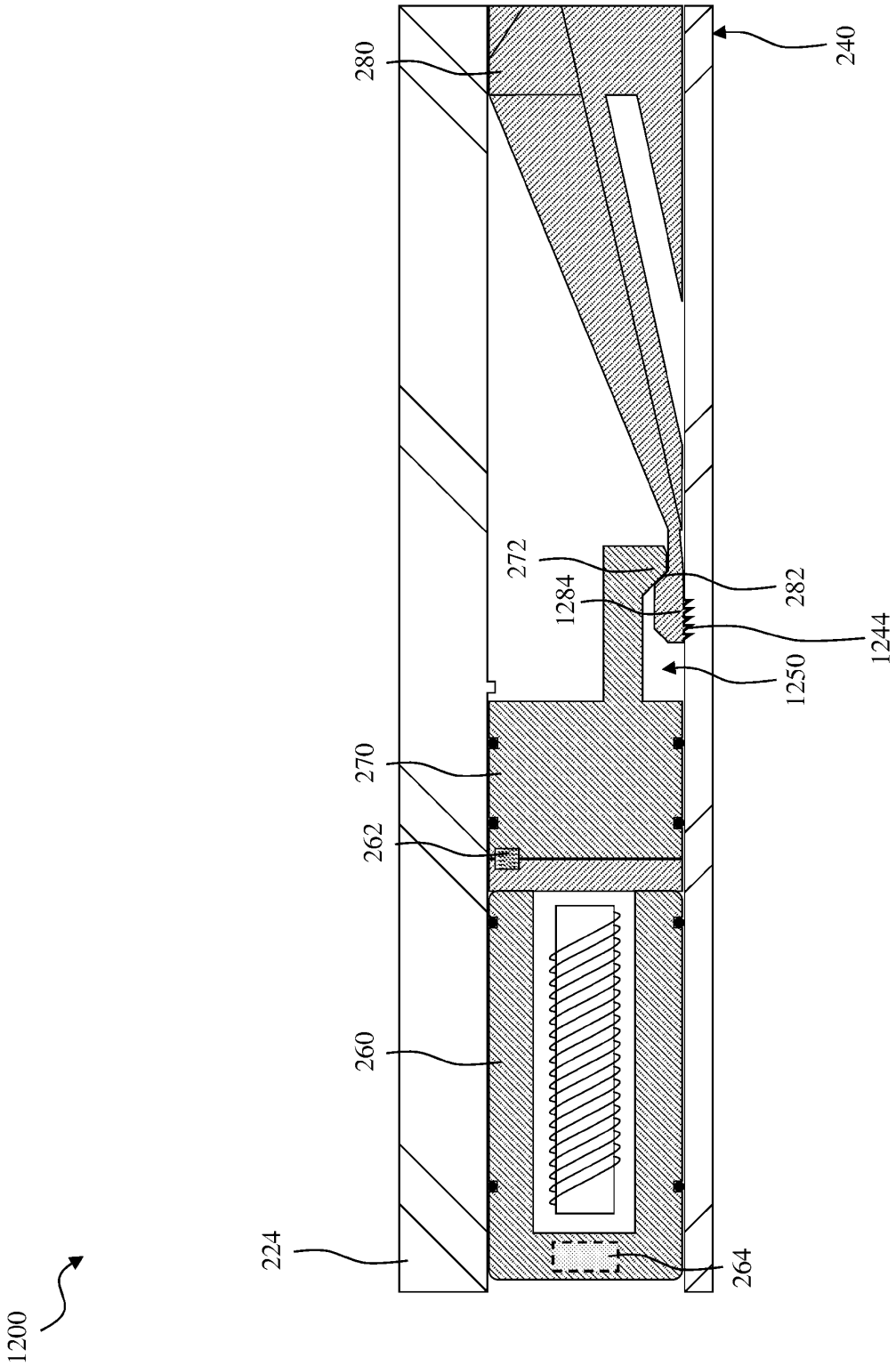

FIG. 15C

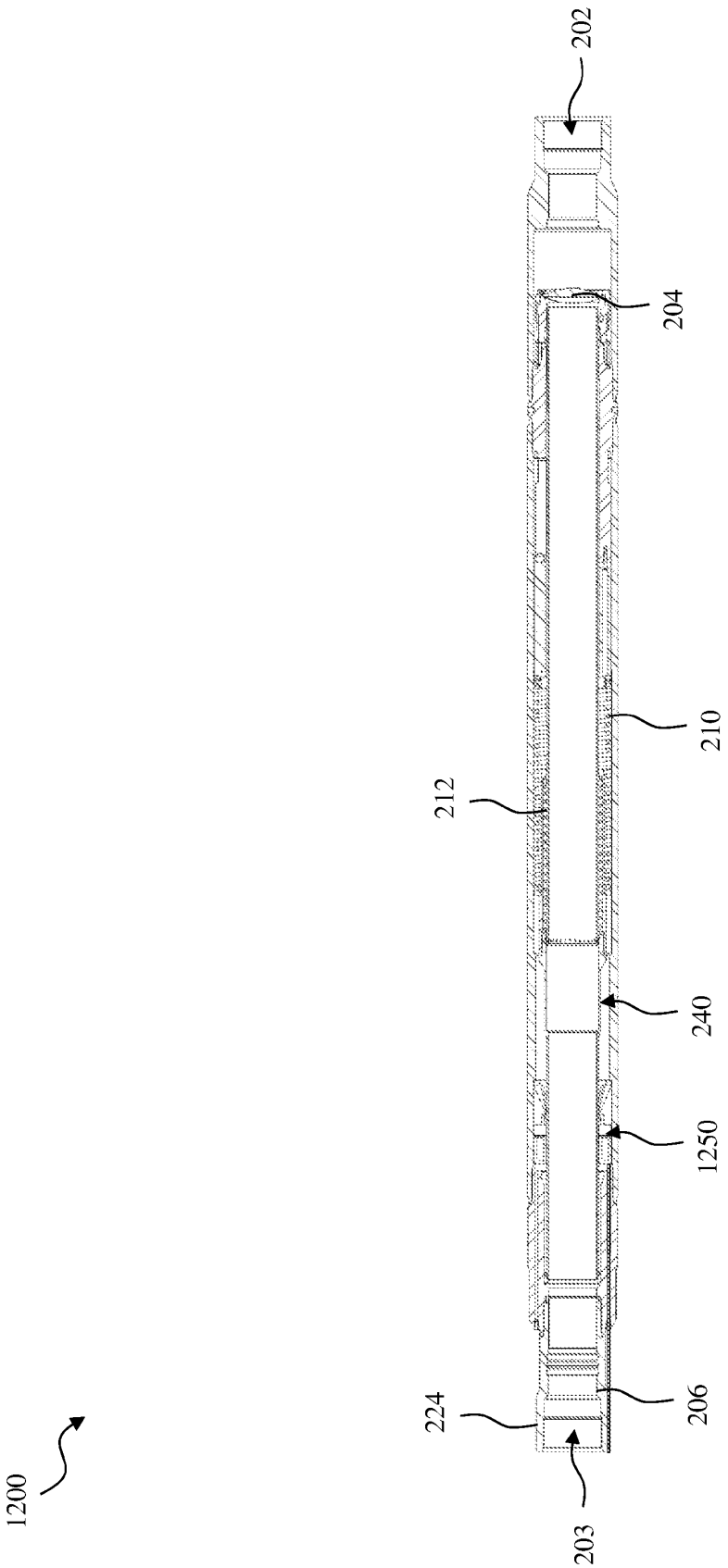

FIG. 16A

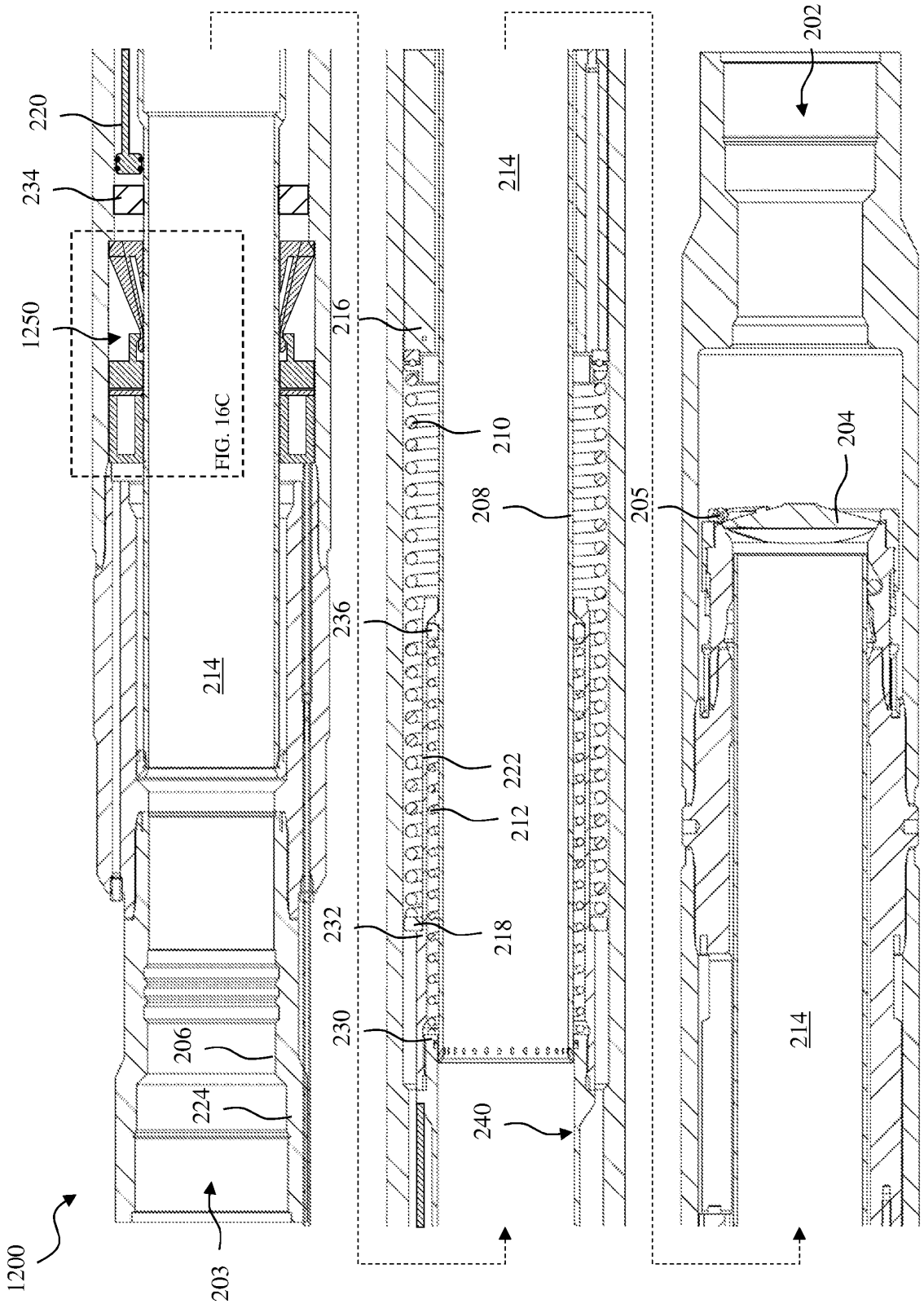
1200
203
224
206
230
232
218
212
222
236
214
216
210
208
205
240
214
202
204
214
220
234
1250
FIG. 16C

FIG. 16B

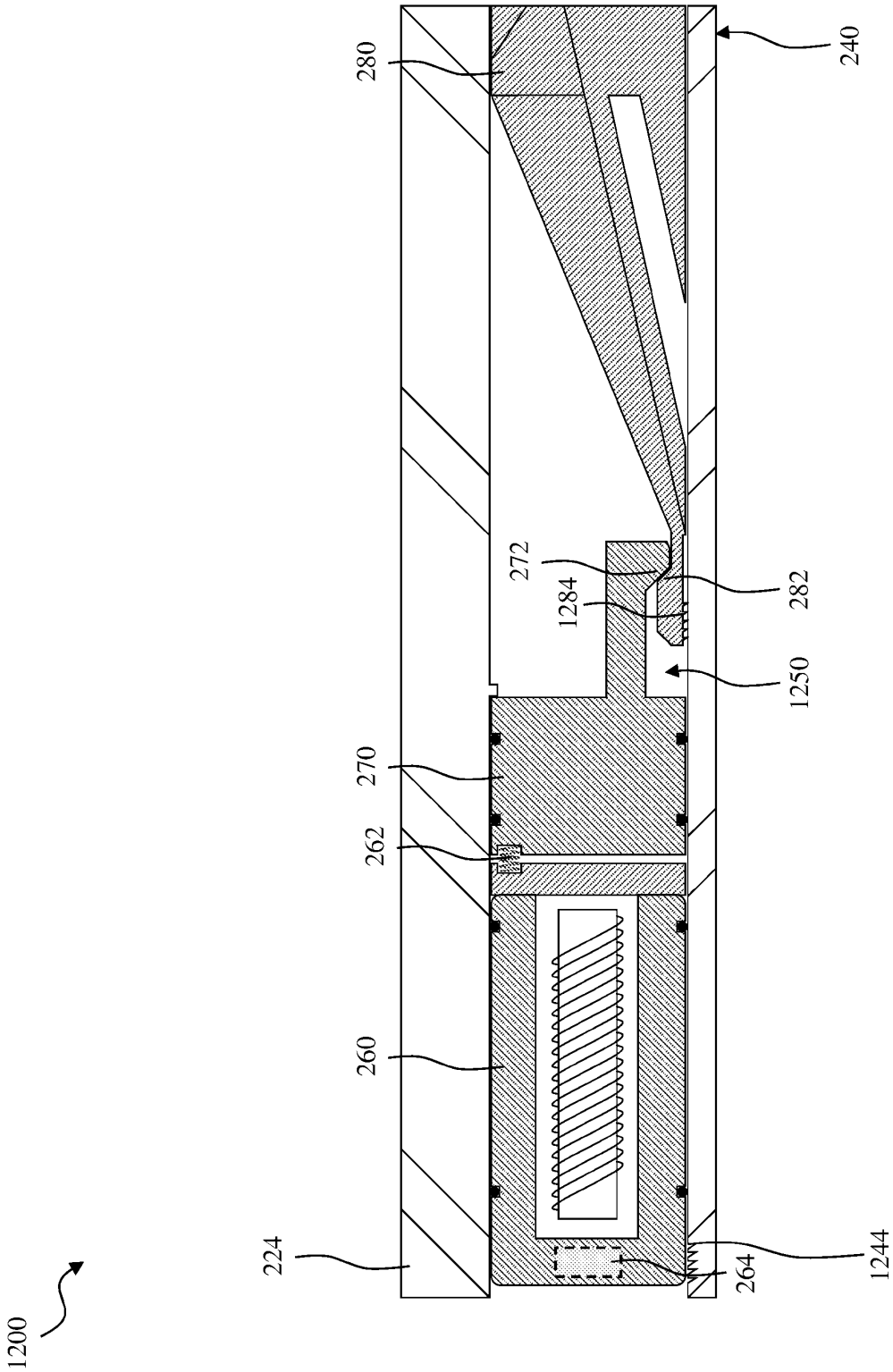

FIG. 16C

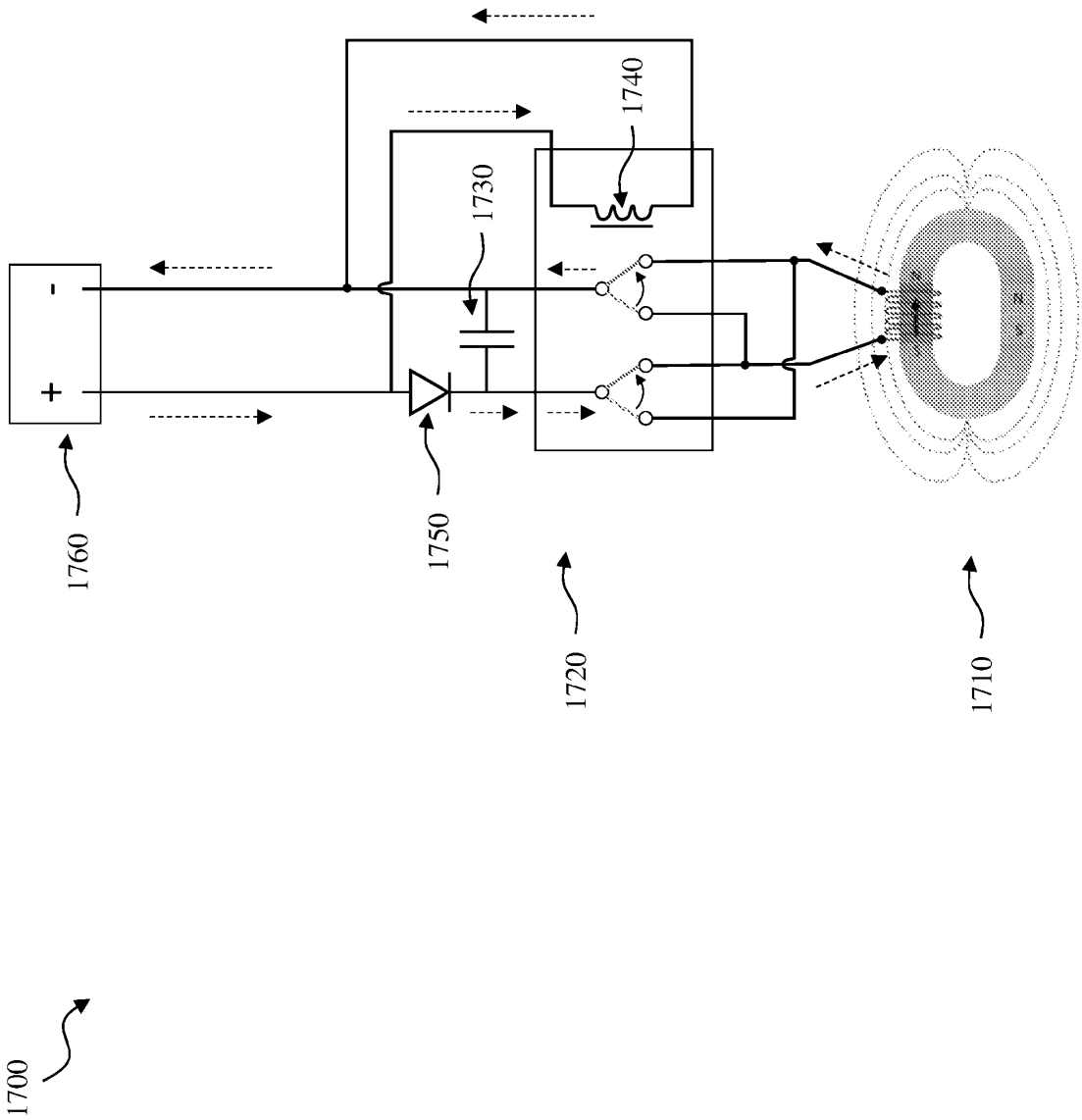

FIG. 17A

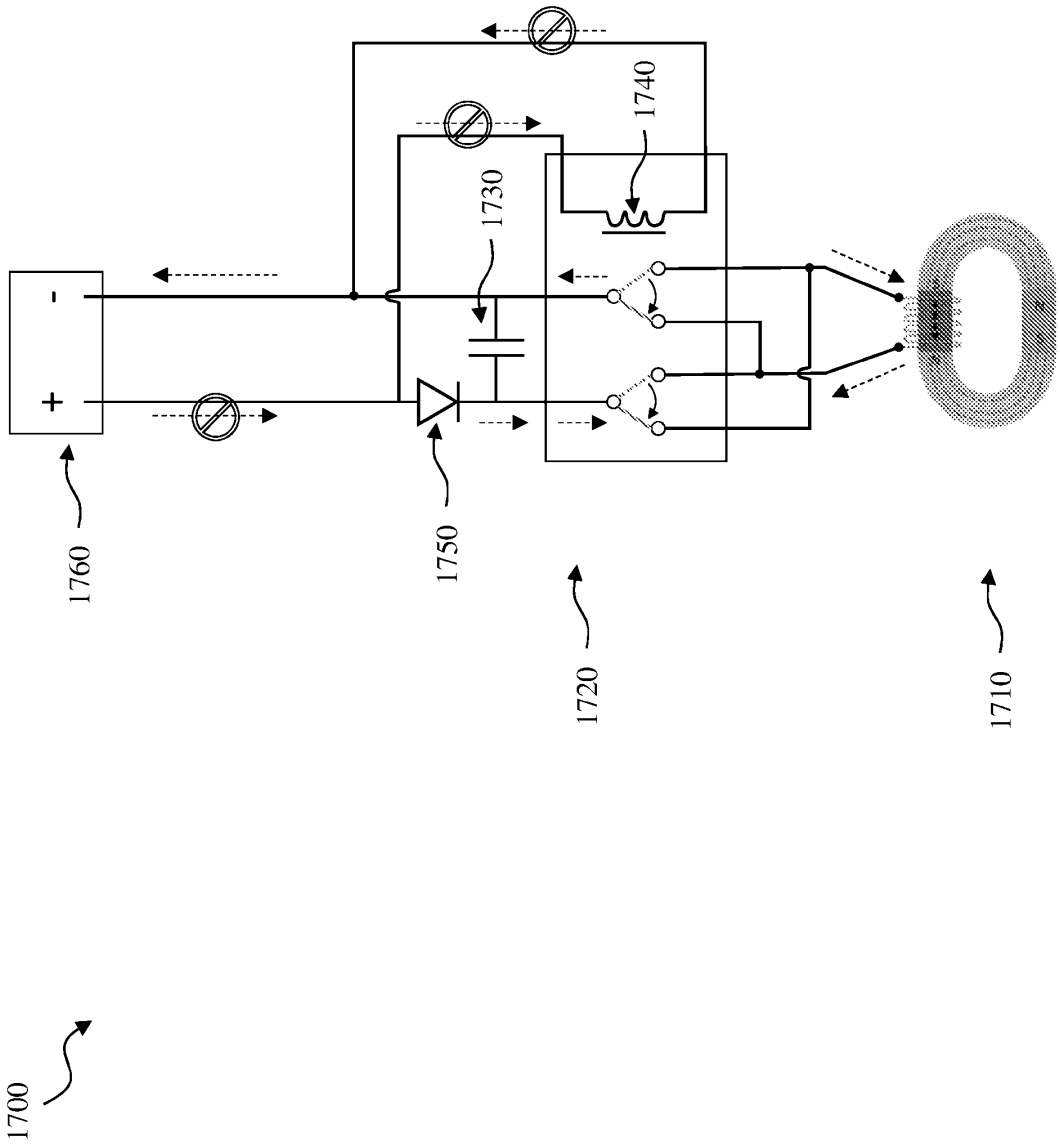

FIG. 17B