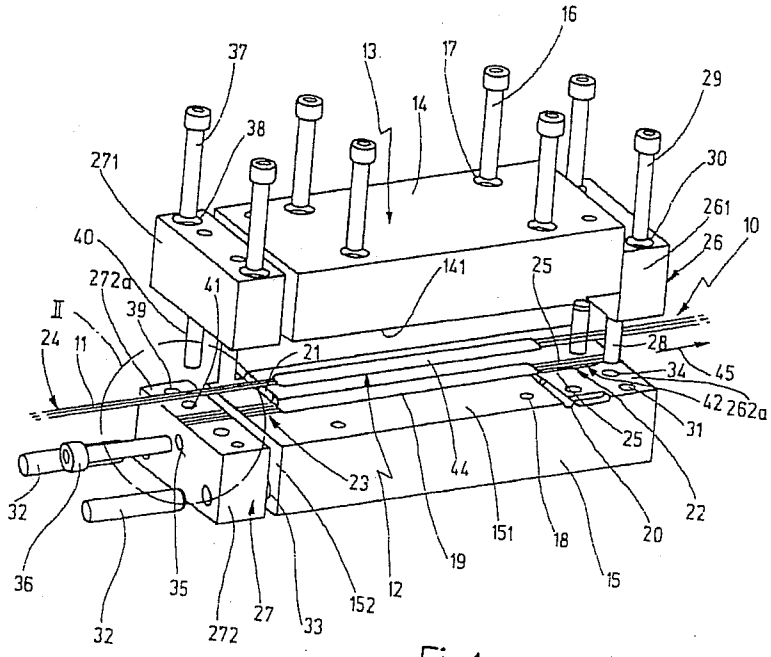
16
37
13
17
29
14
38
30
271
261
10
26
40
141
25
272a
41
II
39
24
11
21
28
34
45
42
262a
31
25
44
23
22
32
151
18
20
19
36
35
15
12
152
27
33
272
32

Fig.1

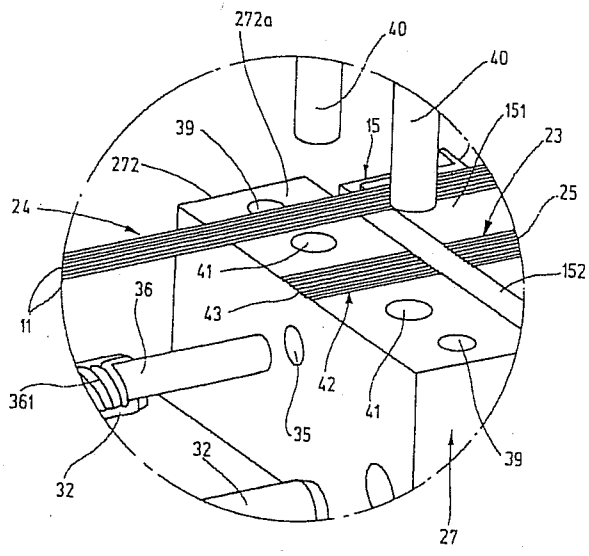
272a
40
40
151
23
39
15
272
24
25
41
152
36
43
11
42
361
41
35
39
32
32
27

Fig.2