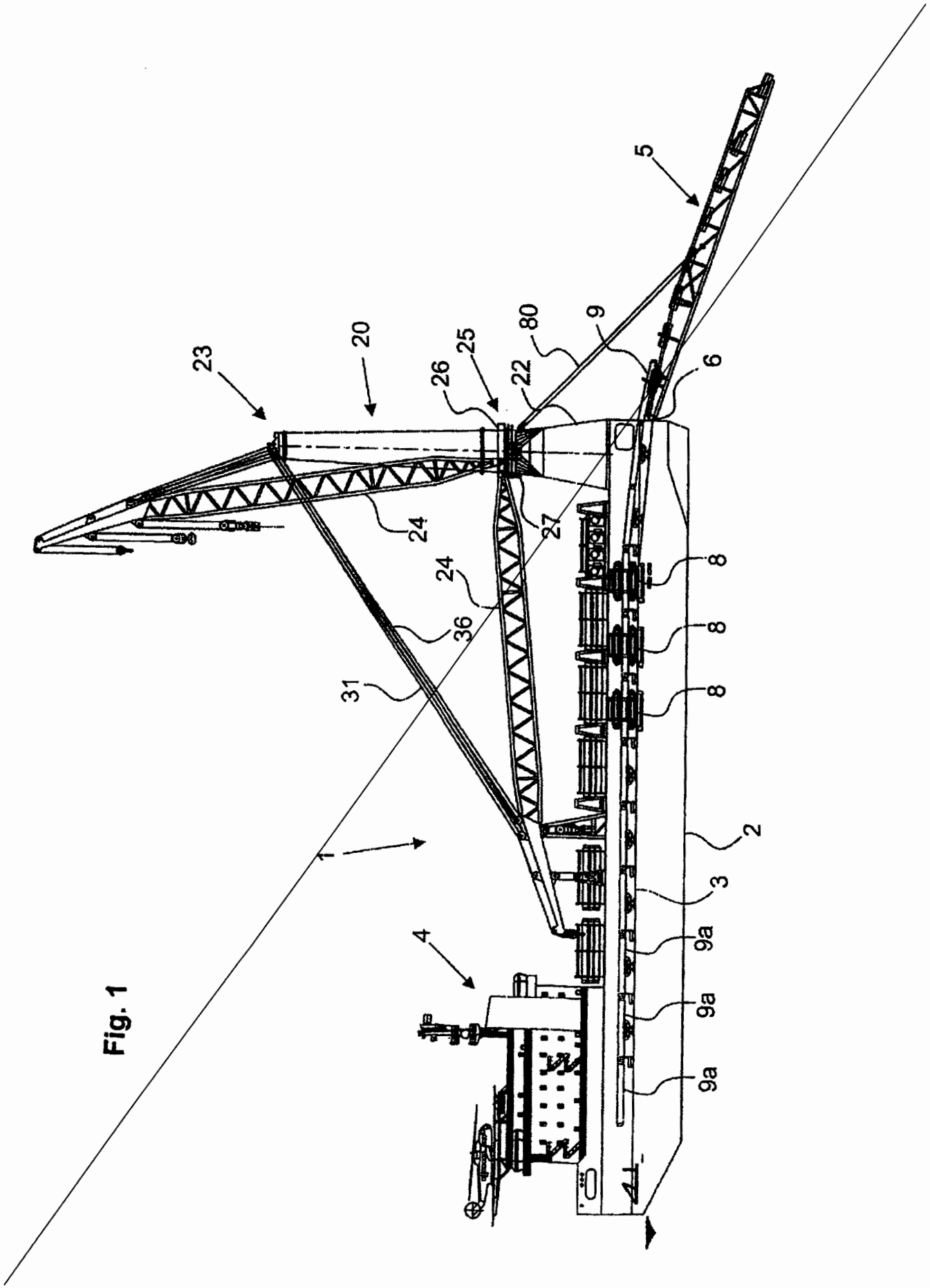

Fig. 1

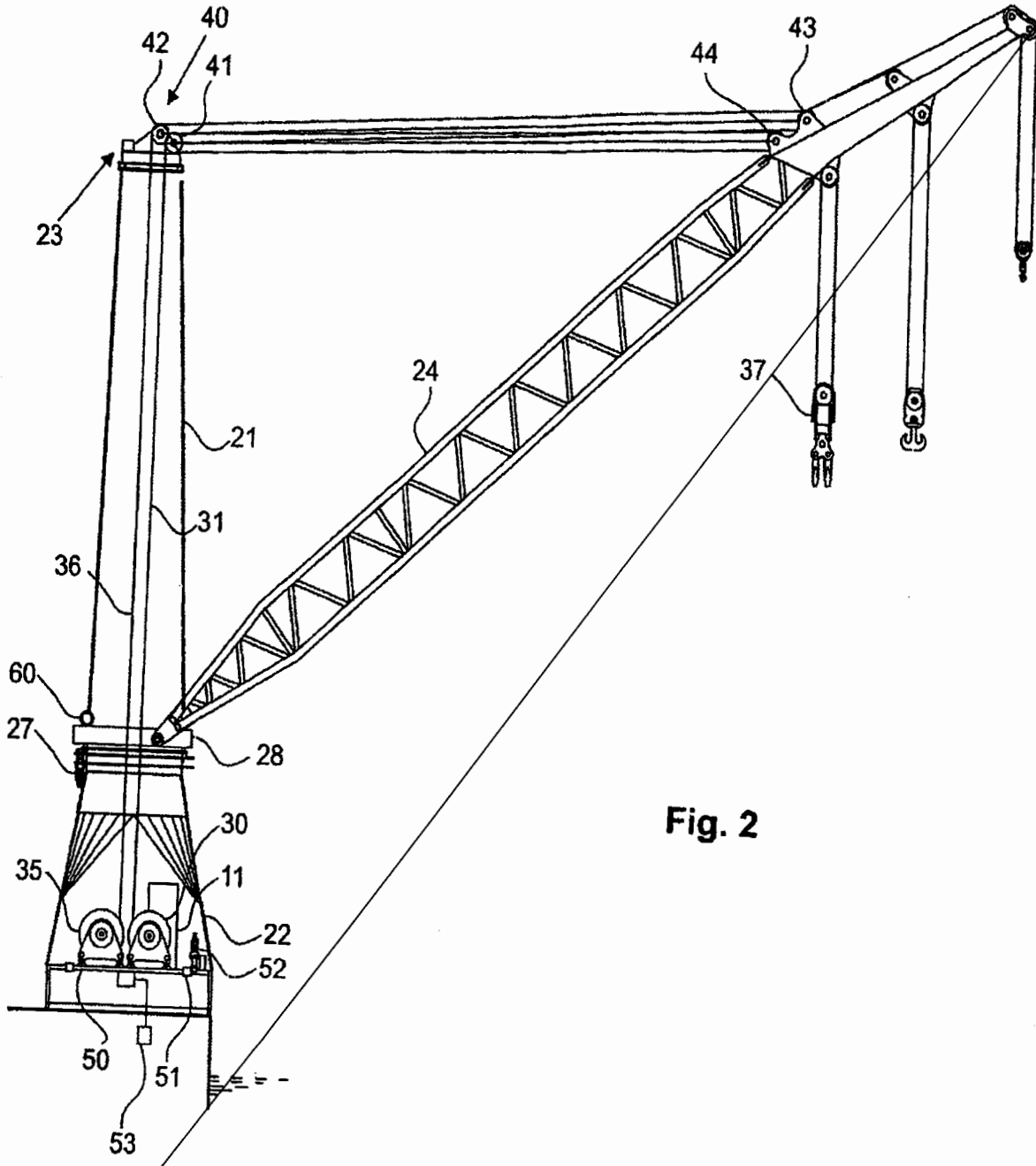

Fig. 2

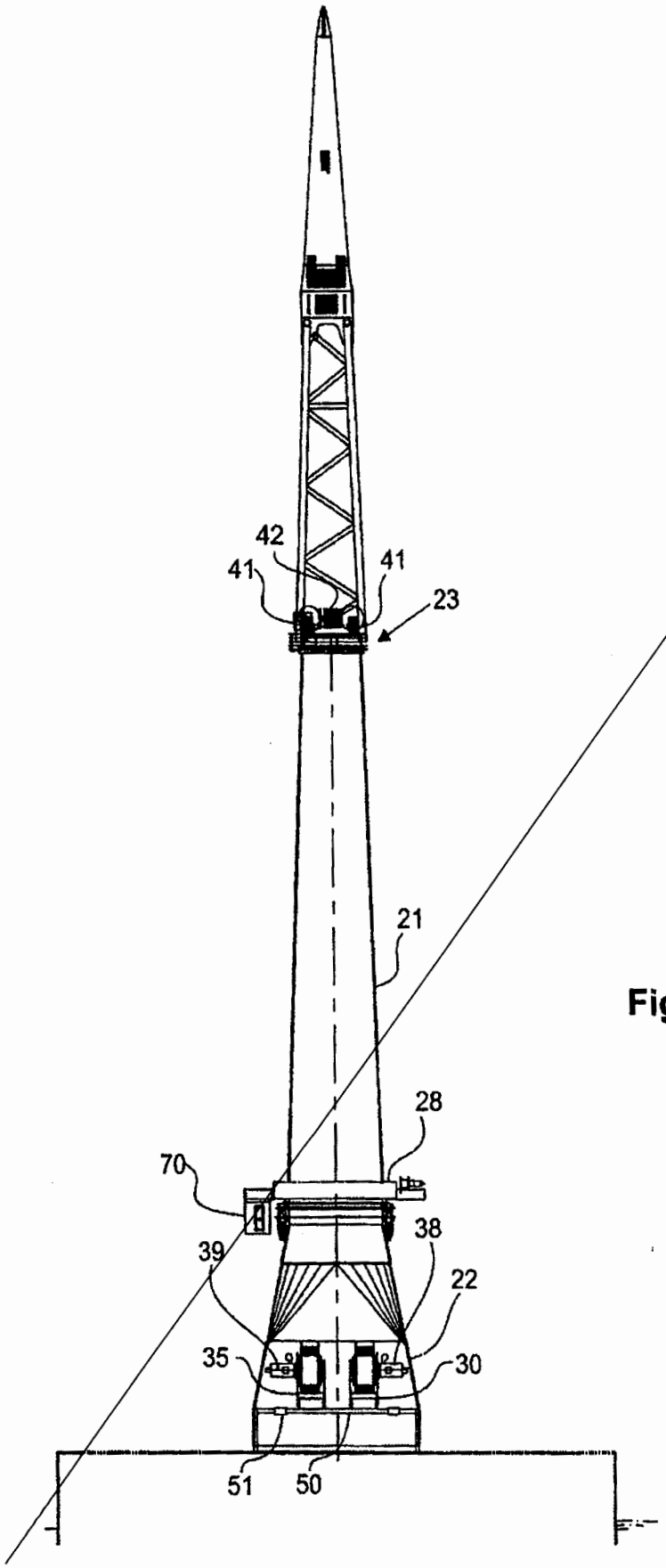

Fig. 3

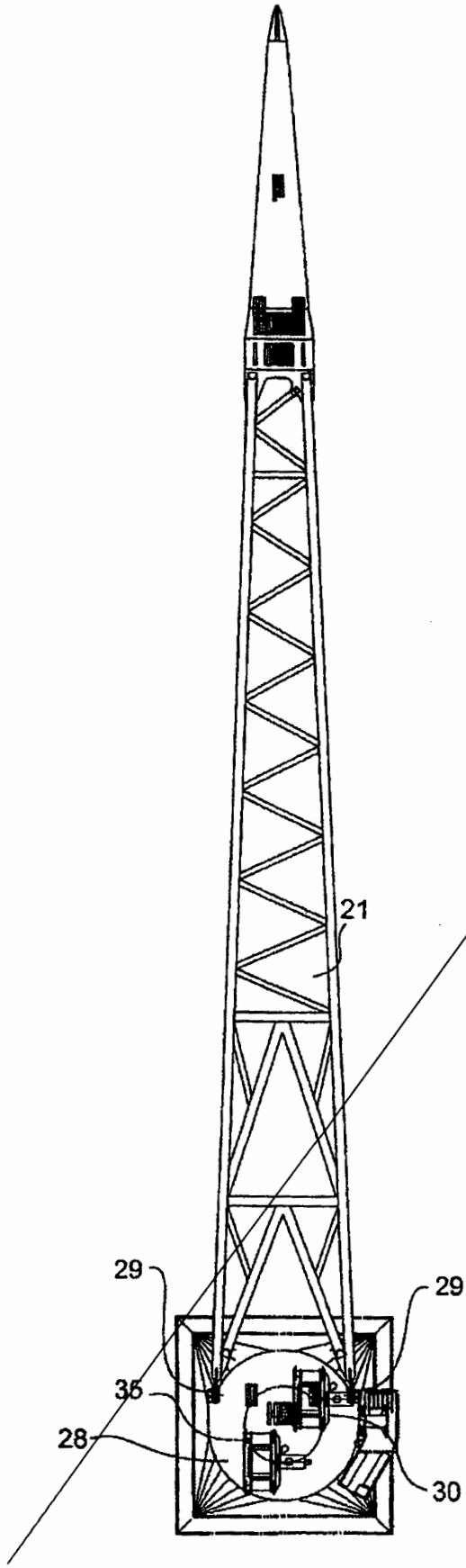

Fig. 4

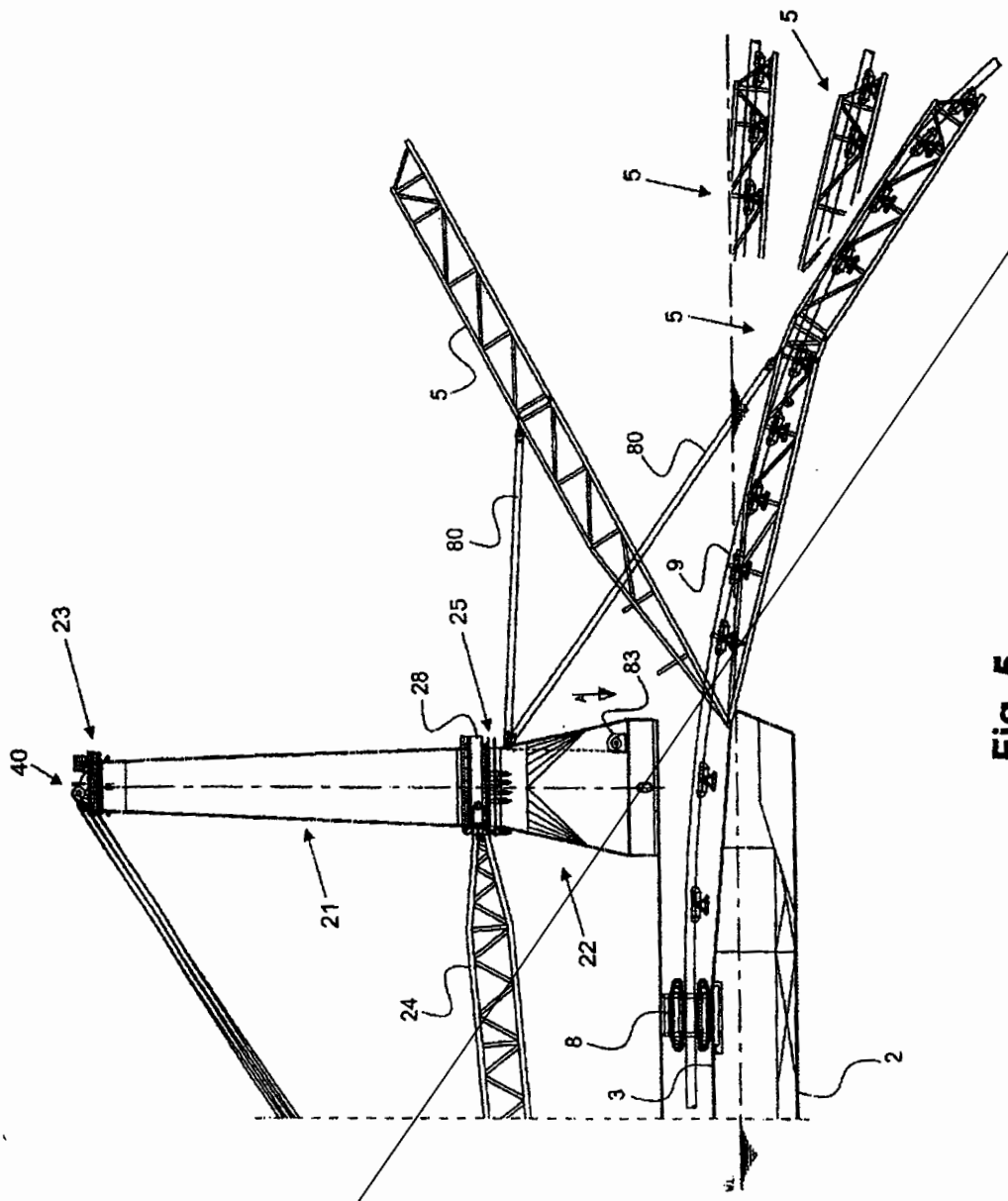

Fig. 5

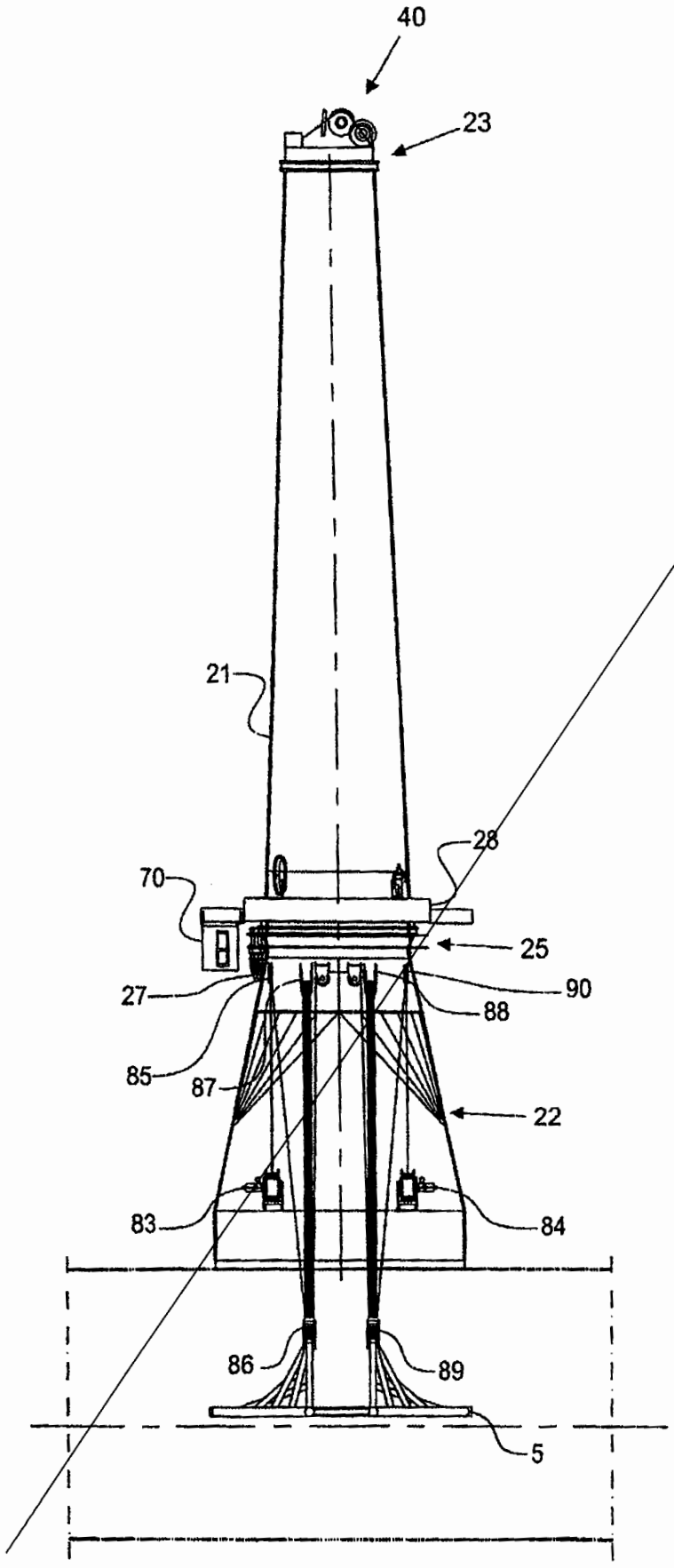

Fig. 6

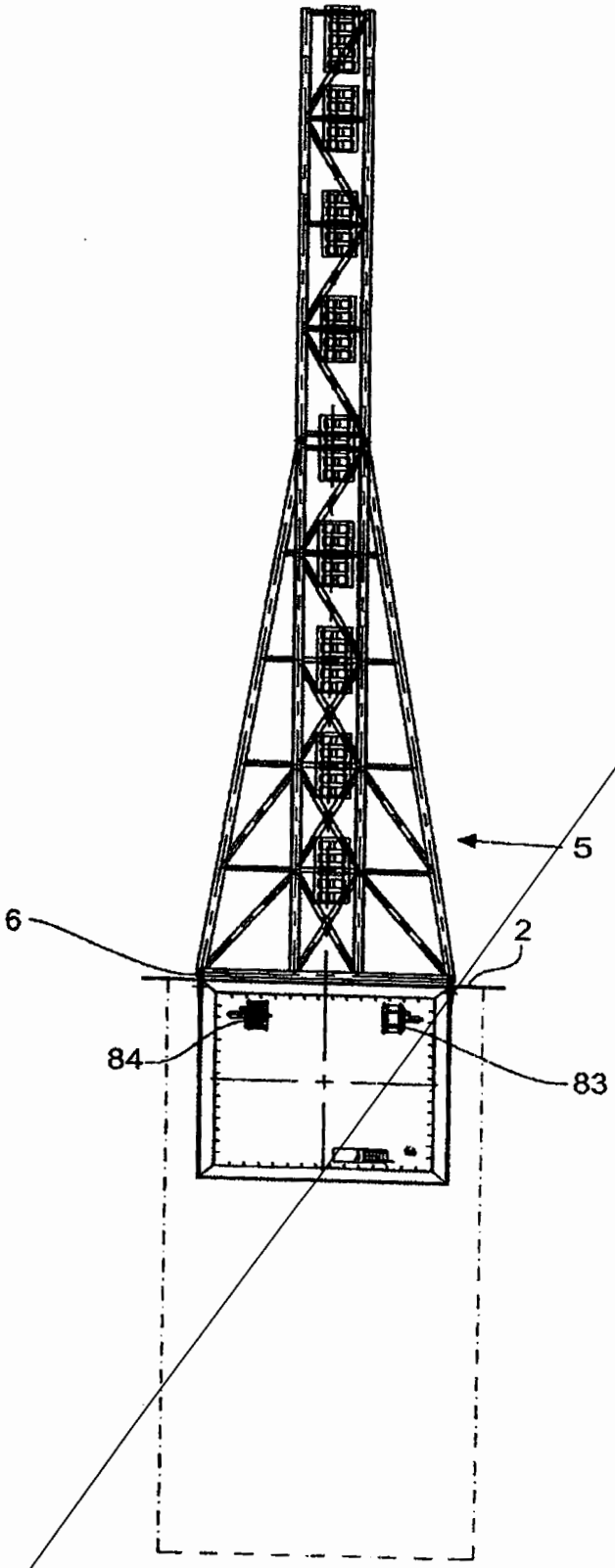

Fig. 7

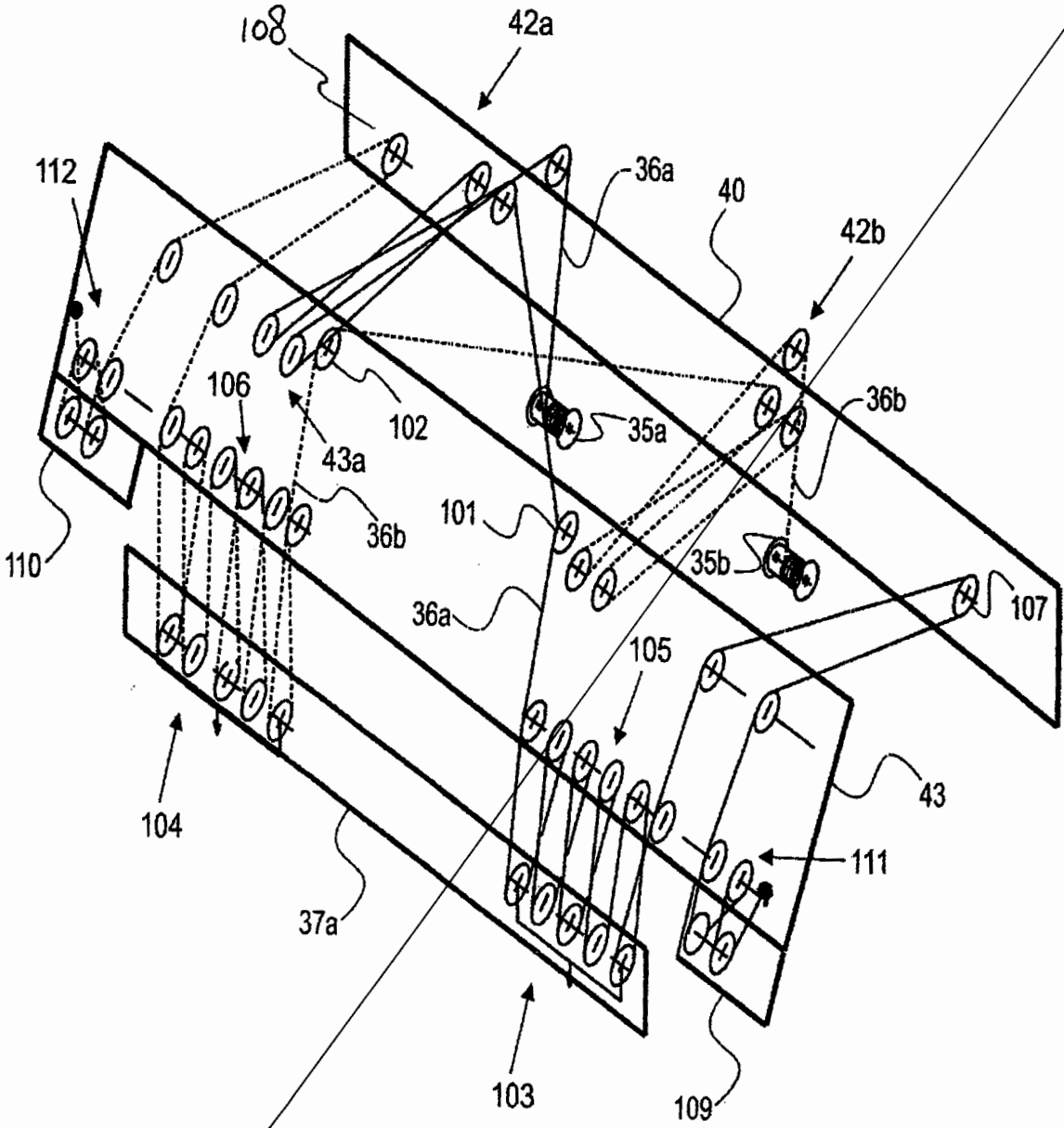
108
42a
112
36a
40
42b
106
102
35a
36b
43a
36b
101
110
35b
107
36a
105
43
104
111
37a
103
109

Fig. 8

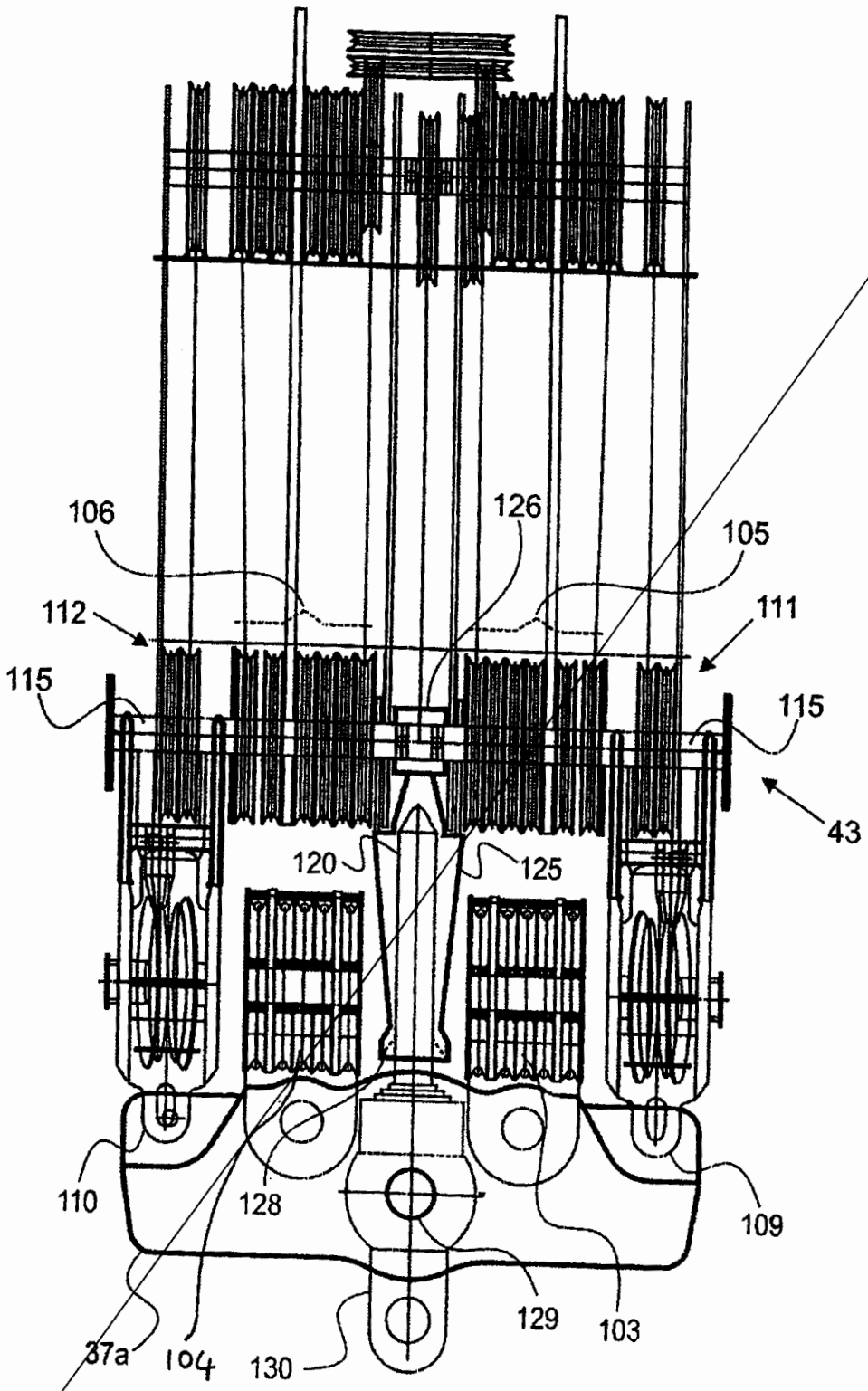
106
126
105
112
111
115
115
43
120
125
110
128
109
129
103
37a
104
130

Fig. 9

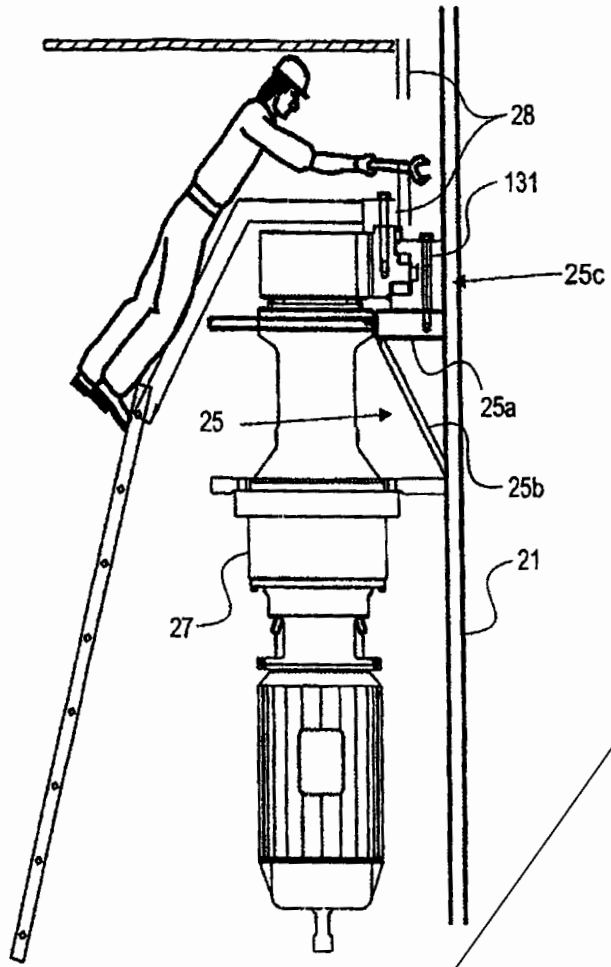

Fig. 10

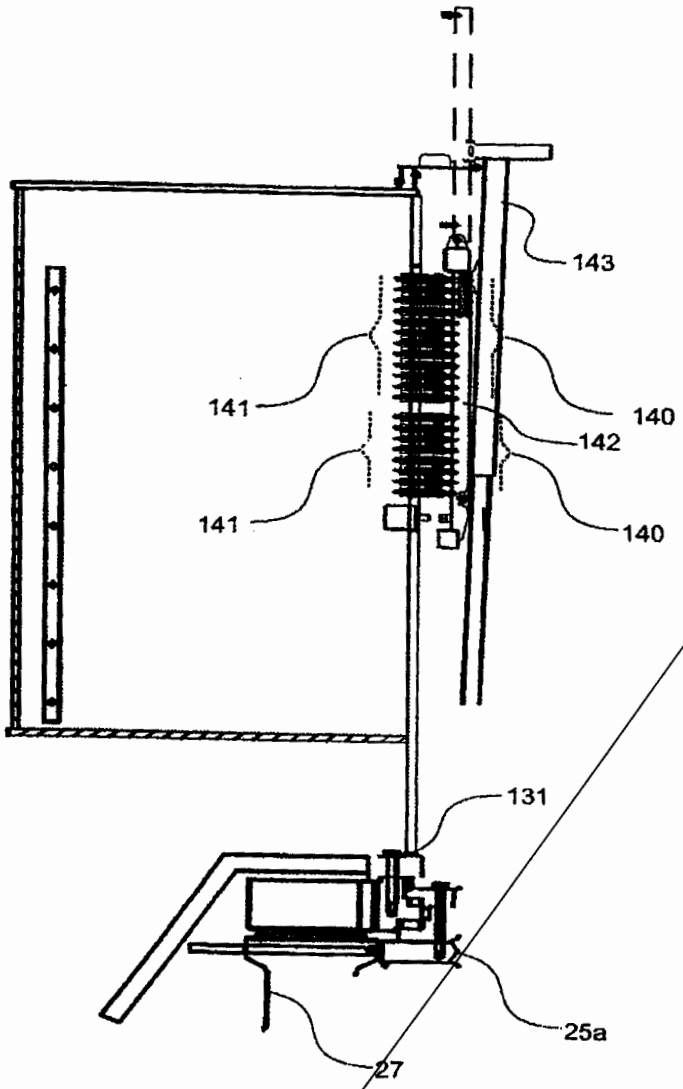

Fig. 11

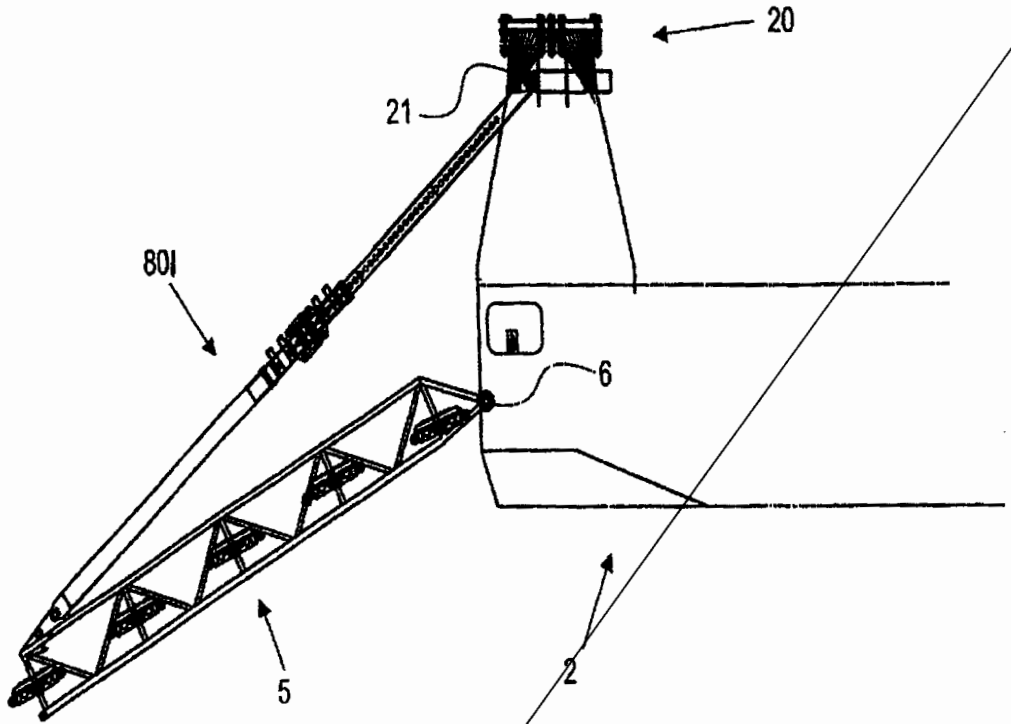

Fig. 12

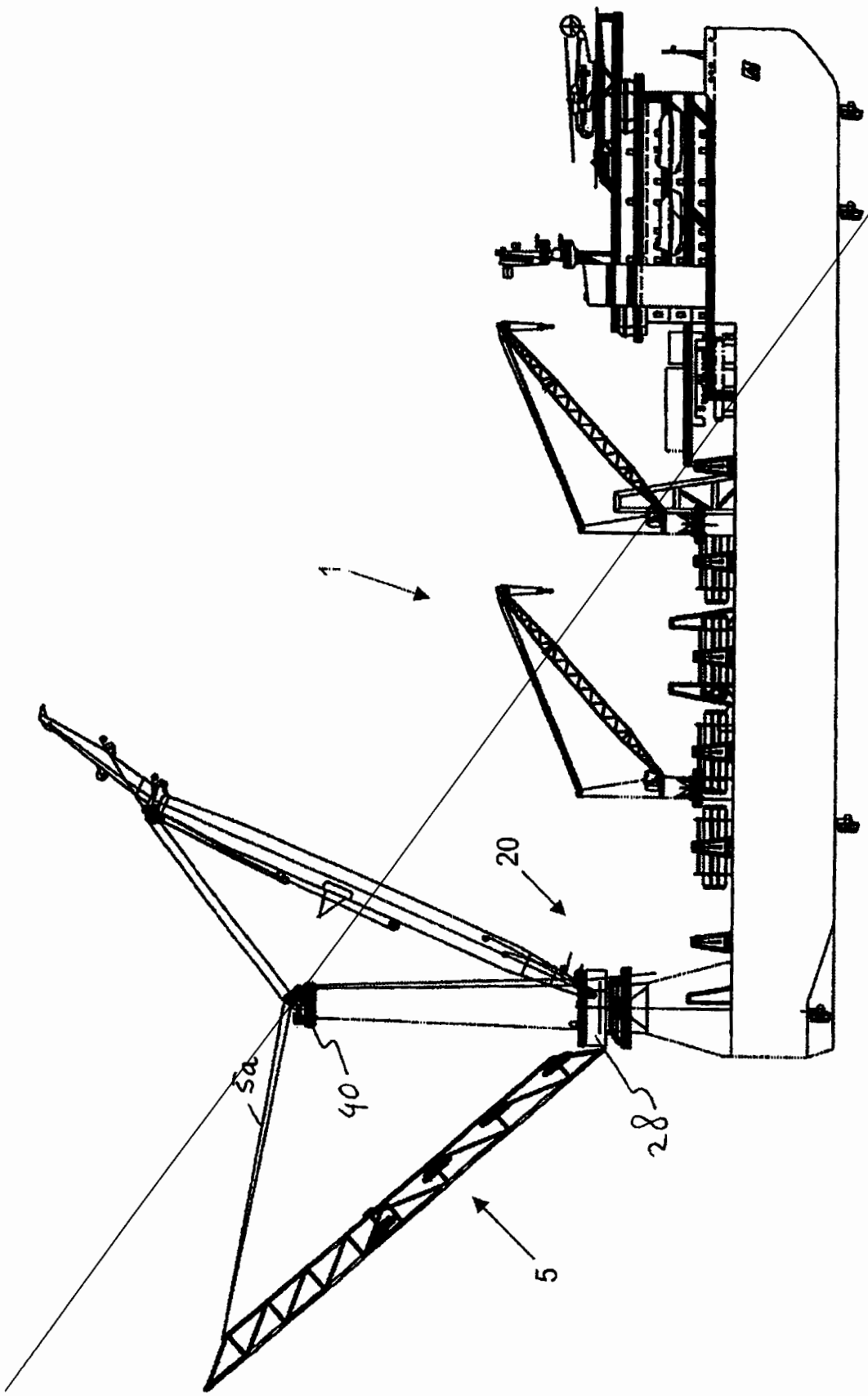

Fig. 13

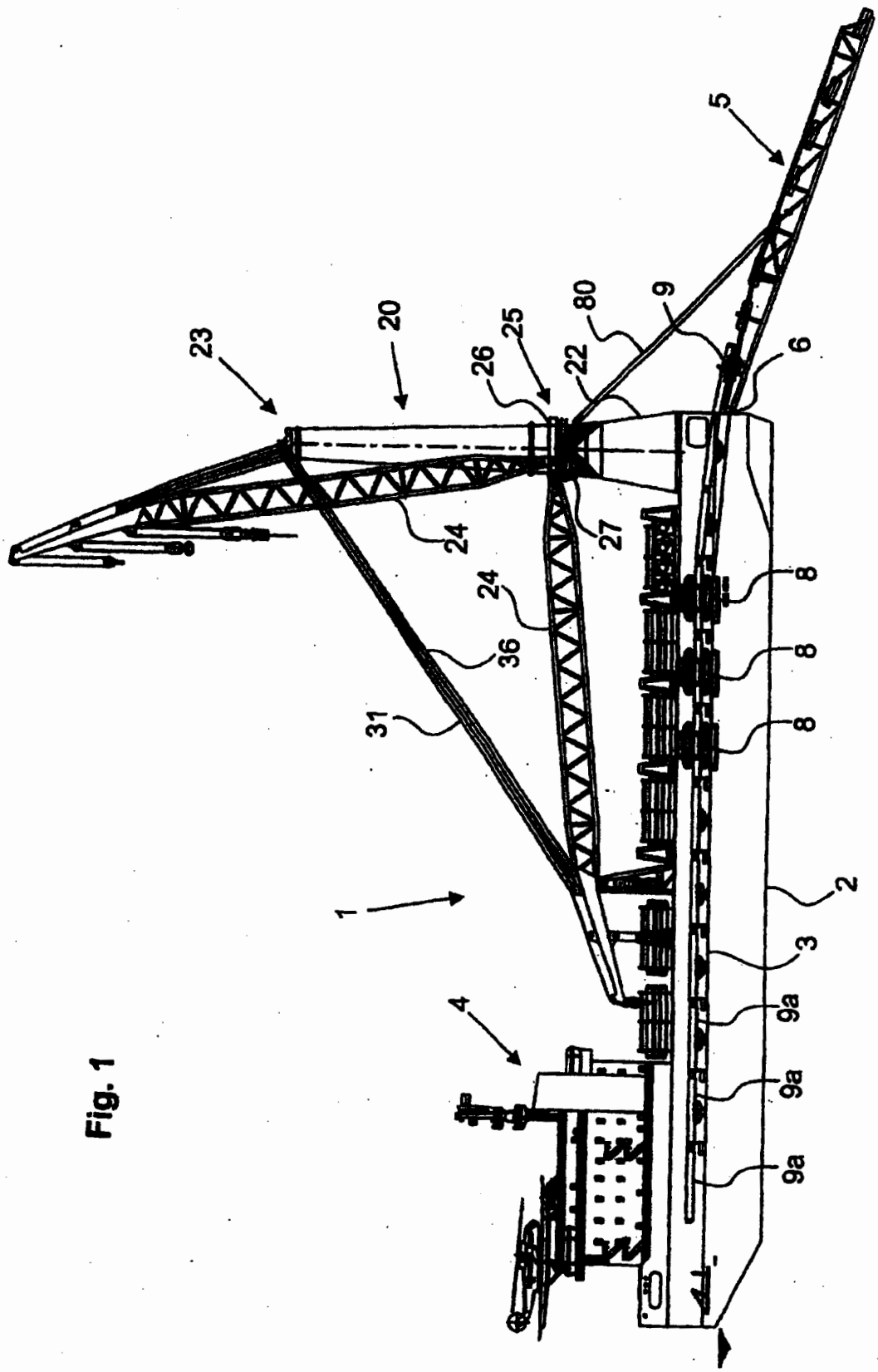

Fig. 1

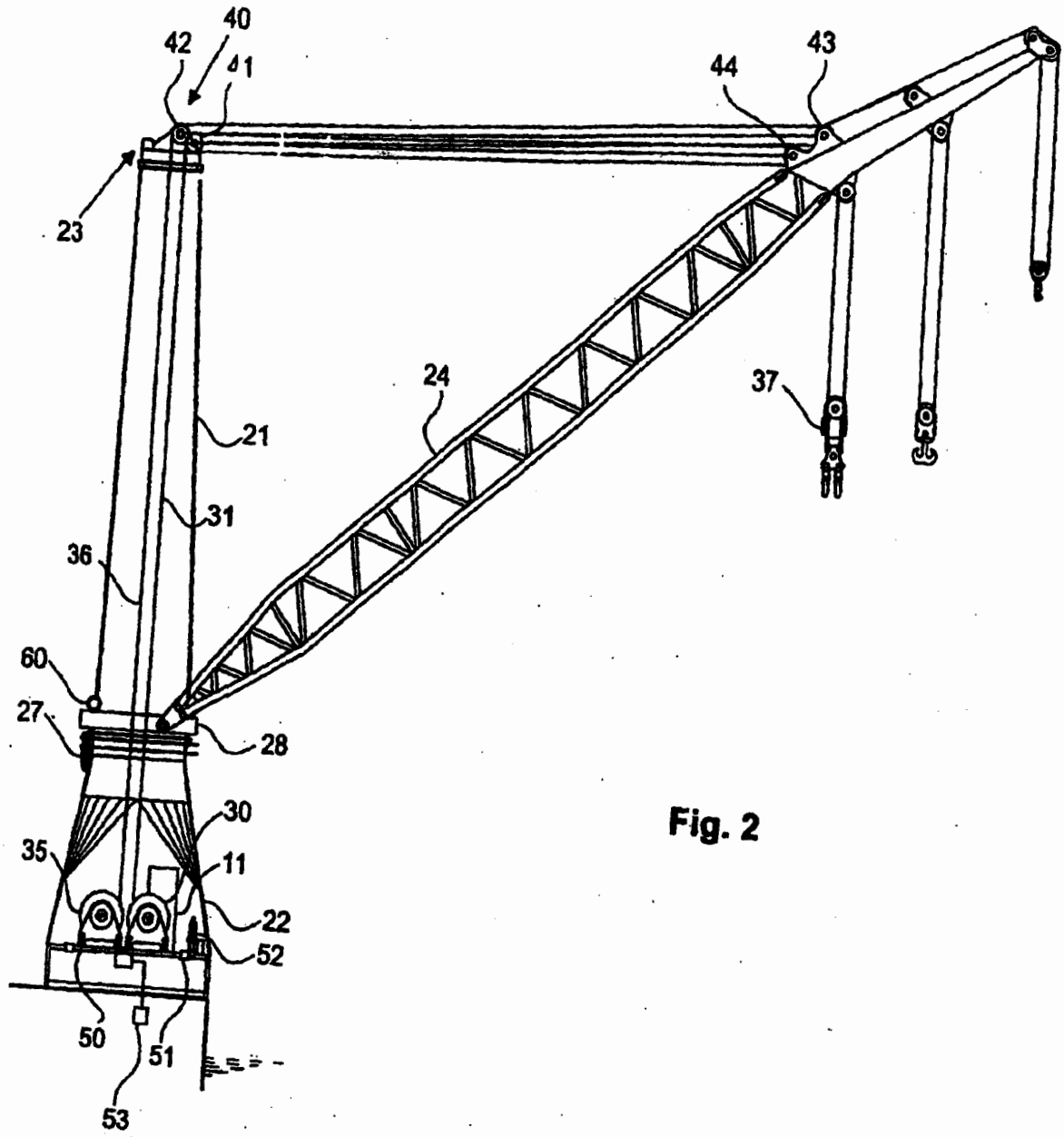

Fig. 2

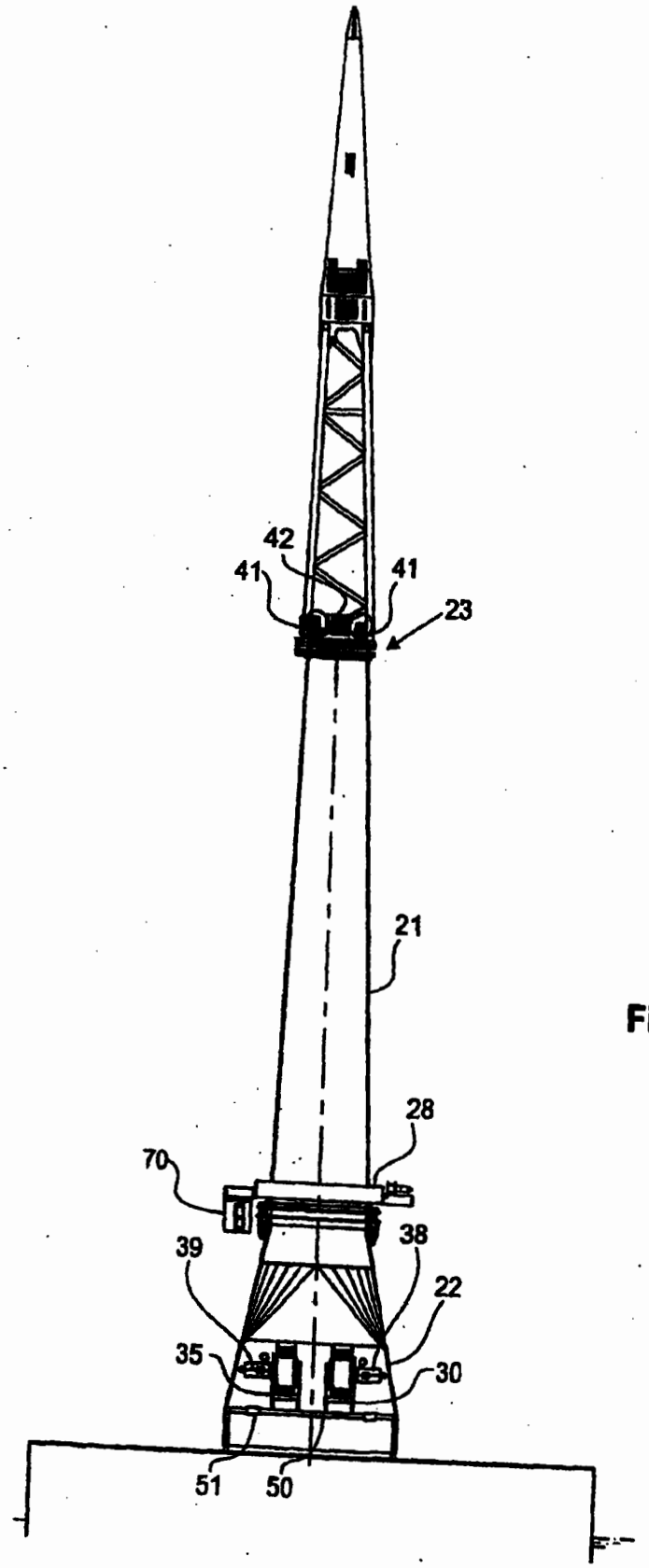

Fig. 3

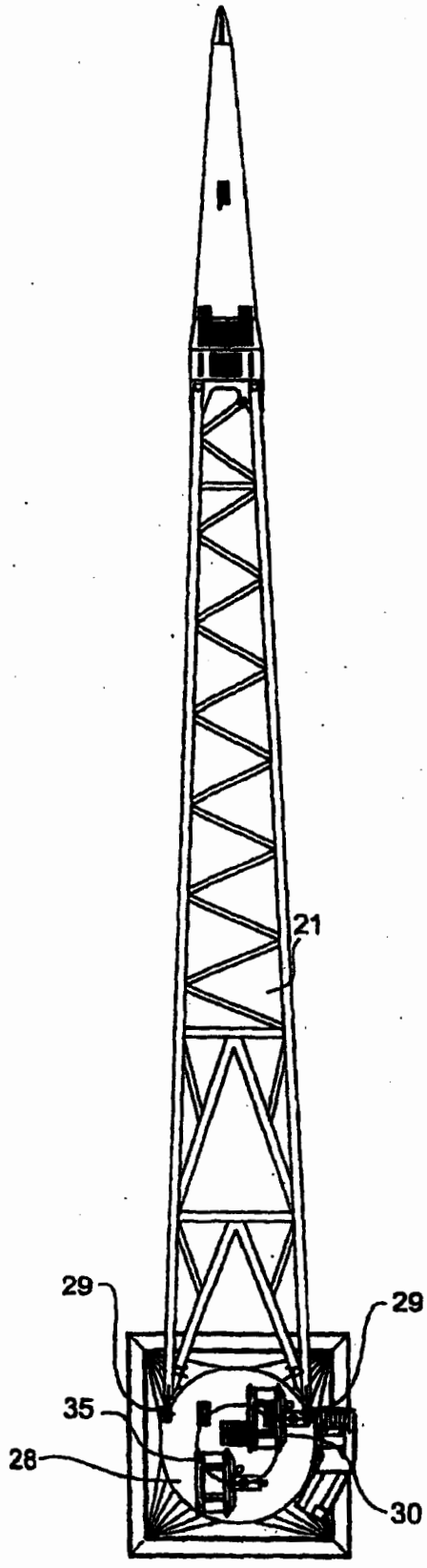

Fig. 4

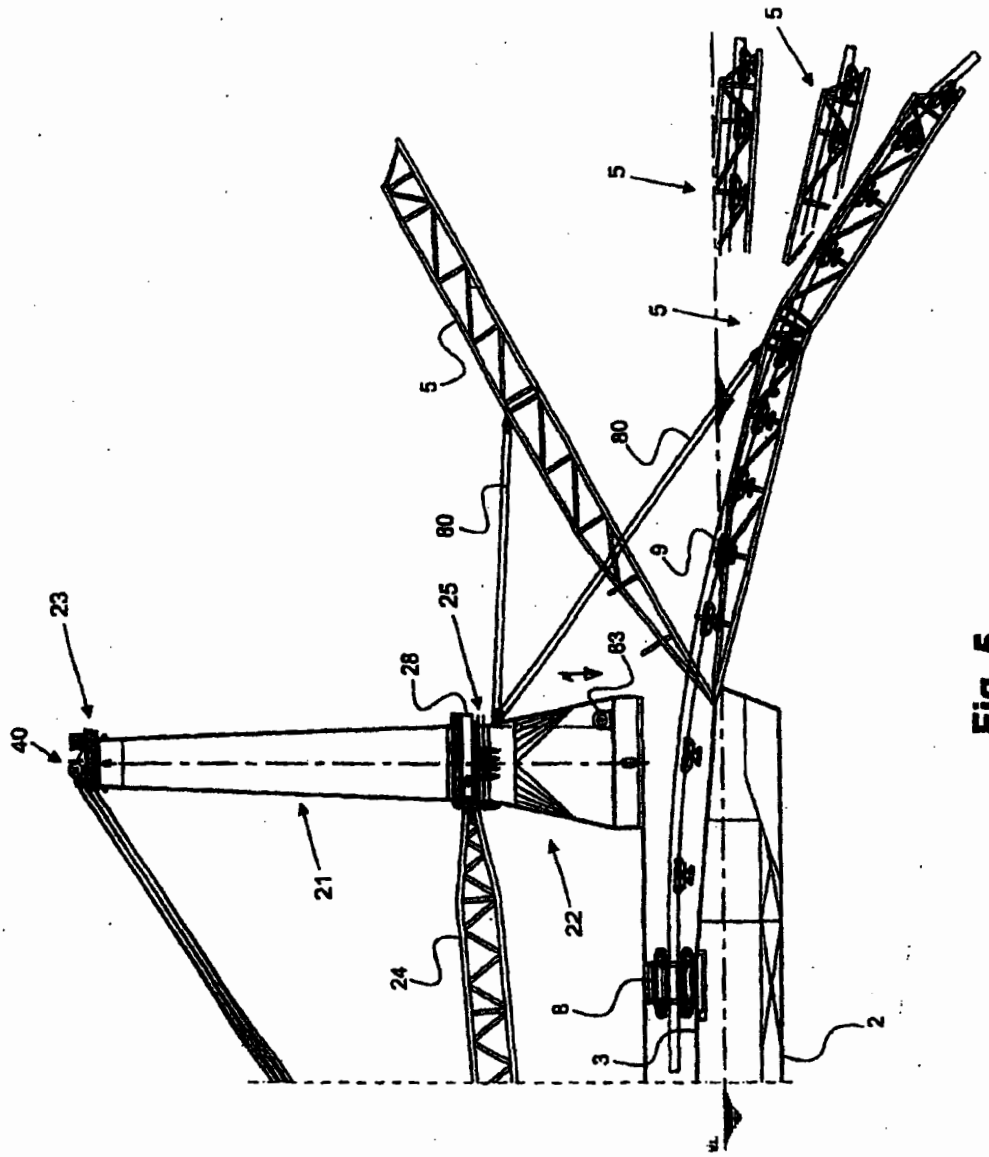

Fig. 5

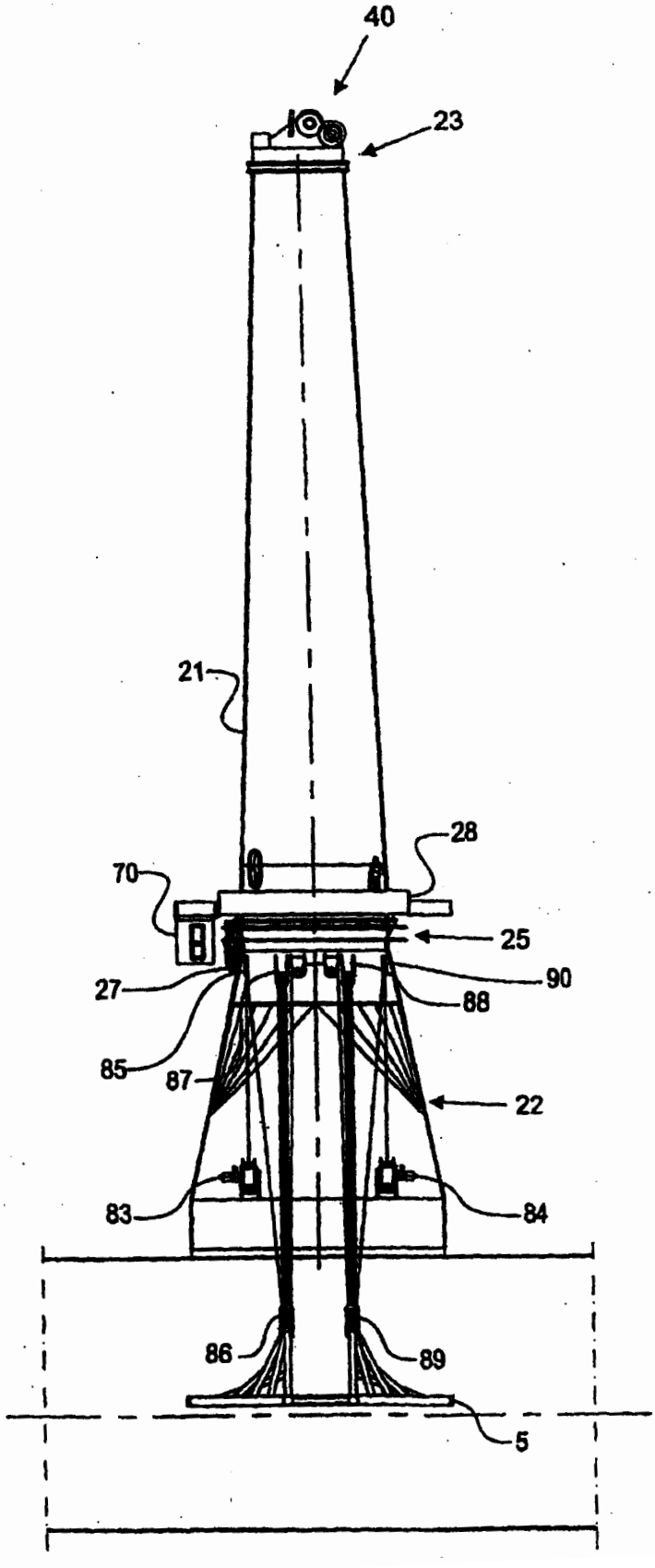

Fig. 6

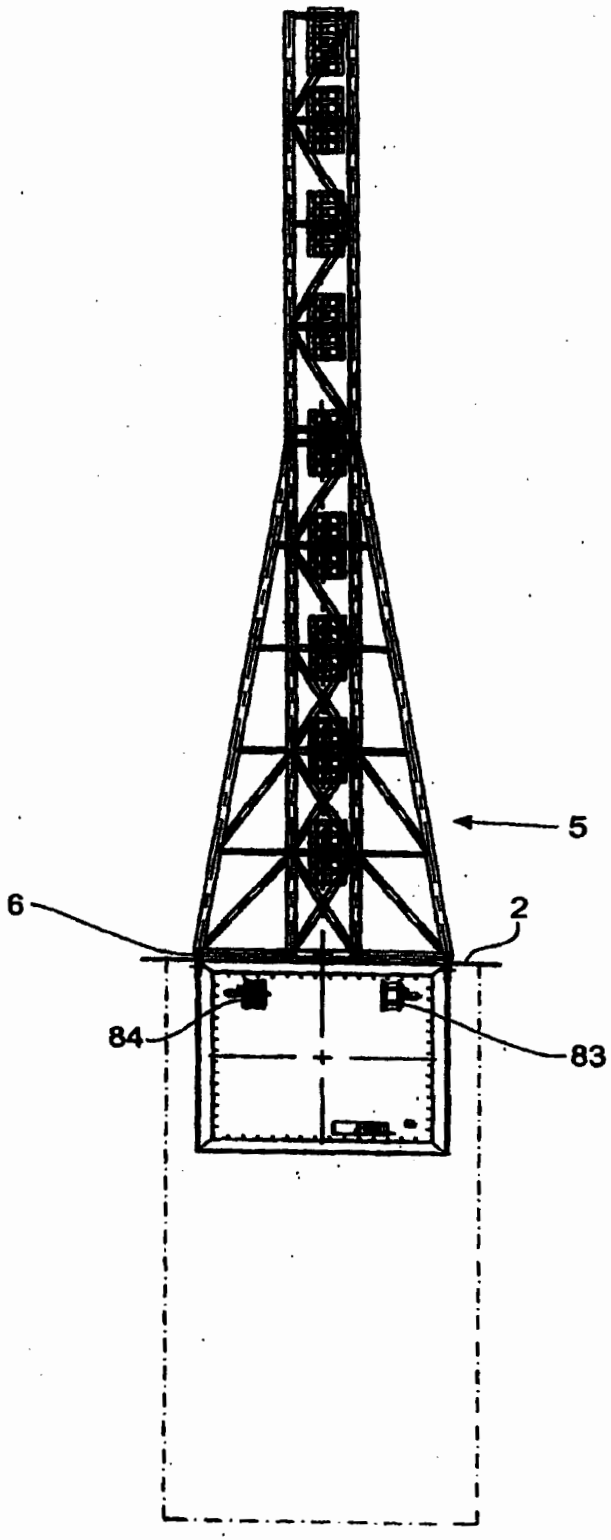

Fig. 7

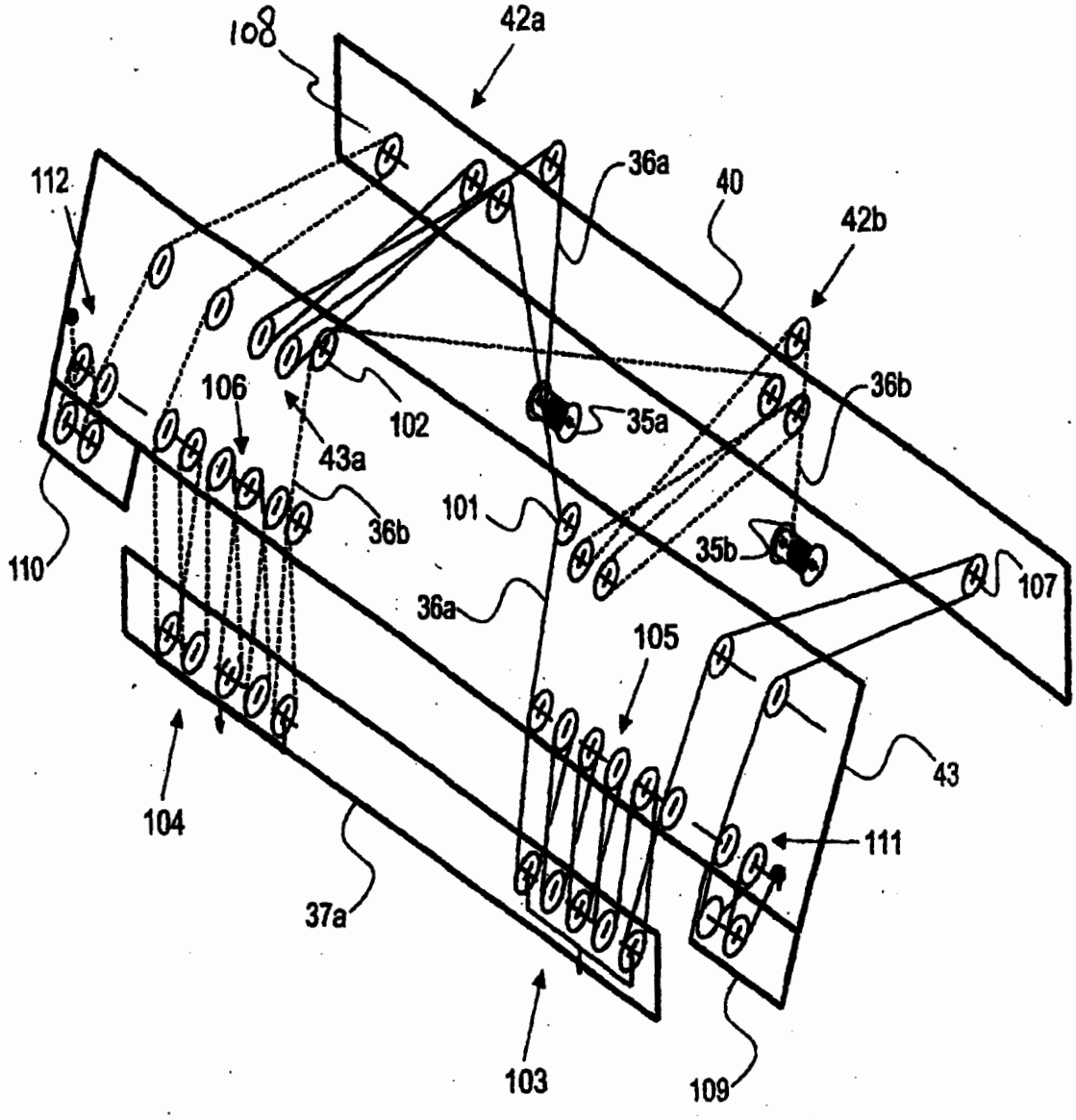
108
42a
112
36a
40
42b
106
102
35a
36b
43a
36b
101
35b
110
36a
107
105
43
104
111
37a
103
109

Fig. 8

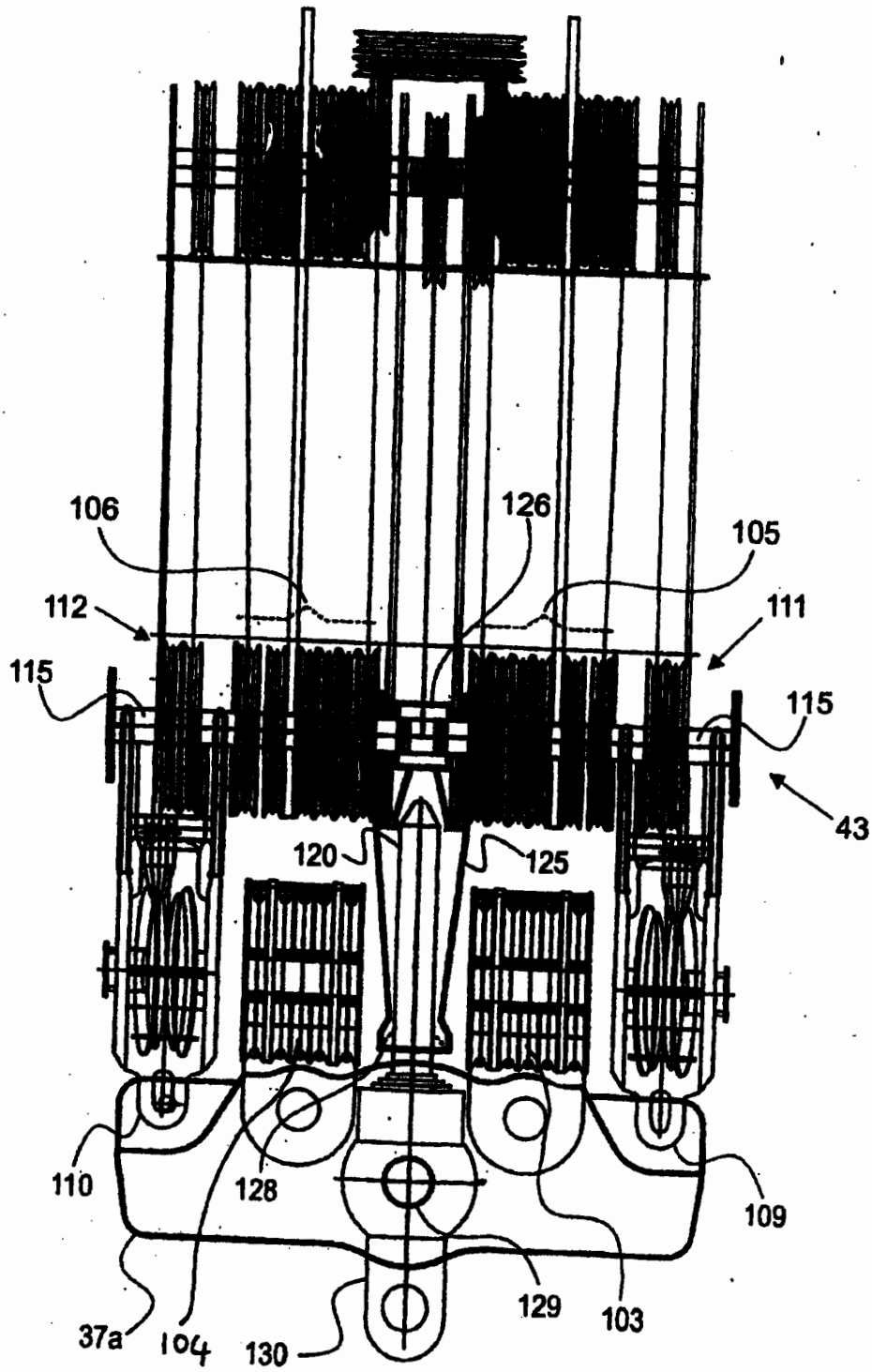
106
126
105
112
111
115
115
43
120
125
110
128
109
129
103
37a
104
130

Fig. 9

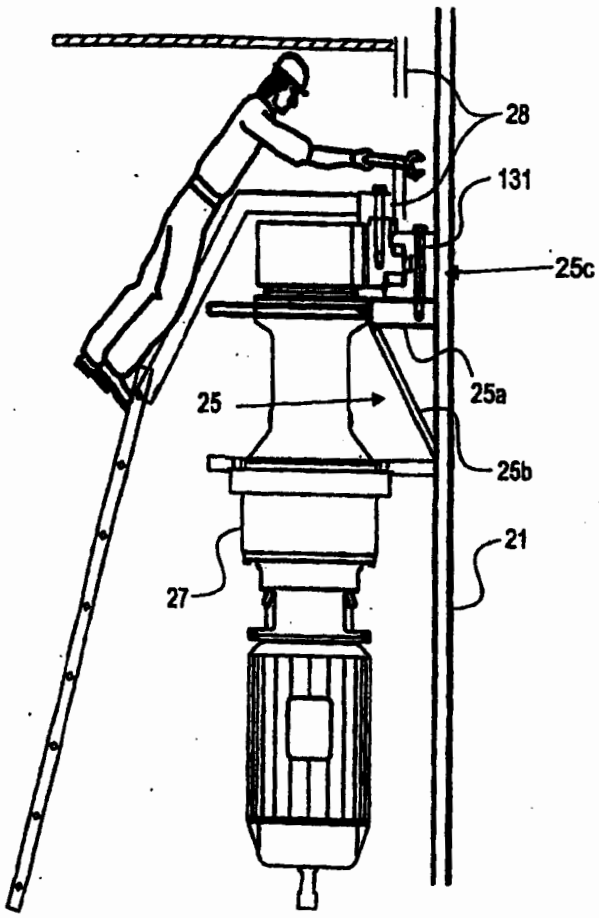

Fig. 10

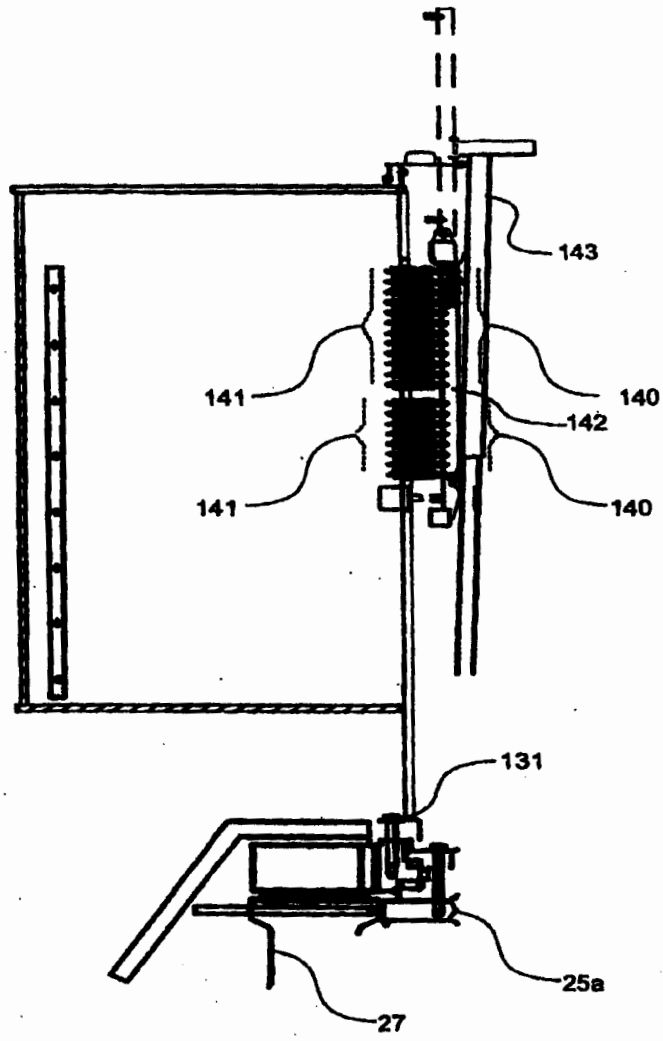

Fig. 11

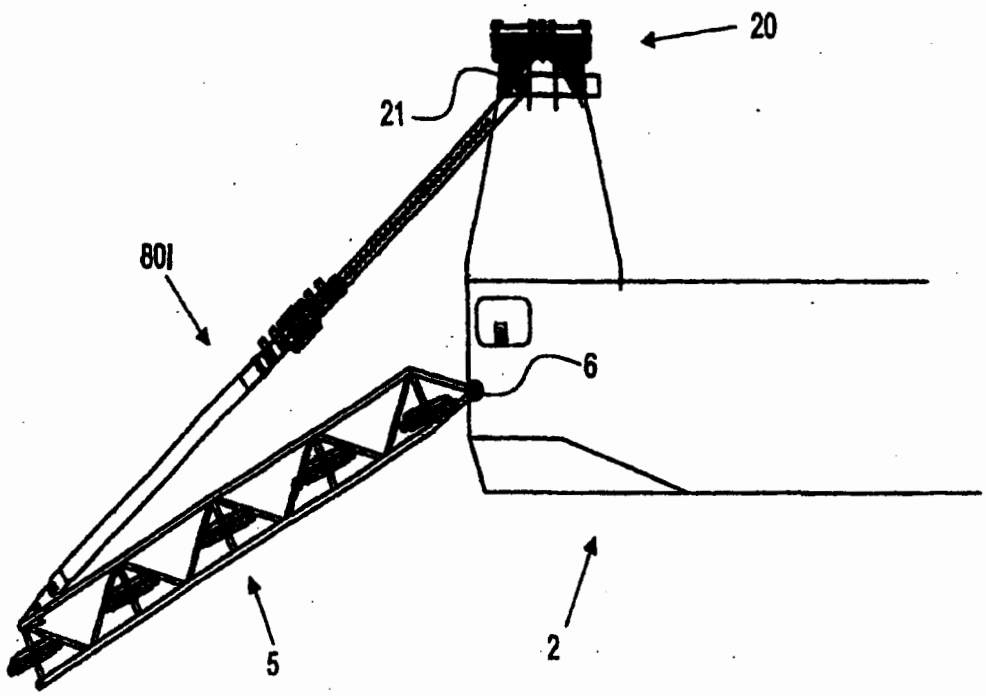

Fig. 12

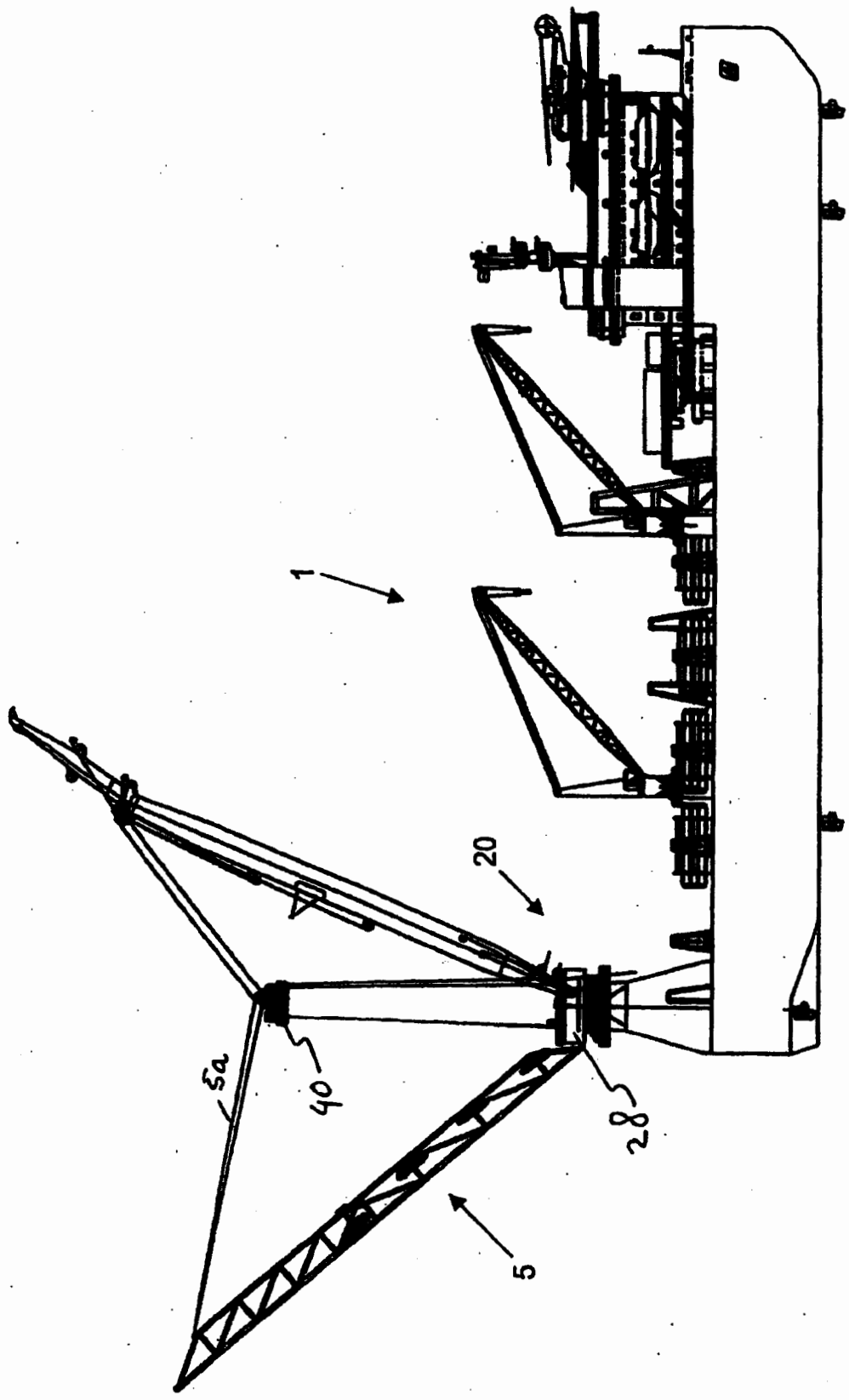

Fig. 13