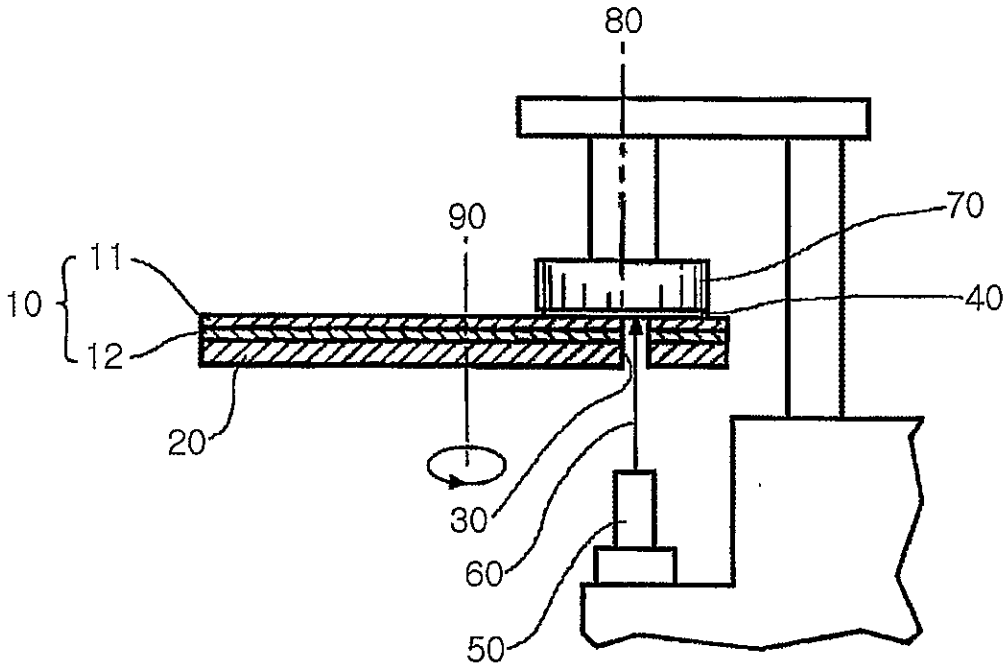

FIG. 1

(a)

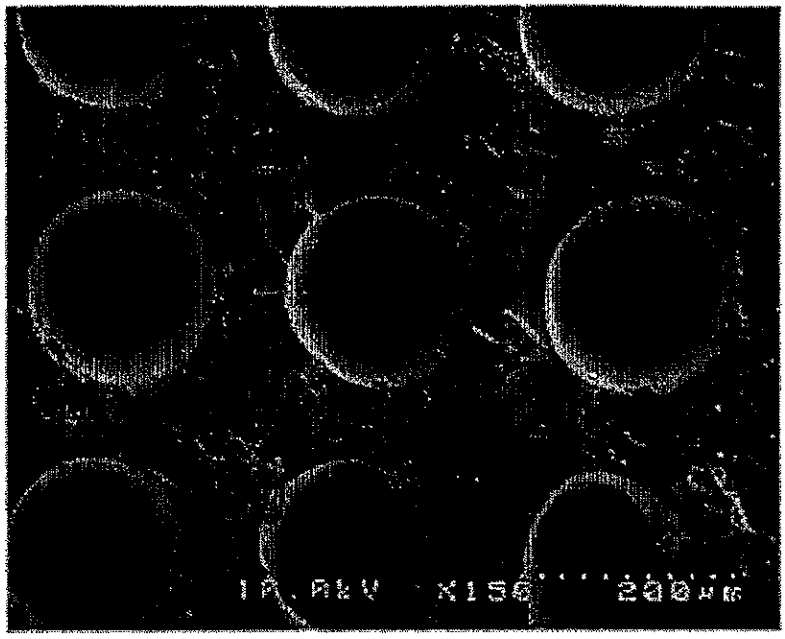

(b)

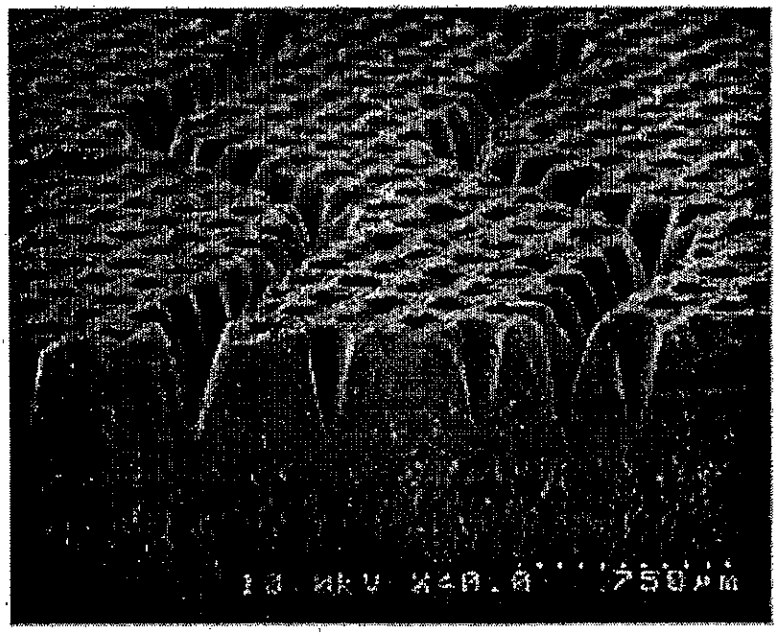

FIG. 2

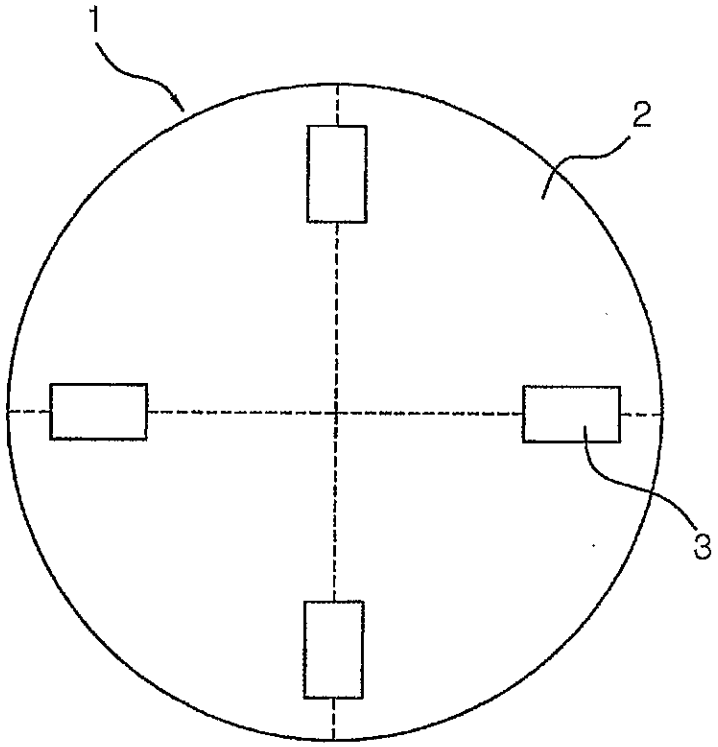

FIG. 3