(12) DEMANDE INTERNATIONALE PUBLIÉE EN VERTU DU TRAITÉ DE COOPÉRATION EN MATIÈRE DE BREVETS (PCT)

VERSION CORRIGÉE

(19) Organisation Mondiale de la Propriété Intellectuelle
Bureau international

(43) Date de la publication internationale
11 septembre 2025 (11.09.2025)

WIPO | PCT

(10) Numéro de publication internationale
WO 2025/186270 A8

(51) Classification internationale des brevets :
F17C 3/02 (2006.01)

(21) Numéro de la demande internationale :
PCT/EP2025/055875

(22) Date de dépôt international :
04 mars 2025 (04.03.2025)

(25) Langue de dépôt : français

(26) Langue de publication : français

(30) Données relatives à la priorité :
FR2402302 07 mars 2024 (07.03.2024) FR

(71) Déposant : **GAZTRANSPORT ET TECHNIGAZ** [FR/FR] ; 1 route de Versailles, 78470 SAINT-REMY-LES-CHEVREUSE (FR).

(72) Inventeurs : **PISIVIN, Alexandre** ; c/o GAZTRANSPORT ET TECHNIGAZ, 1 route de Versailles, 78470 SAINT-REMY-LES-CHEVREUSE (FR). **MUREAU, Benoit** ; c/o GAZTRANSPORT ET TECHNIGAZ, 1 route de Versailles, 78470 SAINT-REMY-LES-CHEVREUSE (FR). **TOS, Gaël** ; c/o GAZTRANSPORT ET TECHNIGAZ, 1 route de Versailles, 78470 SAINT-REMY-LES-CHEVREUSE (FR). **PRIOLEAU, Rémy** ; c/o GAZTRANSPORT ET TECHNIGAZ, 1 route de Versailles, 78470 SAINT-REMY-LES-CHEVREUSE (FR). **KUMMER, Stéphane** ; c/o GAZTRANSPORT ET TECHNI-

(54) **Title:** CORNER STRUCTURE FOR A SEALED AND THERMALLY INSULATING TANK, AND TANK COMPRISING SUCH A CORNER STRUCTURE

(54) **Titre :** STRUCTURE D'ANGLE POUR CUVE ETANCHE ET THERMIQUEMENT ISOLANTE ET CUVE COMPORTANT UNE TELLE STRUCTURE D'ANGLE

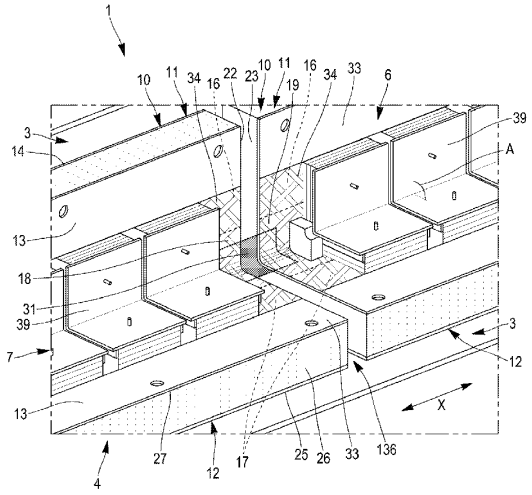

[Fig. 5]

(57) **Abstract:** A corner structure (10) intended for manufacturing a sealed and thermally insulating tank (1) in a supporting structure (3) comprises: - two panels (11, 12) made of thermally insulating material, each having a planar inner face (13), the planar inner faces being inclined to one another to form a dihedron having an edge (15); - a flexible leaktight sheet (34) arranged straddling the planar inner faces of the two panels; wherein the two panels each comprise a connecting region (16, 17), at a distance from the edge, provided with an adhesion means (29) fixing the flexible leaktight sheet; and a receiving space (18), straddling the edge between the connecting regions and located between the flexible leaktight sheet and the inner face of the panels, is intended to receive an anti-sagging sheet (31). A sealed and thermally insulating tank (1) comprises the corner structure (10).

WO 2025/186270 A8

[Suite sur la page suivante]

GAZ, 1 route de Versailles, 78470 SAINT-REMY-LES-CHEVREUSE (FR). **LEPRONT, Alexandre** ; c/o GAZ-TRANSPORT ET TECHNIGAZ, 1 route de Versailles, 78470 SAINT-REMY-LES-CHEVREUSE (FR).

(74) Mandataire : LOYER & ABELLO ; 9 rue Anatole de la Forge, 75017 PARIS (FR).

(81) États désignés *(sauf indication contraire, pour tout titre de protection nationale disponible)* : AE, AG, AL, AM, AO, AT, AU, AZ, BA, BB, BG, BH, BN, BR, BW, BY, BZ, CA, CH, CL, CN, CO, CR, CU, CV, CZ, DE, DJ, DK, DM, DO, DZ, EC, EE, EG, ES, FI, GB, GD, GE, GH, GM, GT, HN, HR, HU, ID, IL, IN, IQ, IR, IS, IT, JM, JO, JP, KE, KG, KH, KN, KP, KR, KW, KZ, LA, LC, LK, LR, LS, LU, LY, MA, MD, MG, MK, MN, MU, MW, MX, MY, MZ, NA, NG, NI, NO, NZ, OM, PA, PE, PG, PH, PL, PT, QA, RO, RS, RU, RW, SA, SC, SD, SE, SG, SK, SL, ST, SV, SY, TH, TJ, TM, TN, TR, TT, TZ, UA, UG, US, UY, UZ, VC, VN, WS, ZA, ZM, ZW.

(84) États désignés *(sauf indication contraire, pour tout titre de protection régionale disponible)* : ARIPO (BW, CV, GH, GM, KE, LR, LS, MW, MZ, NA, RW, SC, SD, SL, ST, SZ, TZ, UG, ZM, ZW), eurasien (AM, AZ, BY, KG, KZ, RU, TJ, TM), européen (AL, AT, BE, BG, CH, CY, CZ, DE, DK, EE, ES, FI, FR, GB, GR, HR, HU, IE, IS, IT, LT, LU, LV, MC, ME, MK, MT, NL, NO, PL, PT, RO, RS, SE, SI, SK, SM, TR), OAPI (BF, BJ, CF, CG, CI, CM, GA, GN, GQ, GW, KM, ML, MR, NE, SN, TD, TG).

Publiée:

— *avec rapport de recherche internationale (Art. 21(3))*

— *en noir et blanc ; la demande internationale telle que déposée était en couleur ou en échelle de gris et est disponible sur PATENTSCOPE pour téléchargement.*

(48) Date de publication de la présente version corrigée:
02 octobre 2025 (02.10.2025)

(15) Renseignements relatifs à la correction:
voir la Notice du 02 octobre 2025 (02.10.2025)

(57) Abrégé : Une structure d'angle (10) destinée à la fabrication d'une cuve étanche et thermiquement isolante (1) dans une structure porteuse (3), comporte : - deux panneaux (11, 12) en matière thermiquement isolante, ayant chacun une face interne plane (13), les faces internes planes étant inclinées entre elles pour former un dièdre présentant une arête (15); - une feuille étanche souple (34), disposée à cheval sur les faces internes planes des deux panneaux; dans laquelle les deux panneaux comportent chacun une zone de liaison (16, 17), à distance de l'arête, pourvue d'un moyen d'adhérence (29) fixant la feuille étanche souple; et un espace de réception (18), à cheval sur l'arête entre les zones de liaison, situé entre la feuille étanche souple et la face interne des panneaux, est destiné à recevoir un feuillet anticoulure (31). Une cuve étanche et thermiquement isolante (1) comporte la structure d'angle (10).