Fig. 1.

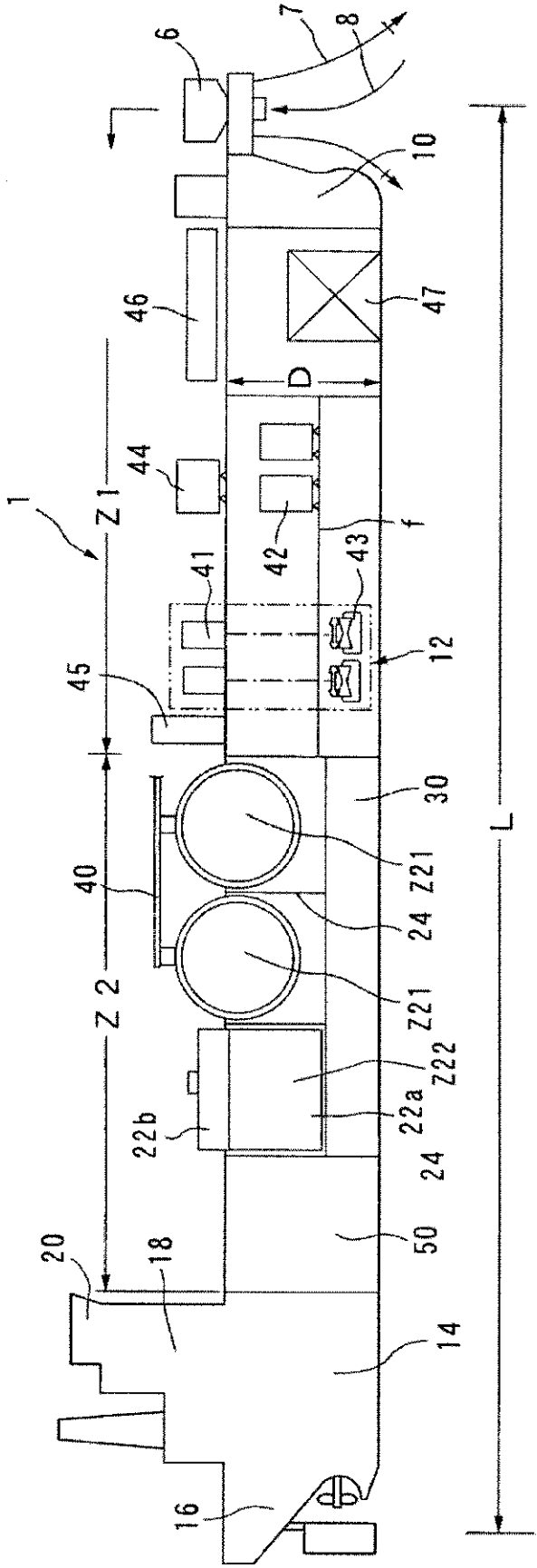
6
7
8
10
46
47
D
44
1
Z 1
42
43
f
41
12
45
30
L
40
24
Z21
Z 2
Z21
Z22
22a
22b
24
50
20
18
14
16

Fig. 2

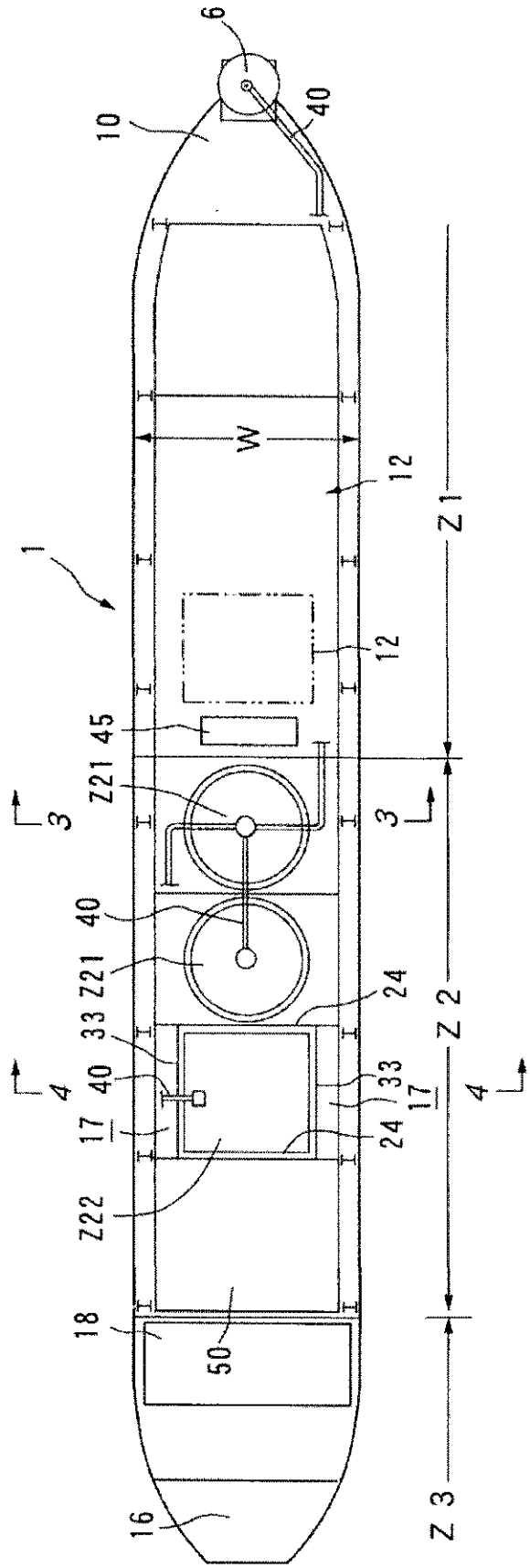
6
10
40
W
12
1
Z1
12
45
Z21
3
3
40
Z21
24
33
Z2
40
33
17
4
4
17
24
Z22
18
50
16
Z3

Fig. 2

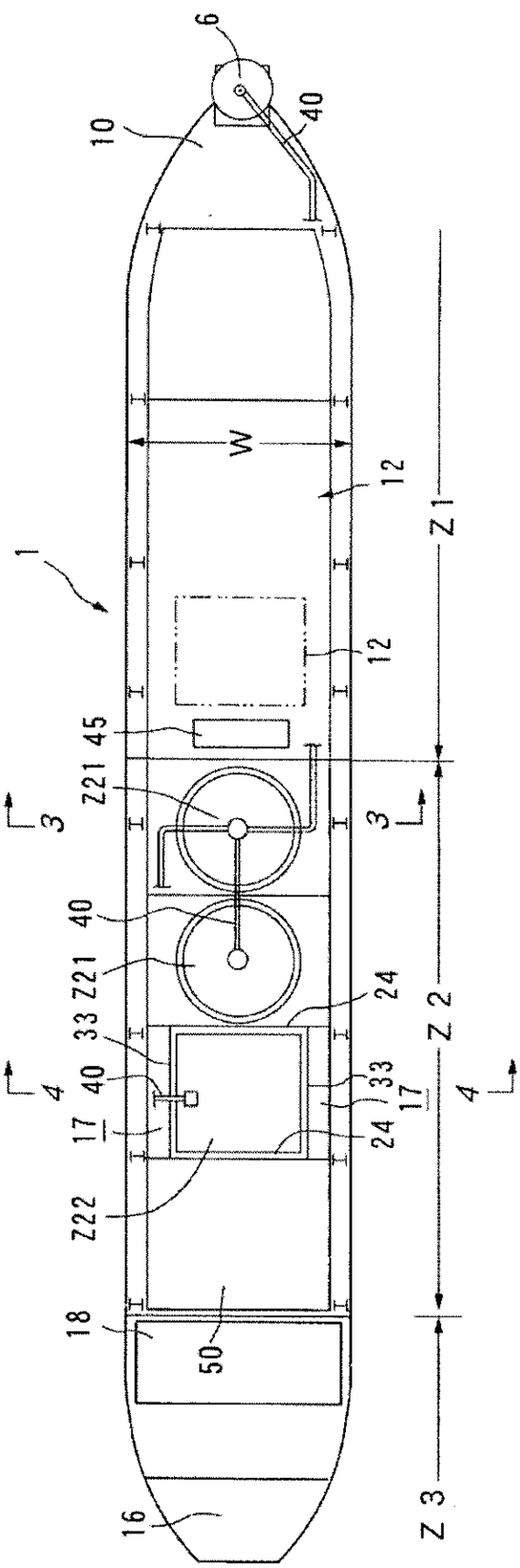
6
10
40
W
12
1
Z1
12
45
Z21
3
3
40
Z21
24
33
Z2
4
40
17
33
17
4
24
Z22
18
50
16
Z3