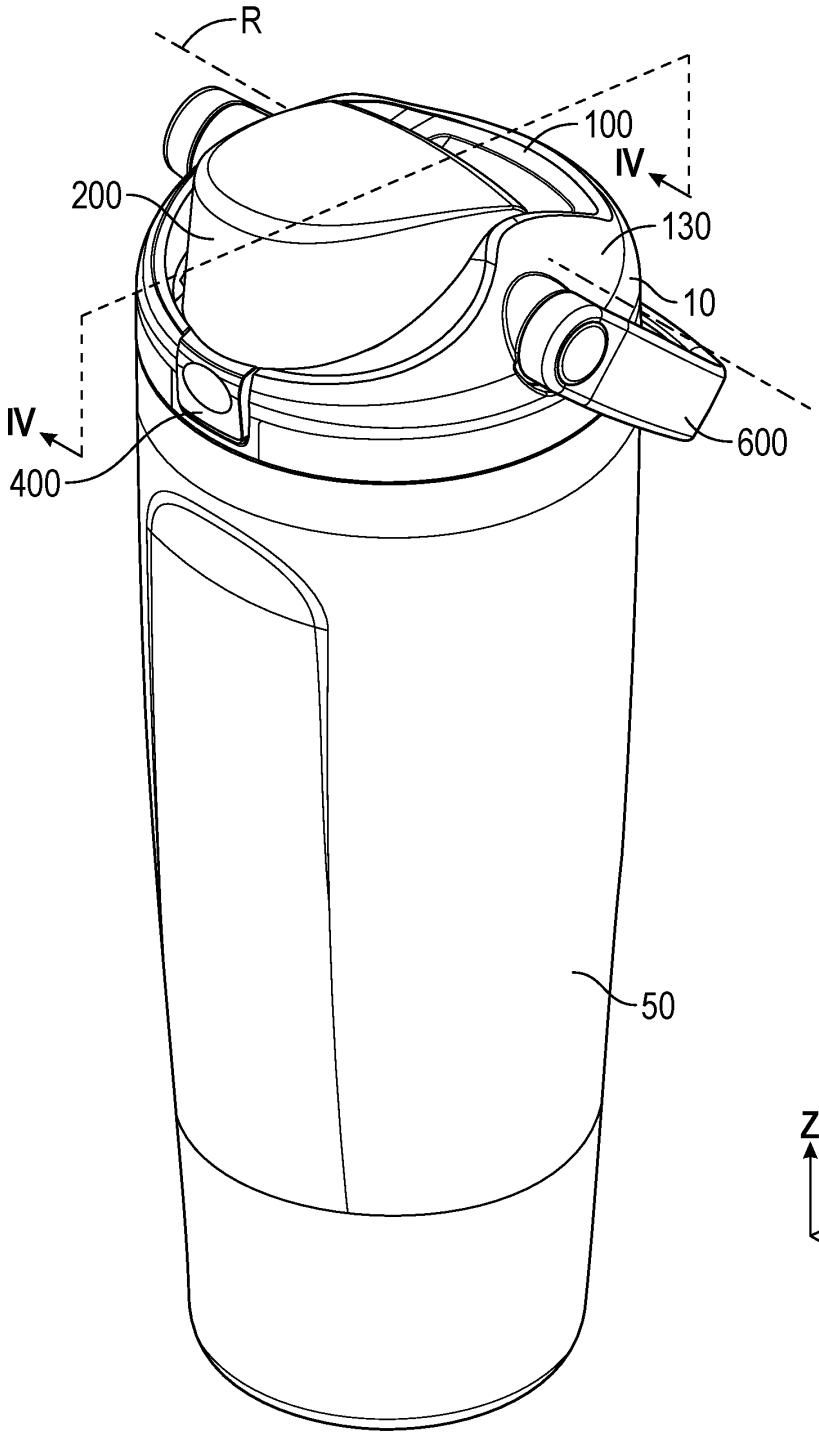

FIG. 1

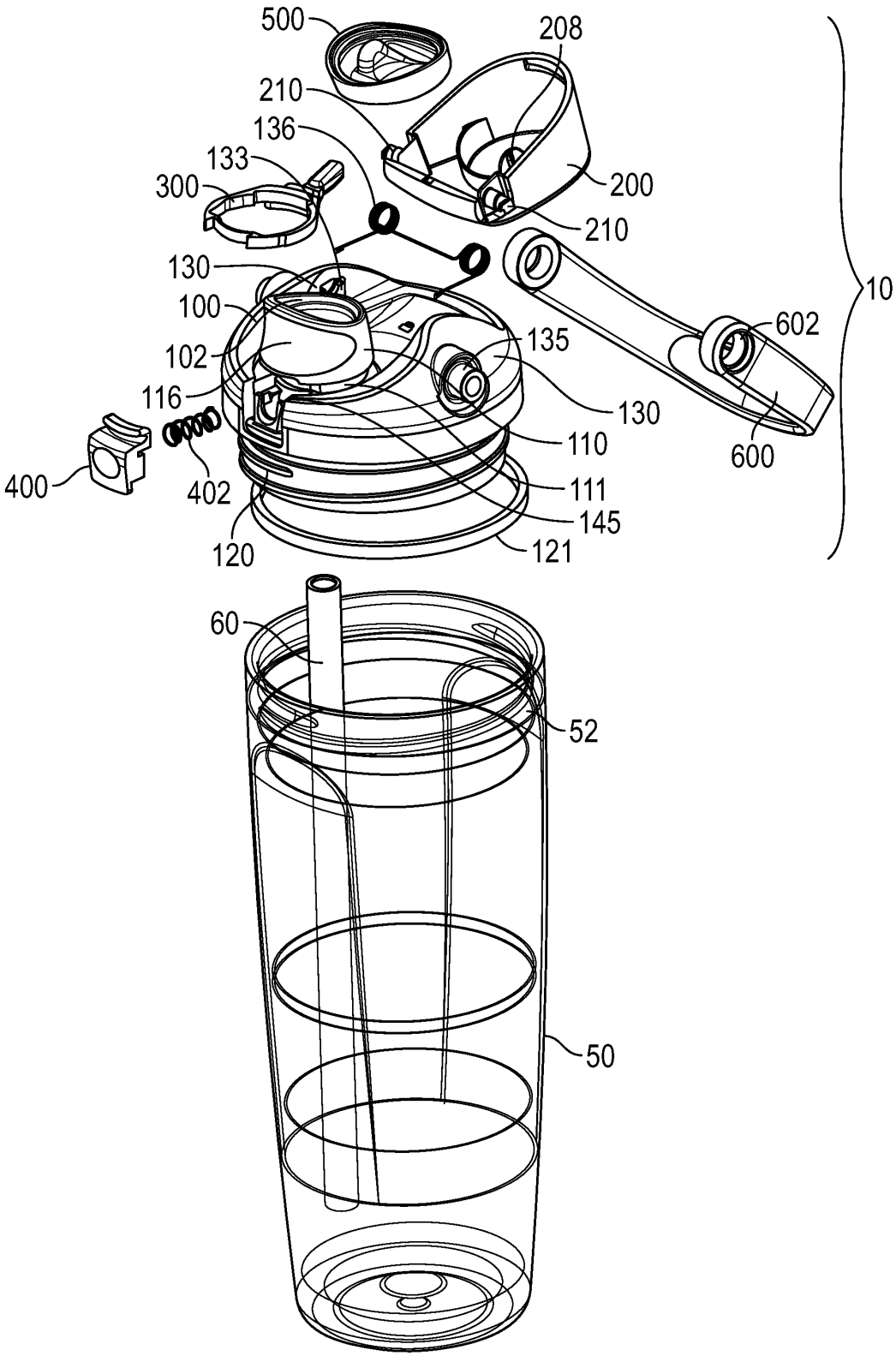
500
208
210
136
133
300
200
210
130
100
102
116
135
130
110
111
145
121
120
400
402
602
600
10
60
52
50

FIG. 2

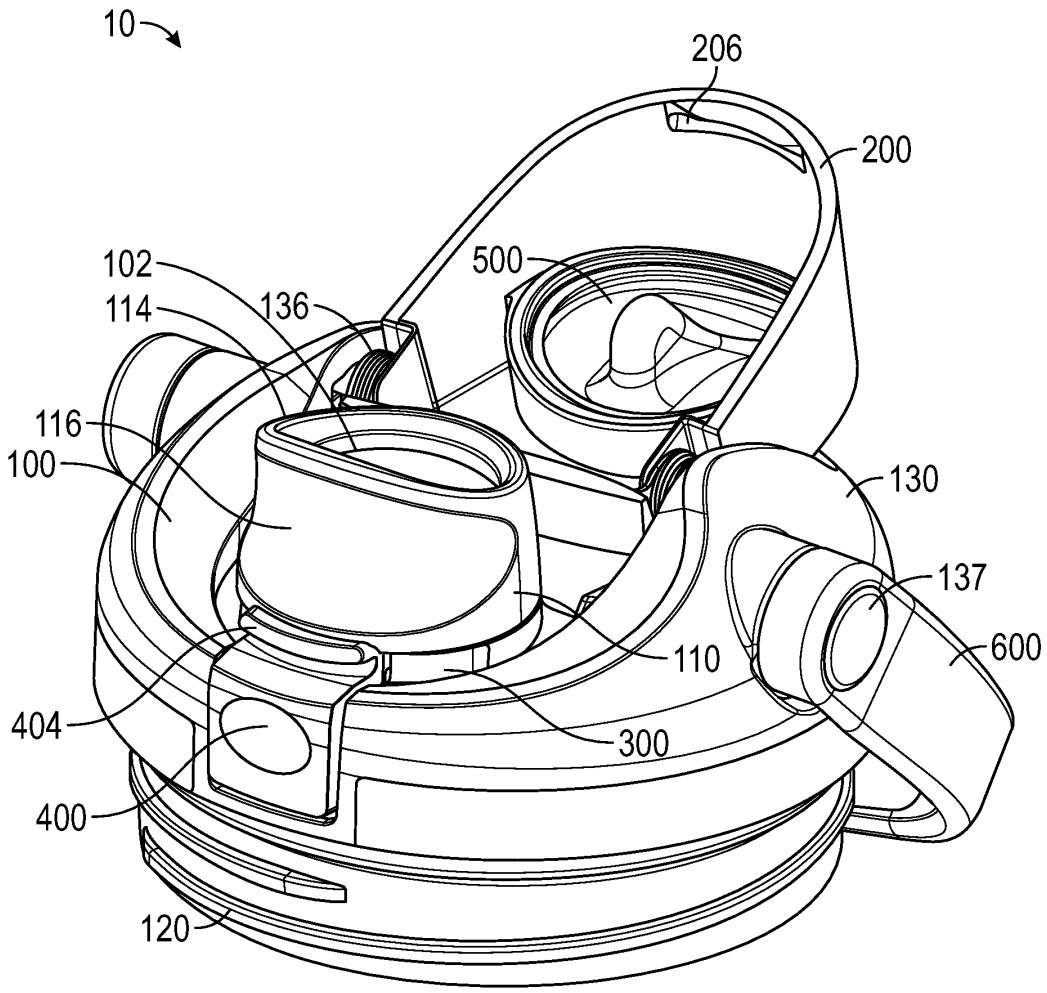
10
206
200
102
500
114
136
116
100
130
137
600
110
404
300
400
120

FIG. 3

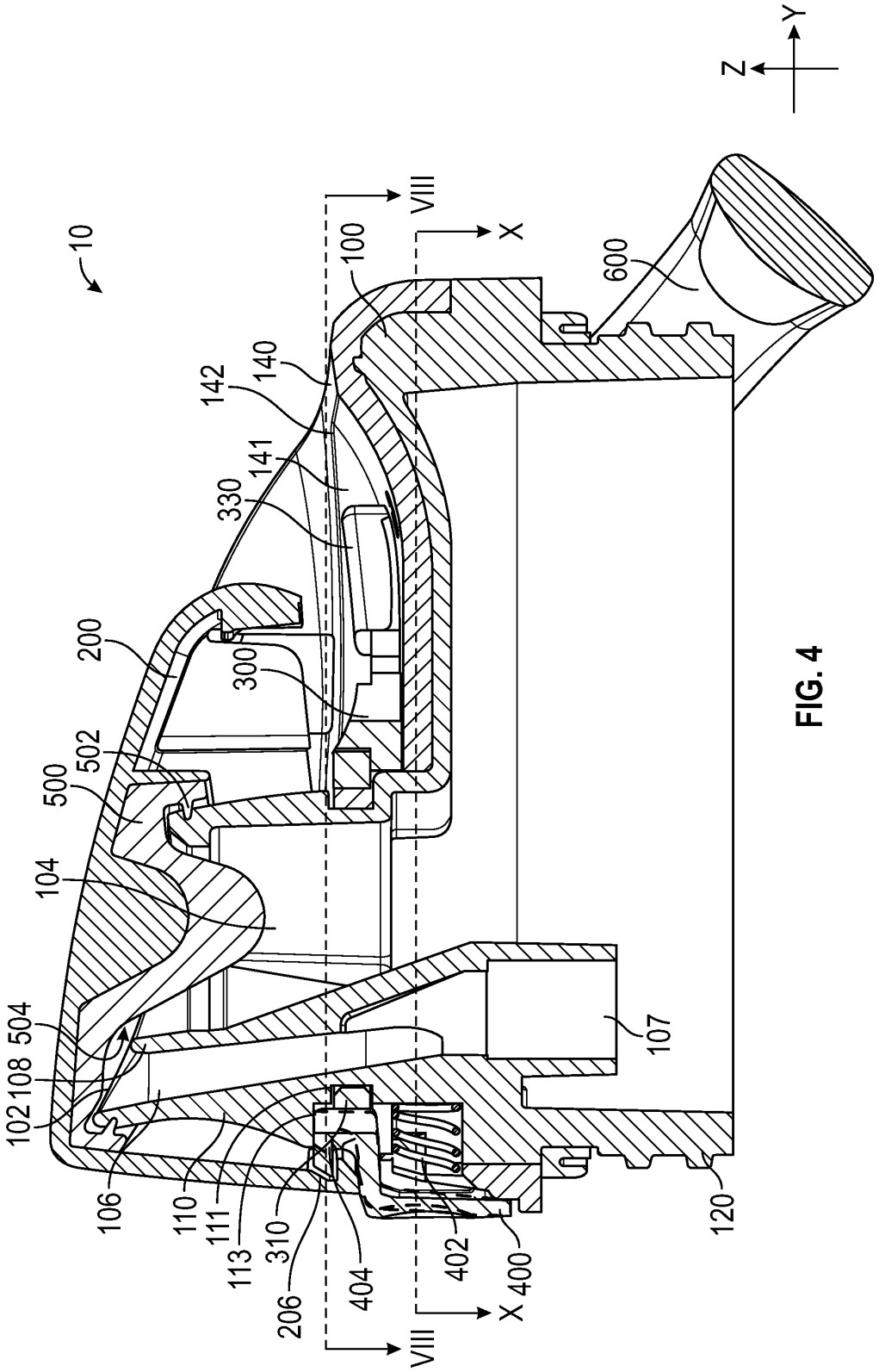
Y
Z
10
VIII
X
100
600
142
140
141
330
200
300
502
500
104
504
108
102
107
106
110
111
113
310
206
404
402
400
120

FIG. 4

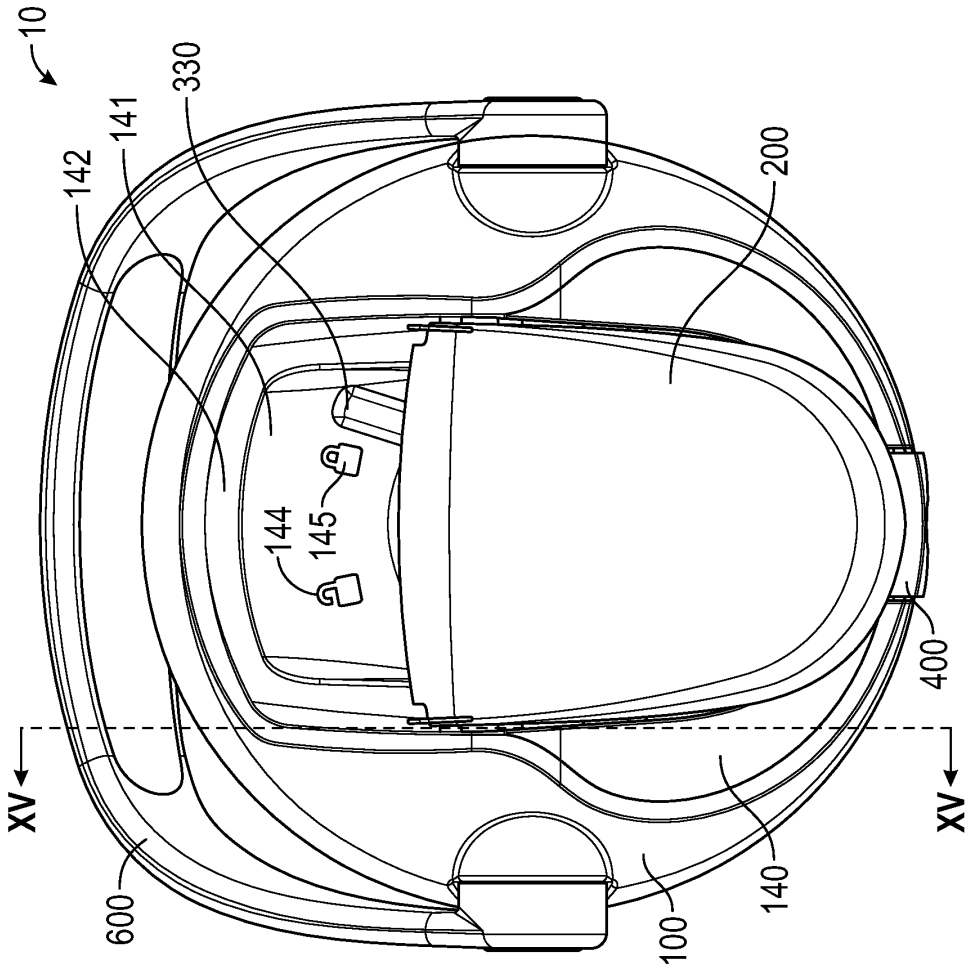

FIG. 5

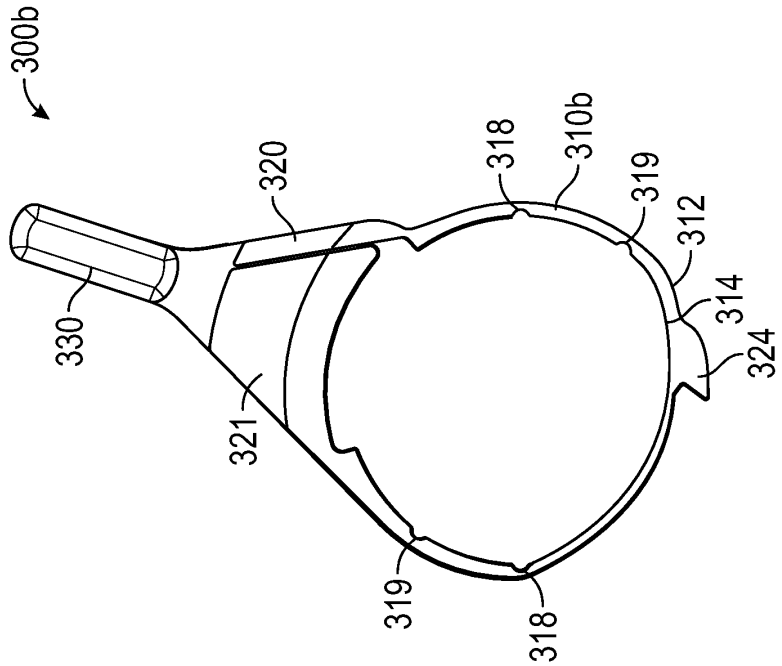
300b
320
318
310b
319
312
314
324
330
321
319
318

FIG. 6B

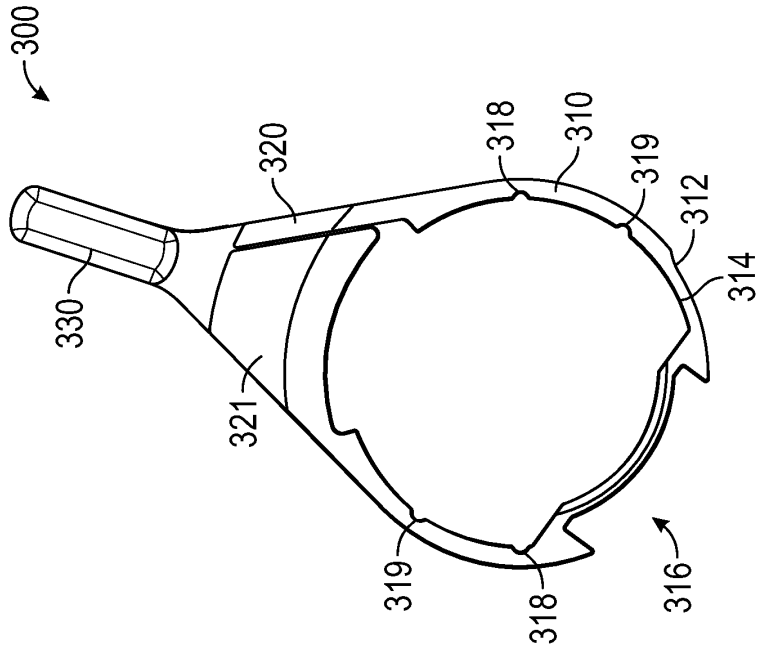
300
320
318
310
319
312
314
330
321
319
318
316

FIG. 6A

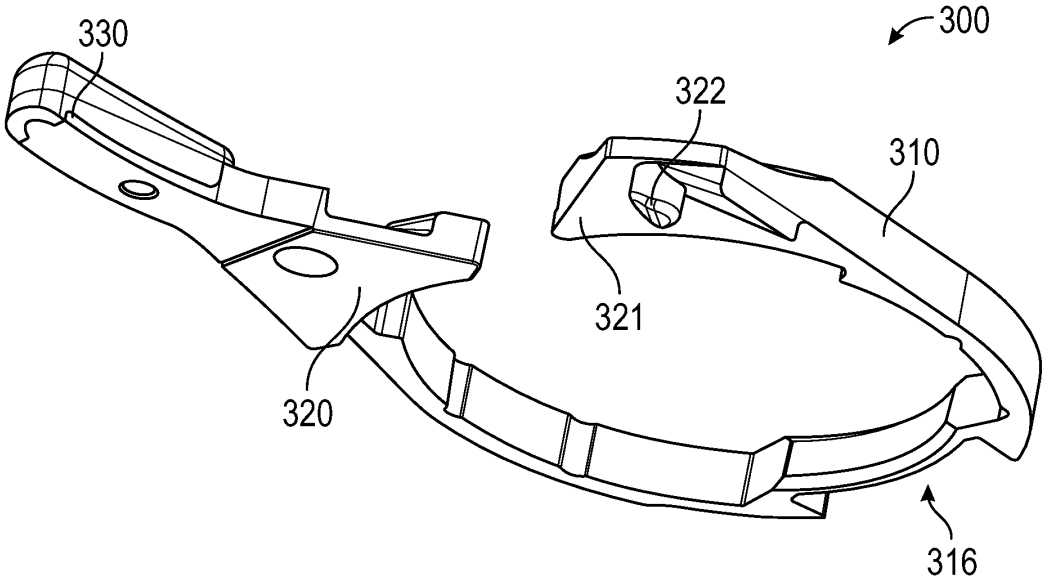

FIG. 7

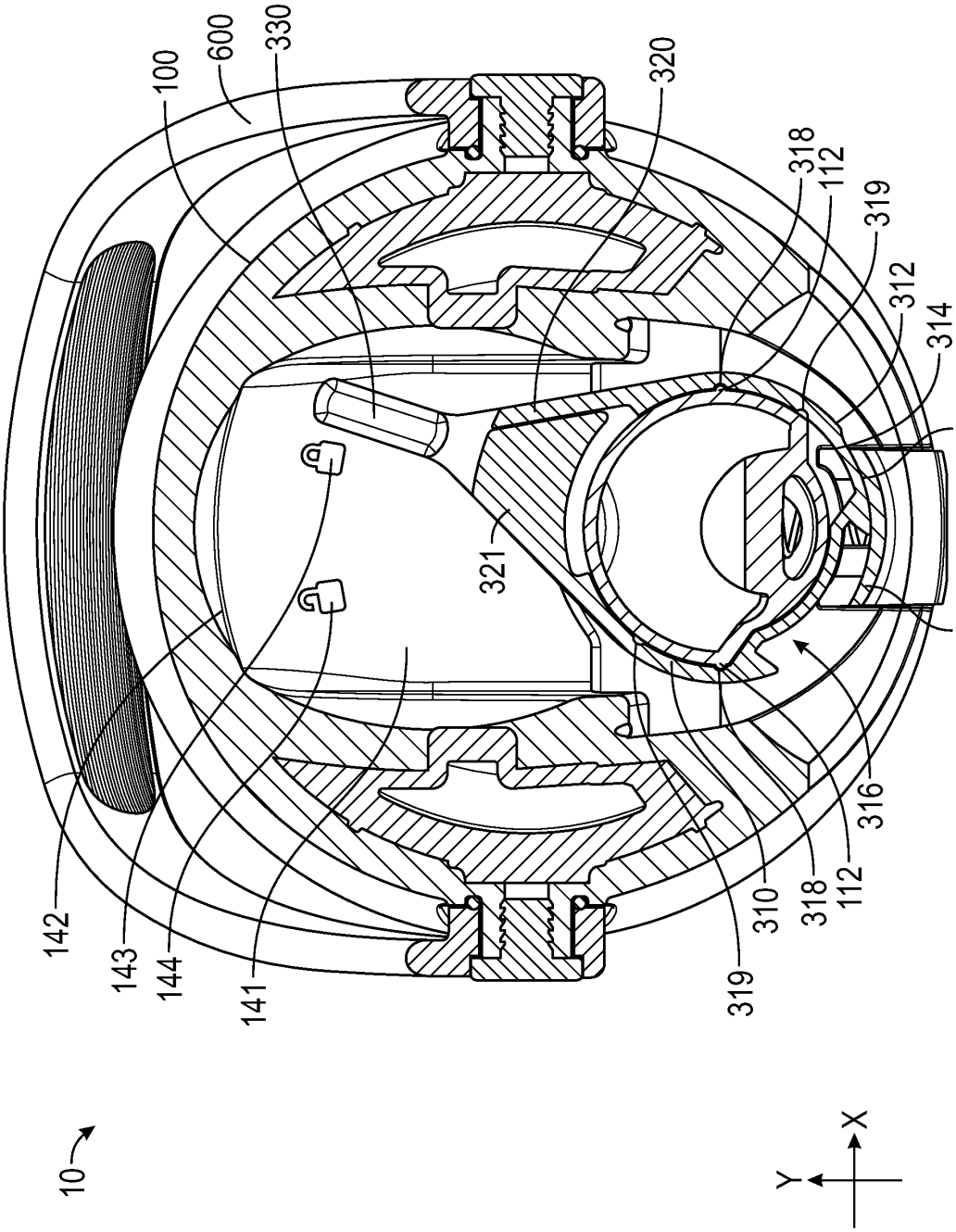
10
100
600
330
320
318
112
319
312
314
410
404
316
321
142
143
144
141
310
Y
X

FIG. 8

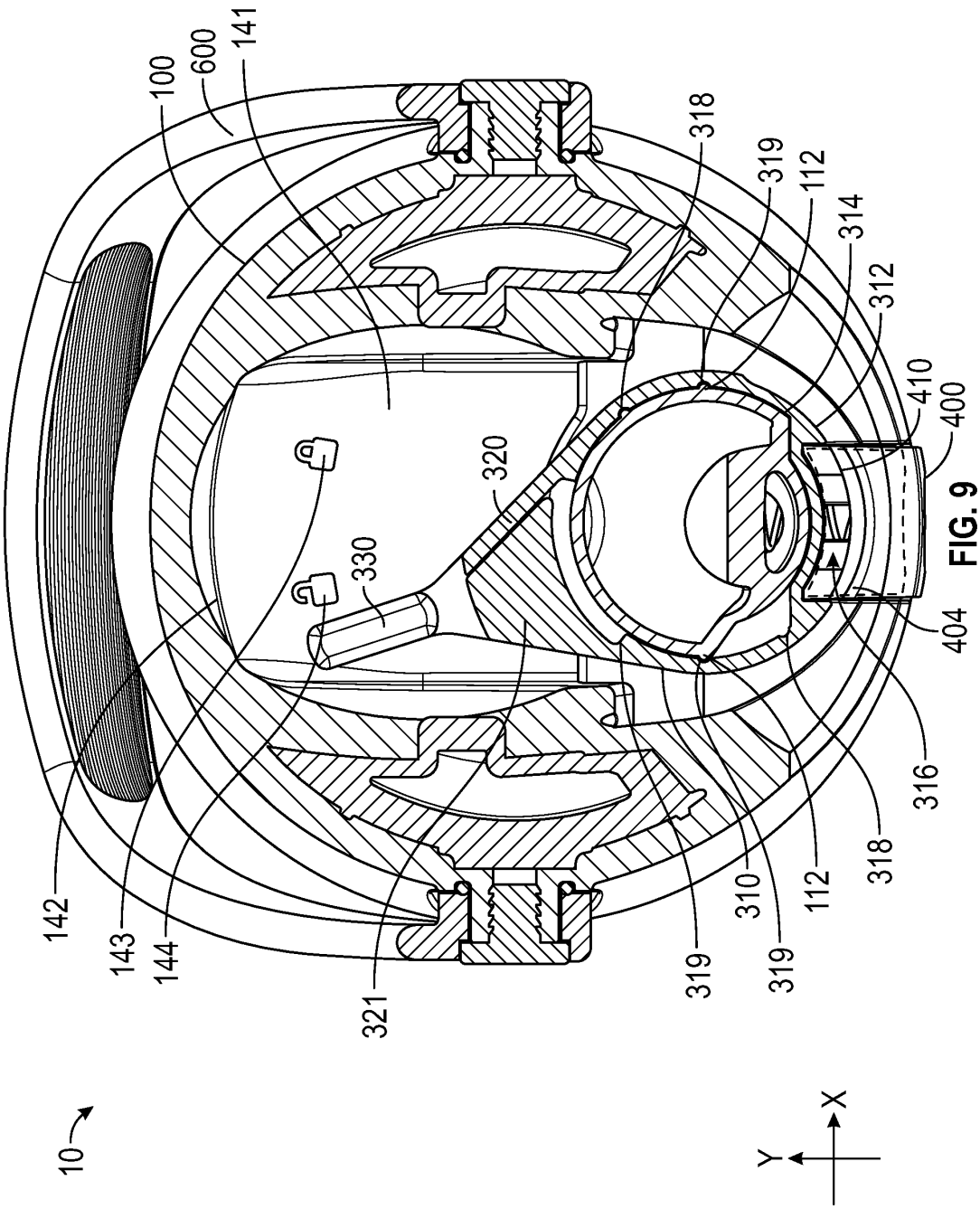
100
600
141
318
319
112
314
312
410
400
320
330
404
316
142
143
144
321
319
310
112
318
319
10
Y
X

FIG. 9

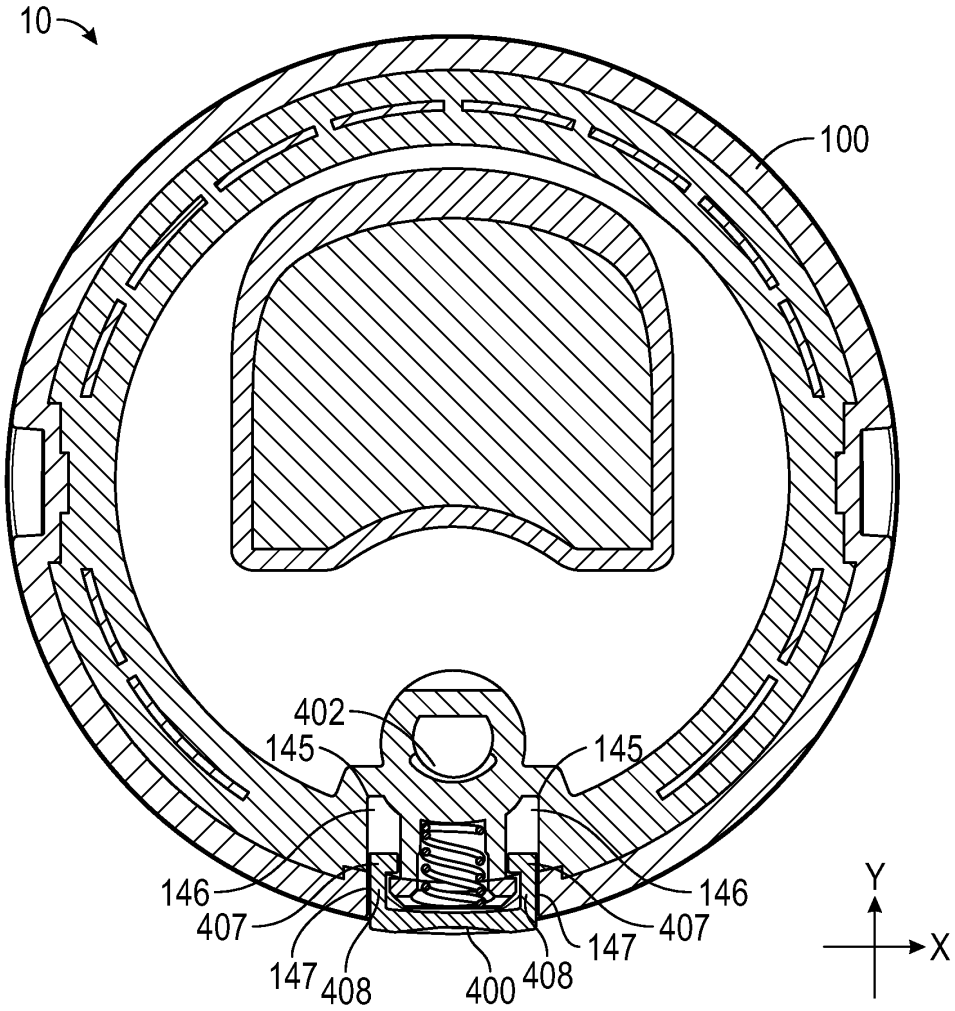

FIG. 10

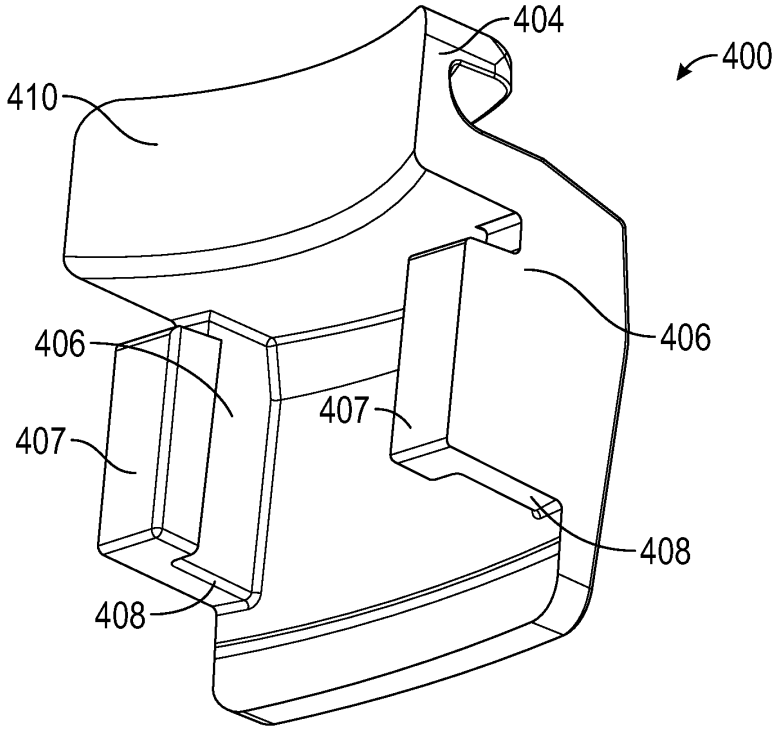
404
400
410
406
406
407
407
408
408

FIG. 11

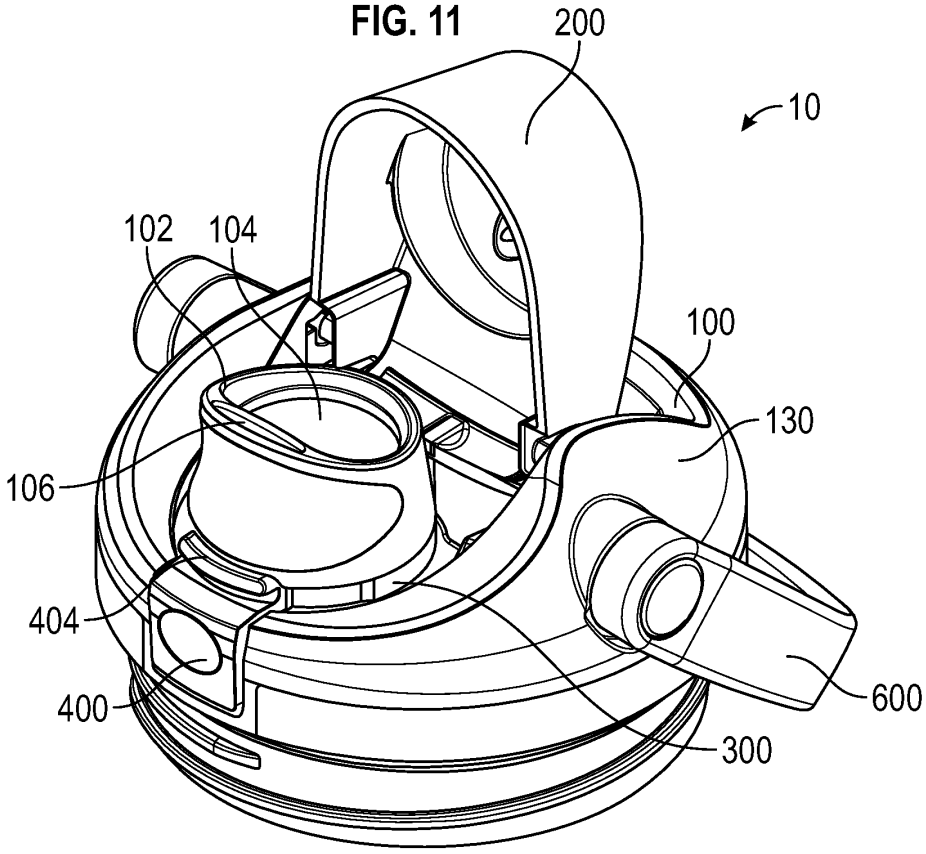
200
10
102
104
100
130
106
404
400
600
300

FIG. 12

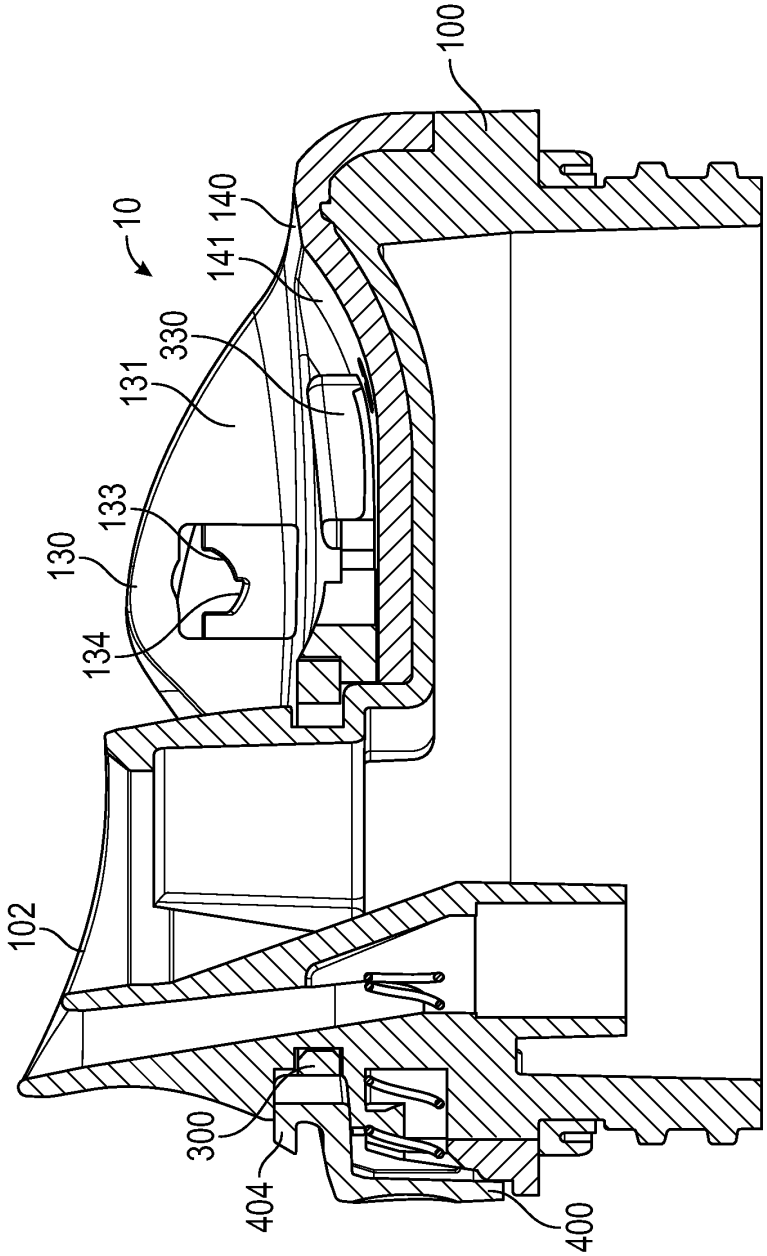

FIG. 13

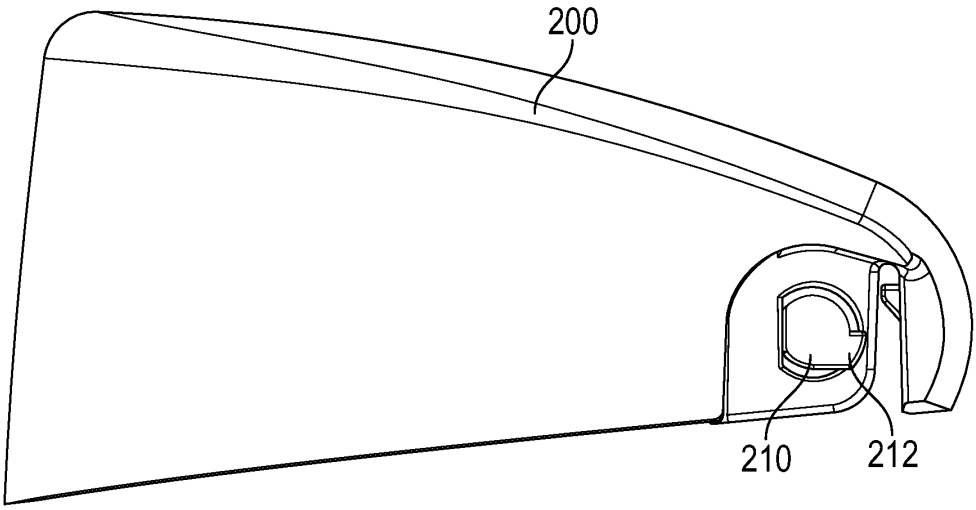

FIG. 14

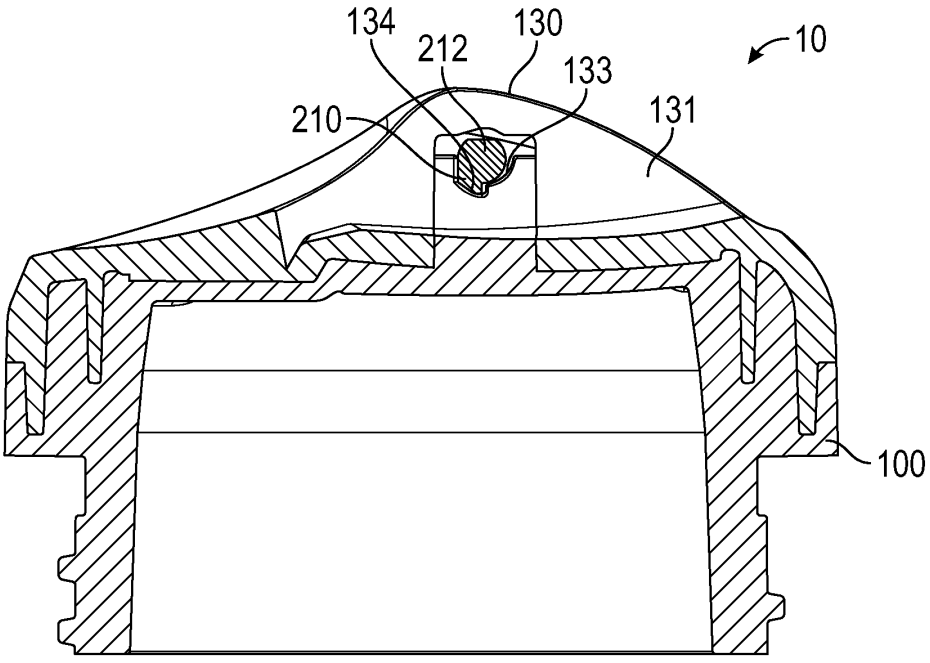

FIG. 15

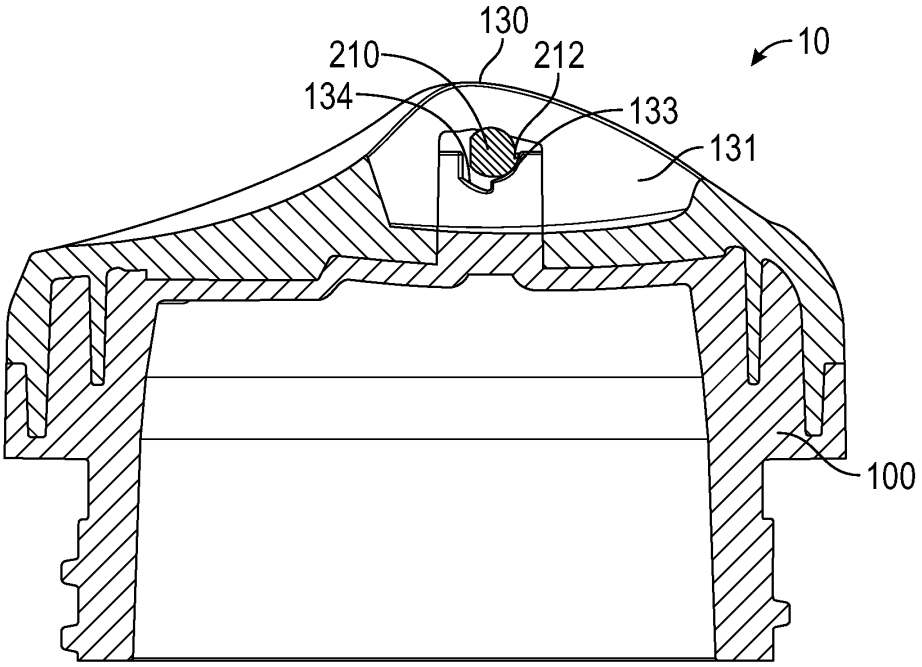

FIG. 16

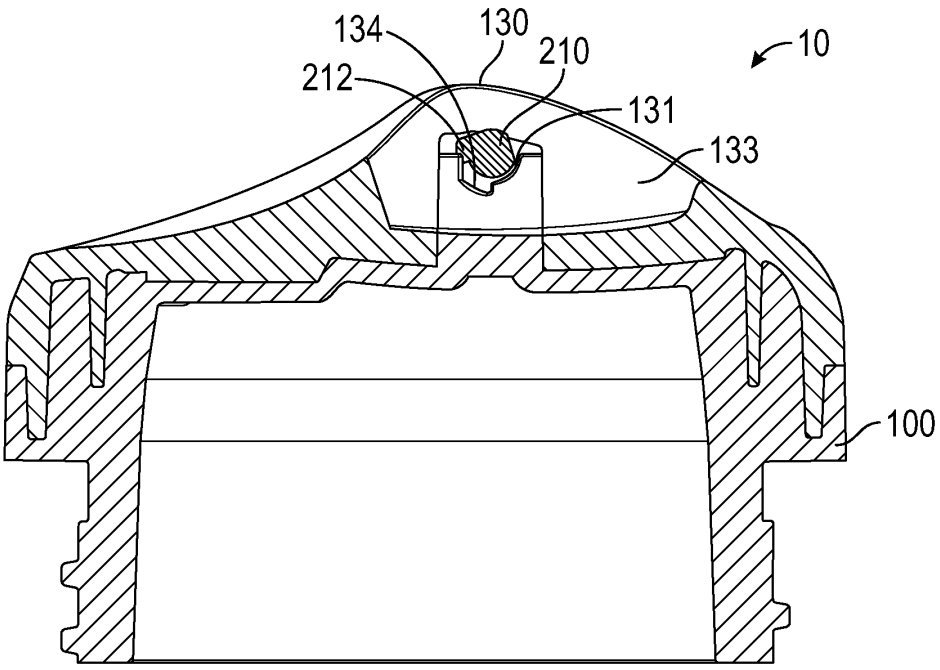

FIG. 17